ТИПОВЫЕ СТРОИТЕЛЬНЫЕ КОНСТРУКЦИИ, ИЗДЕЛИЯ И УЗЛЫ

СЕРИЯ 1.020-1/87

КОНСТРУКЦИИ КАРКАСА МЕЖВИДОВОГО ПРИМЕНЕНИЯ ДЛЯ МНОГОЭТАЖНЫХ ОБЩЕСТВЕННЫХ ЗДАНИЙ, ПРОИЗВОДСТВЕННЫХ И ВСПОМОГАТЕЛЬНЫХ ЗДАНИЙ ПРОМЫШЛЕННЫХ ПРЕДПРИЯТИЙ

ВЫПУСК 2-6

КОЛОННЫ ДЛЯ ЗДАНИЙ С ВЫСОТОЙ ЭТАЖА 4,2 М. ПРОСТРАНСТВЕННЫЕ КАРКАСЫ.

РАБОЧИЕ ЧЕРТЕЖИ

ТИПОВЫЕ СТРОИТЕЛЬНЫЕ КОНСТРУКЦИИ, ИЗДЕЛИЯ И УЗЛЫ

СЕРИЯ 1.020-1/87

КОНСТРУКЦИИ КАРКАСА МЕЖВИДОВОГО ПРИМЕНЕНИЯ ДЛЯ МНОГОЭТАЖНЫХ ОБЩЕСТВЕННЫХ ЗДАНИЙ,ПРОИЗВОДСТВЕННЫХ И ВСПОМОГАТЕЛЬНЫХ ЗДАНИЙ ПРОМЫШЛЕННЫХ ПРЕДПРИЯТИЙ

ВЫПУСК 2-6

КОЛОННЫ ДЛЯ ЗДАНИЙ С ВЫСОТОЙ ЭТАЖА 4,2 М. ПРОСТРАНСТВЕННЫЕ КАРКАСЫ.

РАБОЧИЕ ЧЕРТЕЖИ

РАЗРАБОТАНЫ
КИЕВЗНИИЭП

ЗАМ.ДИРЕКТОРА ИНСТИТУТА — Л.ДМИТРИЕВ
НАЧАЛЬНИК ОТДЕЛА — С ГОРОХОВ
ГЛ.ИНЖЕНЕР ПРОЕКТА — В СИТНИК

ЦНИИЭП ТБЗ И ТК

ДИРЕКТОР ИНСТИТУТА — В.ЛЕПСКИЙ
НАЧАЛЬНИК ОТДЕЛА — Б.ВОЛЬЧСКИЙ
ГЛ.ИНЖЕНЕР ПРОЕКТА — С.ШАЦ

НИИЖБ ГОССТРОЯ СССР

ДИРЕКТОР ИНСТИТУТА — Р.СЕРЫХ
НАЧАЛЬНИК ОТДЕЛА — В.КЛЕВЦОВ
НАЧАЛЬНИК ЛАБОРАТОРИИ — Н.КОРОВИН
СТ.НАУЧНЫЙ СОТРУДНИК — А.ВАСИЛЬЕВ

ЦНИИПРОМЗДАНИЙ

ГЛ.ИНЖЕНЕР ИНСТИТУТА — В.ГРАНЕВ
НАЧАЛЬНИК ОТДЕЛА — З.КОДЫШ

УТВЕРЖДЕНЫ
ГОССТРОЕМ СССР
ПРОТОКОЛ ОТ 12.12.90 N А9-15

ОБОЗНАЧЕНИЕ ДОКУМЕНТА	НАИМЕНОВАНИЕ	СТР
1.020-1/87.2-6	СОДЕРЖАНИЕ	2
1.020-1/87.2-6 ТТ	ТЕХНИЧЕСКИЕ ТРЕБОВАНИЯ	6
1.020-1/87.2-6 К001	КАРКАС ПРОСТРАНСТВЕННЫЙ КП-1, КП-2	7
	СБОРОЧНЫЙ ЧЕРТЕЖ	
1.020-1/87.2-6 К002	КАРКАС ПРОСТРАНСТВЕННЫЙ КП-3, КП-4	8
	СБОРОЧНЫЙ ЧЕРТЕЖ	
1.020-1/87.2-6 К003	КАРКАС ПРОСТРАНСТВЕННЫЙ КП-5	9
	СБОРОЧНЫЙ ЧЕРТЕЖ	
1.020-1/87.2-6 К004	КАРКАС ПРОСТРАНСТВЕННЫЙ КП-6, КП-7	10
	СБОРОЧНЫЙ ЧЕРТЕЖ	
1.020-1/87.2-6 К005	КАРКАС ПРОСТРАНСТВЕННЫЙ КП	11
	СБОРОЧНЫЙ ЧЕРТЕЖ	
1.020-1/87.2-6 К006	КАРКАС ПРОСТРАНСТВЕННЫЙ КП-9, КП-10	12
	СБОРОЧНЫЙ ЧЕРТЕЖ	
1.020-1/87.2-6 К007	КАРКАС ПРОСТРАНСТВЕННЫЙ КП-11	13
	СБОРОЧНЫЙ ЧЕРТЕЖ	
1.020-1/87.2-6 К008	КАРКАС ПРОСТРАНСТВЕННЫЙ КП-12, КП-13	14
	СБОРОЧНЫЙ ЧЕРТЕЖ	
1.020-1/87.2-6 К009	КАРКАС ПРОСТРАНСТВЕННЫЙ КП-14, КП-15	15
	СБОРОЧНЫЙ ЧЕРТЕЖ	
1.020-1/87.2-6 К010	КАРКАС ПРОСТРАНСТВЕННЫЙ КП-16	16
	СБОРОЧНЫЙ ЧЕРТЕЖ	
1.020-1/87.2-6 К011	КАРКАС ПРОСТРАНСТВЕННЫЙ КП-17, КП-18	17
	СБОРОЧНЫЙ ЧЕРТЕЖ	

ОПЕРАТОР СИСТЕМЫ

САПР КиевЗНИИЭП

ВЗАМ ИНВ №

ПОДПИСЬ И ДАТА

ИНВ № ПОДЛ

1.020-1/87.2-6

НАЧ ОТД	ГОРОХОВ		
Н КОНТР	СИТНИК		
ГИП	СИТНИК		
ПРОВЕРИЛ	[illegible]		
РАЗРАБ	[illegible]		

СОДЕРЖАНИЕ

СТАДИЯ	ЛИСТ	ЛИСТОВ
Р	1	3

КиевЗНИИЭП

ФОРМАТ А4

ОБОЗНАЧЕНИЕ ДОКУМЕНТА	НАИМЕНОВАНИЕ	СТР.
1.020-1/87.2-6 К012	КАРКАС ПРОСТРАНСТВЕННЫЙ КП-19	18
	СБОРОЧНЫЙ ЧЕРТЕЖ	
1.020-1/87.2-6 К013	КАРКАС ПРОСТРАНСТВЕННЫЙ КП-20, КП-21	19
	СБОРОЧНЫЙ ЧЕРТЕЖ	
1.020-1/87.2-6 К014	КАРКАС ПРОСТРАНСТВЕННЫЙ КП-22, КП-23	20
	СБОРОЧНЫЙ ЧЕРТЕЖ	
1.020-1/87.2-6 К015	КАРКАС ПР. КП-24, КП-25	21
	СБОРОЧНЫЙ ЧЕРТЕЖ	
1.020-1/87.2-6 К016	КАРКАС ПРОСТРАНСТВЕННЫЙ КП-26, КП-27	22
	СБОРОЧНЫЙ ЧЕРТЕЖ	
1.020-1/87.2-6 К017	КАРКАС ПРОСТРАНСТВЕННЫЙ КП-28	23
	СБОРОЧНЫЙ ЧЕРТЕЖ	
1.020-1/87.2-6 К018	КАРКАС ПРОСТРАНСТВЕННЫЙ КП-29	24
	СБОРОЧНЫЙ ЧЕРТЕЖ	
1.020-1/87.2-6 К019	КАРКАС ПРОСТРАНСТВЕННЫЙ КП-30	25
	СБОРОЧНЫЙ ЧЕРТЕЖ	
1.020-1/87.2-6 К020	КАРКАС ПРОСТРАНСТВЕННЫЙ КП-31, КП-32	26
	СБОРОЧНЫЙ ЧЕРТЕЖ	
1.020-1/87.2-6 К021	КАРКАС ПРОСТРАНСТВЕННЫЙ КП-33, КП-34	27
	СБОРОЧНЫЙ ЧЕРТЕЖ	
1.020-1/87.2-6 К022	КАРКАС ПРОСТРАНСТВЕННЫЙ КП-35, КП-36	28
	СБОРОЧНЫЙ ЧЕРТЕЖ	
1.020-1/87.2-6 К023	КАРКАС ПРОСТРАНСТВЕННЫЙ КП-37	29
	СБОРОЧНЫЙ ЧЕРТЕЖ	
1.020-1/87.2-6 К024	КАРКАС ПРОСТРАНСТВЕННЫЙ КП-38	30
	СБОРОЧНЫЙ ЧЕРТЕЖ	

ОПЕРАТОР СИСТЕМЫ

САПР КиевЗНИИЭП

ВЗАМ ИНВ №

ПОДПИСЬ И ДАТА

ИНВ № ПОДЛ

1.020-1/87.2-6

ЛИСТ 2

ФОРМАТ А4

ОБОЗНАЧЕНИЕ ДОКУМЕНТА	НАИМЕНОВАНИЕ	СТР.
1.020-1/87.2-6 К025	КАРКАС ПРОСТРАНСТВЕННЫЙ КП-39	31
	СБОРОЧНЫЙ ЧЕРТЕЖ	
1.020-1/87.2-6 К026	КАРКАС ПРОСТРАНСТВЕННЫЙ КП-40	32
	СБОРОЧНЫЙ ЧЕРТЕЖ	
1.020-1/87.2-6 К027	КАРКАС ПРОСТРАНСТВЕННЫЙ КП-41	33
	СБОРОЧНЫЙ ЧЕРТЕЖ	
1.020-1/87.2-6 К028	КАРКАС ПРОСТРАНСТВЕННЫЙ КП-42	34
	СБОРОЧНЫЙ ЧЕРТЕЖ	
1.020-1/87.2-6 К029	КАРКАС ПРОСТРАНСТВЕННЫЙ КП-43 - КП-46	35
	СБОРОЧНЫЙ ЧЕРТЕЖ	
1.020-1/87.2-6 К030	КАРКАС ПРОСТРАНСТВЕННЫЙ КП-47, КП-48, КП-49	36
	СБОРОЧНЫЙ ЧЕРТЕЖ	
1.020-1/87.2-6 К031	КАРКАС ПРОСТРАНСТВЕННЫЙ КП-50, КП-51	37
	СБОРОЧНЫЙ ЧЕРТЕЖ	
1.020-1/87.2-6 К032	КАРКАС ПРОСТРАНСТВЕННЫЙ КП-52, КП-440	38
	СБОРОЧНЫЙ ЧЕРТЕЖ	
1.020-1/87.2-6 К033	КАРКАС ПРОСТРАНСТВЕННЫЙ КП-53, КП-54	39
	СБОРОЧНЫЙ ЧЕРТЕЖ	
1.020-1/87.2-6 К034	КАРКАС ПРОСТРАНСТВЕННЫЙ КП-55, КП-56	40
	СБОРОЧНЫЙ ЧЕРТЕЖ	
1.020-1/87.2-6 К035	КАРКАС ПРОСТРАНСТВЕННЫЙ КП-57 - КП-59	41
	СБОРОЧНЫЙ ЧЕРТЕЖ	
1.020-1/87.2-6 К036	КАРКАС ПРОСТРАНСТВЕННЫЙ КП-60	42
	СБОРОЧНЫЙ ЧЕРТЕЖ	
1.020-1/87.2-6 К037	КАРКАС ПРОСТРАНСТВЕННЫЙ КП-61	43
	СБОРОЧНЫЙ ЧЕРТЕЖ	
1.020-1/87.2-6 К038	КАРКАС ПРОСТРАНСТВЕННЫЙ КП-62	44
	СБОРОЧНЫЙ ЧЕРТЕЖ	
1.020-1/87.2-6 К039	КАРКАС ПРОСТРАНСТВЕННЫЙ КП-63 - КП-65	45
	СБОРОЧНЫЙ ЧЕРТЕЖ	
1.020-1/87.2-6 К040	КАРКАС ПРОСТРАНСТВЕННЫЙ КП-66, КП-67	46
	СБОРОЧНЫЙ ЧЕРТЕЖ	
1.020-1/87.2-6 К041	КАРКАС ПРОСТРАНСТВЕННЫЙ КП-68, КП-69	47
	СБОРОЧНЫЙ ЧЕРТЕЖ	
1.020-1/87.2-6 К042	КАРКАС ПРОСТРАНСТВЕННЫЙ КП-70, КП-71	48
	СБОРОЧНЫЙ ЧЕРТЕЖ	
1.020-1/87.2-6 К043	КАРКАС ПРОСТРАНСТВЕННЫЙ КП-72 - КП-74	49
	СБОРОЧНЫЙ ЧЕРТЕЖ	
1.020-1/87.2-6 К044	КАРКАС ПРОСТРАНСТВЕННЫЙ КП-75	50
	СБОРОЧНЫЙ ЧЕРТЕЖ	
1.020-1/87.2-6 К045	КАРКАС ПРОСТРАНСТВЕННЫЙ КП-76	51
	СБОРОЧНЫЙ ЧЕРТЕЖ	
1.020-1/87.2-6 К046	КАРКАС ПРОСТРАНСТВЕННЫЙ КП-77	52
	СБОРОЧНЫЙ ЧЕРТЕЖ	
1.020-1/87.2-6 К047	КАРКАС ПРОСТРАНСТВЕННЫЙ КП-78 - КП-80	53
	СБОРОЧНЫЙ ЧЕРТЕЖ	
1.020-1/87.2-6 К048	КАРКАС ПРОСТРАНСТВЕННЫЙ КП-81	54
	СБОРОЧНЫЙ ЧЕРТЕЖ	
1.020-1/87.2-6 К049	КАРКАС ПРОСТРАНСТВЕННЫЙ КП-82	55
	СБОРОЧНЫЙ ЧЕРТЕЖ	
1.020-1/87.2-6 К050	КАРКАС ПРОСТРАНСТВЕННЫЙ КП-83	56
	СБОРОЧНЫЙ ЧЕРТЕЖ	

САПР КиевЗНИИЭП | ОПЕРАТОР СИСТЕМЫ | ВЗАМ. ИНВ. № | ПОДПИСЬ И ДАТА | ИНВ. № ПОДЛ.

САПР КиевЗНИИЭП — Оператор системы

Обозначение документа	Наименование		Стр.
1.020-1/87.2-6 К051	Каркас пространственный	КП-84	57
	Сборочный чертеж		
1.020-1/87.2-6 К052	Каркас пространственный	КП-85 - КП-87	58
	Сборочный чертеж		
1.020-1/87.2-6 К053	Каркас пространственный	КП-88	59
	Сборочный чертеж		
1.020-1/87.2-6 К054	Каркас пространственный	КП-89 - КП-91	60
	Сборочный чертеж		
1.020-1/87.2-6 К055	Каркас пространственный	КП-92	61
	Сборочный чертеж		
1.020-1/87.2-6 К056	Каркас пространственный	КП-93	62
	Сборочный чертеж		
1.020-1/87.2-6 К057	Каркас пространственный	КП-94	63
	Сборочный чертеж		
1.020-1/87.2-6 К058	Каркас пространственный	КП-95	64
	Сборочный чертеж		
1.020-1/87.2-6 К059	Каркас пространственный	КП-96, КП-97	65
	Сборочный чертеж		
1.020-1/87.2-6 К060	Каркас пространственный	КП-98, КП-99	66
	Сборочный чертеж		
1.020-1/87.2-6 К061	Каркас пространственный	КП-100	67
	Сборочный чертеж		
1.020-1/87.2-6 К062	Каркас пространственный	КП-101, КП-102	68
	Сборочный чертеж		
1.020-1/87.2-6 К063	Каркас пространственный	КП-103	69
	Сборочный чертеж		

Инв. № подл. | Подпись и дата | Взам. инв. №

Формат А4

САПР КиевЗНИИЭП — Оператор системы

Обозначение документа	Наименование		Стр.
1.020-1/87.2-6 К064	Каркас пространственный	КП-104	70
	Сборочный чертеж		
1.020-1/87.2-6 К065	Каркас пространственный	КП-105, КП-106	71
	Сборочный чертеж		
1.020-1/87.2-6 К066	Каркас пространственный	КП-107, КП-108	72
	Сборочный чертеж		
1.020-1/87.2-6 К067	Каркас пространственный	КП-109, КП-110	73
	Сборочный чертеж		
1.020-1/87.2-6 К068	Каркас пространственный	КП-111, КП-112	74
	Сборочный чертеж		
1.020-1/87.2-6 К069	Каркас пространственный	КП-113	75
	Сборочный чертеж		
1.020-1/87.2-6 К070	Каркас пространственный	КП-114, КП-115	76
	Сборочный чертеж		
1.020-1/87.2-6 К071	Каркас пространственный	КП-116	77
	Сборочный чертеж		
1.020-1/87.2-6 К072	Каркас пространственный	КП-117	78
	Сборочный чертеж		
1.020-1/87.2-6 К073	Каркас пространственный	КП-118, КП-119	79
	Сборочный чертеж		
1.020-1/87.2-6 К074	Каркас пространственный	КП-120	80
	Сборочный чертеж		
1.020-1/87.2-6 К075	Каркас пространственный	КП-121, КП-122	81
	Сборочный чертеж		
1.020-1/87.2-6 К076	Каркас пространственный	КП-123	82
	Сборочный чертеж		

Инв. № подл. | Подпись и дата | Взам. инв. №

Формат А4

ОБОЗНАЧЕНИЕ ДОКУМЕНТА	НАИМЕНОВАНИЕ	СТР.
1.020-1/87.2-6 К077	КАРКАС ПРОСТРАНСТВЕННЫЙ КП-124	83
	СБОРОЧНЫЙ ЧЕРТЕЖ	
1.020-1/87.2-6 К078	КАРКАС ПРОСТРАНСТВЕННЫЙ КП-125, КП-126	84
	СБОРОЧНЫЙ ЧЕРТЕЖ	
1.020-1/87.2-6 К079	КАРКАС ПРОСТРАНСТВЕННЫЙ КП-127	85
	СБОРОЧНЫЙ ЧЕРТЕЖ	
1.020-1/87.2-6 К080	КАРКАС ПРОСТРАНСТВЕННЫЙ КП-128, КП-129	86
	СБОРОЧНЫЙ ЧЕРТЕЖ	
1.020-1/87.2-6 К081	КАРКАС ПРОСТРАНСТВЕННЫЙ КП-130	87
	СБОРОЧНЫЙ ЧЕРТЕЖ	
1.020-1/87.2-6 К082	КАРКАС ПРОСТРАНСТВЕННЫЙ КП-131	88
	СБОРОЧНЫЙ ЧЕРТЕЖ	
1.020-1/87.2-6 К083	КАРКАС ПРОСТРАНСТВЕННЫЙ КП-132, КП-133	89
	СБОРОЧНЫЙ ЧЕРТЕЖ	
1.020-1/87.2-6 К084	КАРКАС ПРОСТРАНСТВЕННЫЙ КП-134	90
	СБОРОЧНЫЙ ЧЕРТЕЖ	
1.020-1/87.2-6 К085	КАРКАС ПРОСТРАНСТВЕННЫЙ КП-135, КП-136	91
	СБОРОЧНЫЙ ЧЕРТЕЖ	
1.020-1/87.2-6 К086	КАРКАС ПРОСТРАНСТВЕННЫЙ КП-137	92
	СБОРОЧНЫЙ ЧЕРТЕЖ	
1.020-1/87.2-6 К087	КАРКАС ПРОСТРАНСТВЕННЫЙ КП-138	93
	СБОРОЧНЫЙ ЧЕРТЕЖ	
1.020-1/87.2-6 К088	КАРКАС ПРОСТРАНСТВЕННЫЙ КП-139	94
	СБОРОЧНЫЙ ЧЕРТЕЖ	
1.020-1/87.2-6 К089	КАРКАС ПРОСТРАНСТВЕННЫЙ КП-146	95
	СБОРОЧНЫЙ ЧЕРТЕЖ	

ОПЕРАТОР СИСТЕМЫ

САПР КиреЗНИИЭП

ВЗАМ ИНВ №

ПОДПИСЬ И ДАТА

ИНВ № ПОДЛ

ФОРМАТ А4

ОБОЗНАЧЕНИЕ ДОКУМЕНТА	НАИМЕНОВАНИЕ	СТР.
1.020-1/87.2-6 К090	КАРКАС ПРОСТРАНСТВЕННЫЙ КП-141	96
	СБОРОЧНЫЙ ЧЕРТЕЖ	
1.020-1/87.2-6 К091	КАРКАС ПРОСТРАНСТВЕННЫЙ КП-142, КП-143	97
	СБОРОЧНЫЙ ЧЕРТЕЖ	
1.020-1/87.2-6 К092	КАРКАС ПРОСТРАНСТВЕННЫЙ КП-144	98
	СБОРОЧНЫЙ ЧЕРТЕЖ	
1.020-1/87.2-6 К093	КАРКАС ПРОСТРАНСТВЕННЫЙ КП-145	99
	СБОРОЧНЫЙ ЧЕРТЕЖ	
1.020-1/87.2-6 У	УЗЛЫ	100

ОПЕРАТОР СИСТЕМЫ

САПР КиреЗНИИЭП

ВЗАМ ИНВ №

ПОДПИСЬ И ДАТА

ИНВ № ПОДЛ

ФОРМАТ А4

Настоящий выпуск содержит рабочие чертежи пространственных каркасов колонн сечением 400 X 400 мм выпуска 2-5.

Пространственные каркасы собираются из отдельных стержней, замкнутых хомутов, сеток косвенного армирования и закладных деталей при помощи контактной сварки.

Сварка стержней выполняется в соответствии с требованиями ГОСТ 14098-85 для соединений с нормируемой прочностью.

В зависимости от расчетных усилий предусмотрено изменение армирования пространственного каркаса по его длине обрывом продольной арматуры в вышерасположенных этажах колонны.

Диагональные связи должны привариваться к стержням продольной арматуры протяженными швами, длина швов не менее 5-ти диаметров арматуры связи.

Закладные детали МН-5 - МН-12 должны быть зафиксированы в проектном положении в форме.

Закладные детали МН-2 привариваются к продольным стержням пространственного каркаса дуговой сваркой односторонним швом.

Сборку пространственных каркасов рекомендуется производить на автоматизированных линиях согласно указаниям выпуска 0-7 "Указания по заводской технологии изготовления изделий".

Перечень выпусков, входящих в серию 1.020-1/87, приведен в выпуске 0-0.

				1.020-1/87.2-6 ТТ			
НАЧ ОТД	ГОРОХОВ			ТЕХНИЧЕСКИЕ ТРЕБОВАНИЯ	СТАДИЯ	ЛИСТ	ЛИСТОВ
Н КОНТР.	СИТНИК				Р		1
ГИП	СИТНИК				КиевЗНИИЭП		
ПРОВЕРИЛ	МОРОДЦОВА						
РАЗРАБ	ЛУКАНИН						

ОПЕРАТОР СИСТЕМЫ

САПР КиевЗНИИЭП

ВЗАМ. ИНВ. №

ПОДПИСЬ И ДАТА

ИНВ. № ПОДЛ.

ФОРМАТ А4

ОПЕРАТОР СИСТЕМЫ

САПР КиевЗНИИЭП

ВЗАМ. ИНВ. №

ПОДПИСЬ И ДАТА

ИНВ. № ПОДЛ.

ЛИСТ

ФОРМАТ А4

САПР КиевЗНИИЭП
ОПЕРАТОР СИСТЕМЫ МОЛОДЦОВА

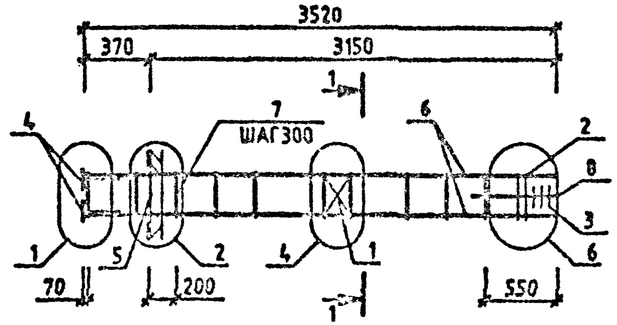

МАРКА	ПОЗ.	МАРКА АРМАТУРНОГО ИЗДЕЛИЯ	КОЛ. ШТ.	МАССА, КГ		ОБОЗНАЧЕНИЕ ДОКУМЕНТА 1.020-1/87.
				1 ШТ.	ВСЕГО	
КП-1	1	С-2	1	1.1	1.1	2-11 К01
	2	СКА-1	2	2.15	4.31	2-11 К02
	3	СКА-2	3	1.43	4.29	2-11 К03
	4	МН-2	4	1.1	4.4	2-11 К04
	5	МН-6	1	15.1	15.1	2-11 К06
	6	⌀20 А-Ш L=3500	4	8.63	34.53	БЧ
	7	ХМ-1	11	0.31	3.39	2-11 К11
	8	⌀6 А-I L=650	4	0.14	0.56	БЧ
				ИТОГО: 67.69		

МАРКА	ПОЗ.	МАРКА АРМАТУРНОГО ИЗДЕЛИЯ	КОЛ. ШТ.	МАССА, КГ		ОБОЗНАЧЕНИЕ ДОКУМЕНТА 1.020-1/87.
				1 ШТ.	ВСЕГО	
КП-2	1	С-2	1	1.1	1.1	2-11 К01
	2	СКА-1	2	2.15	4.31	2-11 К02
	3	СКА-2	3	1.43	4.29	2-11 К03
	4	МН-2	4	1.1	4.4	2-11 К04
	5	МН-6	1	19.78	19.78	2-11 К06
	6	⌀20 А-Ш L=3500	4	8.63	34.53	БЧ
	7	ХМ-1	11	0.31	3.39	2-11 К11
	8	⌀6 А-I L=650	4	0.14	0.56	БЧ
				ИТОГО: 72.37		

УЗЛЫ СМ. 1.020-1/87.2-6 У
ТЕХНИЧЕСКИЕ ТРЕБОВАНИЯ СМ. 1.020-1/87.2-6 ТТ
АРМАТУРА КЛАССОВ А-Ш, А-I ПО ГОСТ 5781-82

1-1
13

НАЧ.ОТД.	ГОРОХОВ		
НКОНТР.	СИТНИК		
ГИП	СИТНИК		
ПРОВЕРИЛ	ЛУКАШУК		
РАЗРАБ.	ГОРОХОВ		

1.020-1/87.2-6 К001

КАРКАС ПРОСТРАНСТВЕННЫЙ КП-1,КП-2 СБОРОЧНЫЙ ЧЕРТЕЖ

СТАДИЯ	ЛИСТ	ЛИСТОВ
Р		1

КиевЗНИИЭП

ФОРМАТ А3

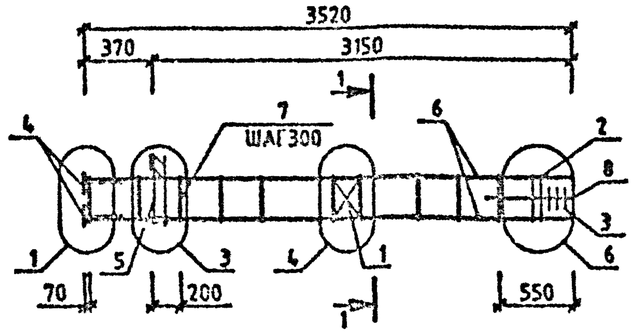

МАРКА	ПОЗ.	МАРКА АРМАТУРНОГО ИЗДЕЛИЯ	КОЛ. ШТ.	МАССА, КГ		ОБОЗНАЧЕНИЕ ДОКУМЕНТА 1.020-1/87.
				1 ШТ.	ВСЕГО	
КП-3	1	С-2	1	1.1	1.1	2-11 К01
	2	СКА-1	2	2.15	4.31	2-11 К02
	3	СКА-2	3	1.43	4.29	2-11 К03
	4	МН-2	4	1.1	4.4	2-11 К04
	5	МН-5	1	9.35	9.35	2-11 К05
	6	⌀20 А-Ш L=3500	4	8.63	34.53	БЧ
	7	ХМ-1	11	0.31	3.39	2-11 К11
	8	⌀6 А-I L=650	4	0.14	0.58	БЧ
				ИТОГО:81.95		

МАРКА	ПОЗ.	МАРКА АРМАТУРНОГО ИЗДЕЛИЯ	КОЛ. ШТ.	МАССА, КГ		ОБОЗНАЧЕНИЕ ДОКУМЕНТА 1.020-1/87.
				1 ШТ.	ВСЕГО	
КП-4	1	С-2	1	1.1	1.1	2-11 К01
	2	СКА-1	2	2.15	4.31	2-11 К02
	3	СКА-2	3	1.43	4.29	2-11 К03
	4	МН-2	4	1.1	4.4	2-11 К04
	5	МН-7	1	12.95	12.95	2-11 К07
	6	⌀20 А-Ш L=3500	4	8.63	34.53	БЧ
	7	ХМ-1	11	0.31	3.39	2-11 К11
	8	⌀6 А-I L=650	4	0.14	0.58	БЧ
				ИТОГО:65.54		

УЗЛЫ СМ. 1.020-1/87.2-6 У
ТЕХНИЧЕСКИЕ ТРЕБОВАНИЯ СМ. 1.020-1/87.2-6 ТТ
АРМАТУРА КЛАССОВ А-Ш, А-I ПО ГОСТ 5781-82

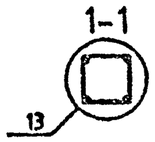

НАЧ.ОТД.	ГОРОХОВ		
Н.КОНТР.	СИТНИК		
ГИП	СИТНИК		
ПРОВЕРИЛ	ЛУКАШУК		
РАЗРАБ.	МОЛОДЦОВА		

1.020-1/87.2-6 К002

КАРКАС ПРОСТРАНСТВЕННЫЙ КП-3,КП-4 СБОРОЧНЫЙ ЧЕРТЕЖ

СТАДИЯ	ЛИСТ	ЛИСТОВ
Р		1

КиевЗНИИЭП

ФОРМАТ А3

МОЛОДЦОВА
ОПЕРАТОР СИСТЕМЫ
САПР КиевЗНИИЭП
ПОДПИСЬ И ДАТА
ВЗАМ. ИНВ.№

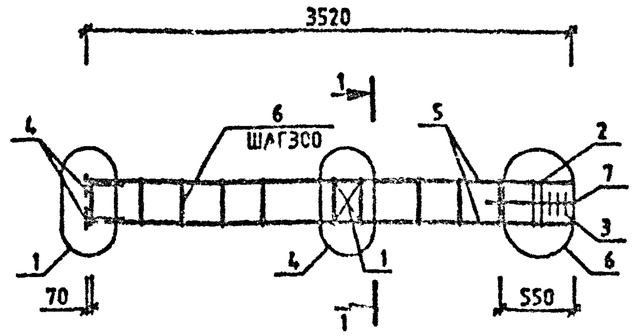

МАРКА	ПОЗ.	МАРКА АРМАТУРНОГО ИЗДЕЛИЯ	КОЛ. ШТ.	МАССА, КГ		ОБОЗНАЧЕНИЕ ДОКУМЕНТА 1.020-1/87.
				1 ШТ.	ВСЕГО	
КП-5	1	С-2	1	1.1	1.1	2-11 К01
	2	СКА-3	2	3.37	6.73	2-11 К02
	3	СКА-4	3	2.23	6.7	2-11 К03
	4	МН-2	4	1.1	4.4	2-11 К04
	5	Ф20 А-Ш L=3500	4	0.83	34.53	БЧ
	6	ХМ-1	11	0.31	3.39	2-11 К11
	7	Ф6 А-I L=650	4	0.14	0.58	БЧ
				ИТОГО:57.43		

УЗЛЫ СМ. 1.020-1/87.2-6 У
ТЕХНИЧЕСКИЕ ТРЕБОВАНИЯ СМ. 1.020-1/87.2-6 ТТ
АРМАТУРА КЛАССОВ А-Ш, А-I ПО ГОСТ 5781-82

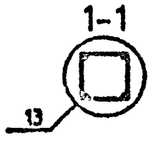

НАЧ.ОТД.	ГОРОХОВ		
Н.КОНТР.	СИТНИК		
ГИП	СИТНИК		
[illegible]	ЛУКАШУК		
[illegible]	[illegible]		

1.020-1/87.2-6 К003

КАРКАС ПРОСТРАНСТВЕННЫЙ КП-5 СБОРОЧНЫЙ ЧЕРТЕЖ

СТАДИЯ	ЛИСТ	ЛИСТОВ
Р		1

КиевЗНИИЭП

ФОРМАТ А3

САПР КиевЗНИИЭП | ПЕРАТОР СИСТЕМЫ | МОЛОДЦОВА

ИНВ. № ПОДЛ. | ПОДПИСЬ И ДАТА | ВЗАМ. ИНВ. №

САПР КиевЗНИИЭП
Молодцова
Операто системы

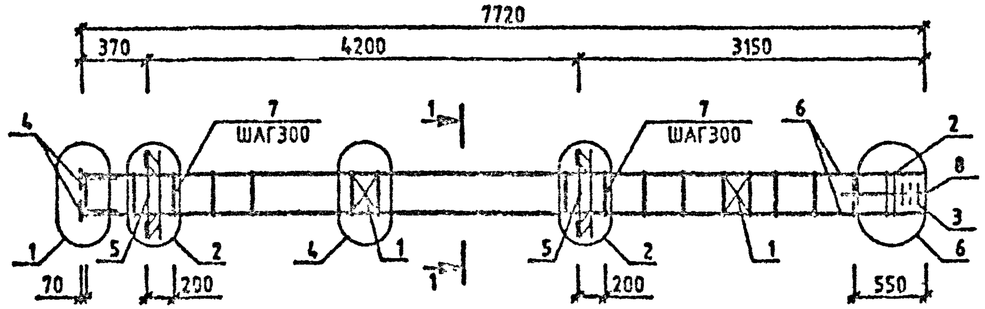

МАРКА	ПОЗ.	МАРКА АРМАТУРНОГО ИЗДЕЛИЯ	КОЛ. ШТ.	МАССА, КГ		ОБОЗНАЧЕНИЕ ДОКУМЕНТА 1.020-1/87.
				1 ШТ.	ВСЕГО	
КП-6	1	С-2	2	1.1	2.19	2-11 К01
	2	СКА-1	2	2.15	4.31	2-11 К02
	3	СКА-2	3	1.43	4.29	2-11 К03
	4	МН-2	4	1.1	4.4	2-11 К04
	5	МН-6	2	15.1	30.2	2-11 К06
	6	Ø20 А-Ш L=7700	4	18.99	75.96	БЧ
	7	ХМ-1	25	0.31	7.71	2-11 К11
	8	Ø6 А-I L=850	4	0.14	0.58	БЧ
				ИТОГО: 129.64		

МАРКА	ПОЗ.	МАРКА АРМАТУРНОГО ИЗДЕЛИЯ	КОЛ. ШТ.	МАССА, КГ		ОБОЗНАЧЕНИЕ ДОКУМЕНТА 1.020-1/87.
				1 ШТ.	ВСЕГО	
КП-7	1	С-2	2	1.1	2.19	2-11 К01
	2	СКА-1	2	2.15	4.31	2-11 К02
	3	СКА-2	3	1.43	4.29	2-11 К03
	4	МН-2	4	1.1	4.4	2-11 К04
	5	МН-8	2	19.78	39.57	2-11 К08
	6	Ø20 А-Ш L=7700	4	18.99	75.98	БЧ
	7	ХМ-1	25	0.31	7.71	2-11 К11
	8	Ø6 А-I L=850	4	0.14	0.58	БЧ
				ИТОГО: 139.00		

УЗЛЫ СМ. 1.020-1/87.2-6 У
ТЕХНИЧЕСКИЕ ТРЕБОВАНИЯ СМ. 1.020-1/87.2-6 ТТ
АРМАТУРА КЛАССОВ А-Ш, А-I ПО ГОСТ 5781-82

1-1
13

НАЧ.ОТД.	ГОРОХОВ			1.020-1/87.2-6 К004	
Н.КОНТР.	СИТНИК				
ГИП	СИТНИК			КАРКАС ПРОСТРАНСТВЕННЫЙ КП-6,КП-7 СБОРОЧНЫЙ ЧЕРТЕЖ	СТАДИЯ: Р; ЛИСТ: ; ЛИСТОВ: 1
ПРОВЕРИЛ					КиевЗНИИЭП
РАЗРАБ.	МОЛОДЦОВА				

ФОРМАТ А3

САПР КиевЗНИИЭП
МОЛОДЦОВА
ОПЕРАТОР СИСТЕМЫ

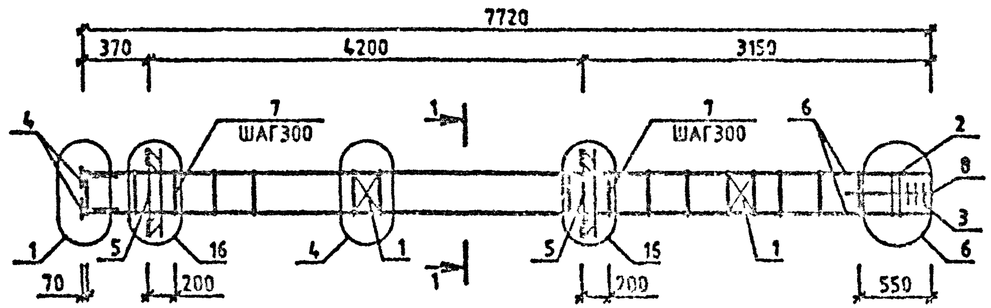

МАРКА	ПОЗ.	МАРКА АРМАТУРНОГО ИЗДЕЛИЯ	КОЛ. ШТ.	МАССА, КГ		ОБОЗНАЧЕНИЕ ДОКУМЕНТА 1.020-1/87.
				1 ШТ.	ВСЕГО	
КП-8	1	С-2	2	1.1	2.19	2-11 К01
	2	СКА-3	2	3.37	6.73	2-11 К02
	3	СКА-4	3	2.23	6.7	2-11 К03
	4	МН-2	4	1.1	4.4	2-11 К04
	5	МН-12	2	34.9	69.8	2-11 К10
	6	Ø20 А-Ш L=7700	4	18.99	75.96	БЧ
	7	ХМ-1	25	0.31	7.71	2-11 К11
	8	Ø6 А-I L=650	4	0.14	0.56	БЧ
				ИТОГО:	174.07	

УЗЛЫ СМ. 1.020-1/87.2-6 У
ТЕХНИЧЕСКИЕ ТРЕБОВАНИЯ СМ. 1.020-1/87.2-6 ТТ
АРМАТУРА КЛАССОВ А-Ш, А-I ПО ГОСТ 5781-82

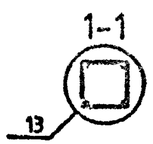

НАЧ.ОТД.	ГОРОХОВ		
Н.КОНТР.	СИТНИК		
ГИП	СИТНИК		
ПРОВЕРИЛ	ЛУКАШУК		
Т. ГРУПП.	МОЛОДЦОВА		

1.020-1/87.2-6 К005

КАРКАС ПРОСТРАНСТВЕННЫЙ КП-8 СБОРОЧНЫЙ ЧЕРТЕЖ

СТАДИЯ	ЛИСТ	ЛИСТОВ
Р		1

КиевЗНИИЭП

ФОРМАТ А3

САПР КиевЗНИИЭП
МОЛОДИСОВА
ОПЕРАТОР СИСТЕМЫ

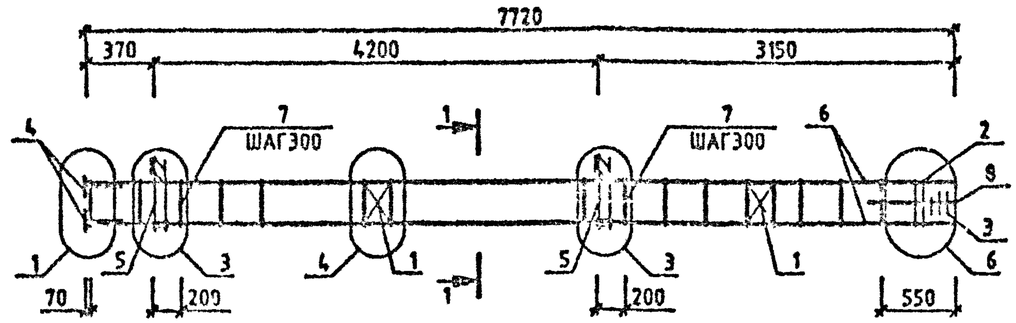

МАРКА	ПОЗ.	МАРКА АРМАТУРНОГО ИЗДЕЛИЯ	КОЛ. ШТ.	МАССА, КГ		ОБОЗНАЧЕНИЕ ДОКУМЕНТА 1.020-1/87.
				1 ШТ.	ВСЕГО	
КП-9	1	С-2	2	1.1	2.19	2-11 К01
	2	СКА-1	2	2.15	4.31	2-11 К02
	3	СКА-2	3	1.43	4.29	2-11 К03
	4	МН-2	4	1.1	4.4	2-11 К04
	5	МН-5	2	9.35	18.71	2-11 К05
	6	⌀20 А-Ш L=7700	4	18.99	75.96	БЧ
	7	ХМ-1	25	0.31	7.71	2-11 К11
	8	⌀6 А-I L=650	4	0.14	0.58	БЧ
				ИТОГО: 110.15		

МАРКА	ПОЗ.	МАРКА АРМАТУРНОГО ИЗДЕЛИЯ	КОЛ. ШТ.	МАССА, КГ		ОБОЗНАЧЕНИЕ ДОКУМЕНТА 1.020-1/87.
				1 ШТ.	ВСЕГО	
КП-10	1	С-2	2	1.1	2.19	2-11 К01
	2	СКА-1	2	2.15	4.31	2-11 К02
	3	СКА-2	3	1.43	4.29	2-11 К03
	4	МН-2	4	1.1	4.4	2-11 К04
	5	МН-7	2	12.95	25.91	2-11 К07
	6	⌀20 А-Ш L=7700	4	18.99	75.96	БЧ
	7	ХМ-1	25	0.31	7.71	2-11 К11
	8	⌀6 А-I L=650	4	0.14	0.58	БЧ
				ИТОГО: 125.35		

УЗЛЫ СМ. 1.020-1/87.2-6 У
ТЕХНИЧЕСКИЕ ТРЕБОВАНИЯ СМ. 1.020-1/87.2-6 ТТ
АРМАТУРА КЛАССОВ А-Ш, А-I ПО ГОСТ 5781-82

1-1
13

НАЧ.ОТД.	ГОРОХОВ		
Н.КОНТР.	СИТНИК		
ГИП	СИТНИК		
ПРОВЕРИЛ	АЛКАШИН		
РАЗРАБ.	МОЛОДИСОВА		

1.020-1/87.2-6 К006

КАРКАС ПРОСТРАНСТВЕННЫЙ КП-9,КП-10 СБОРОЧНЫЙ ЧЕРТЕЖ

СТАДИЯ	ЛИСТ	ЛИСТОВ
Р		1

КиевЗНИИЭП

ФОРМАТ А3

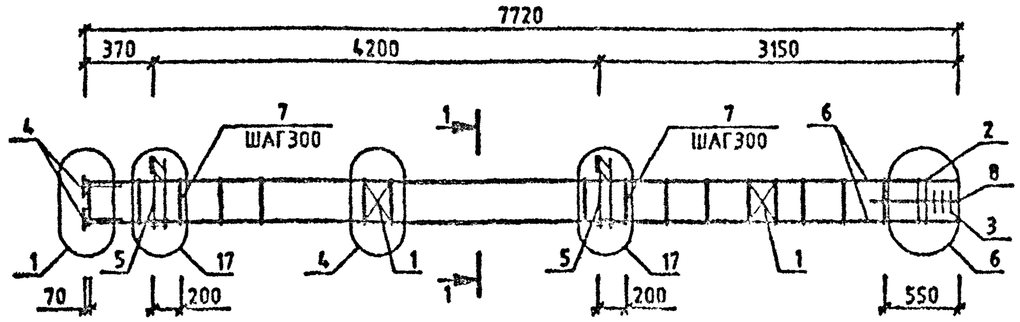

МАРКА	ПОЗ.	МАРКА АРМАТУРНОГО ИЗДЕЛИЯ	КОЛ. ШТ.	МАССА, КГ		ОБОЗНАЧЕНИЕ ДОКУМЕНТА 1.020-1/87.
				1 ШТ.	ВСЕГО	
КП-11	1	С-2	2	1.1	2.19	2-11 К01
	2	СКА-3	2	3.37	6.73	2-11 К02
	3	СКА-4	3	2.23	6.7	2-11 К03
	4	МН-2	4	1.1	4.4	2-11 К04
	5	МН-11	2	25.23	50.47	2-11 К09
	6	⌀20 А-Ш L=7700	4	18.99	75.96	БЧ
	7	ХМ-1	25	0.31	7.71	2-11 К11
	8	⌀8 А-I L=650	4	0.14	0.58	БЧ
				ИТОГО:	154.74	

УЗЛЫ СМ. 1.020-1/87.2-6 У
ТЕХНИЧЕСКИЕ ТРЕБОВАНИЯ СМ. 1.020-1/87.2-6 ТТ
АРМАТУРА КЛАССОВ А-Ш, А-I ПО ГОСТ 5781-82

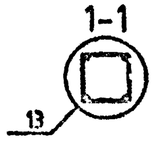

НАЧ.ОТД.	ГОРОХОВ		
Н.КОНТР.	СИТНИК		
ГИП	СИТНИК		
ПРОВЕРИЛ	ДУКАЛЕВ		
РАЗРАБ.	МОЛОДЦОВА		

1.020-1/87.2-6 К007

КАРКАС ПРОСТРАНСТВЕННЫЙ КП-11 СБОРОЧНЫЙ ЧЕРТЕЖ

СТАДИЯ	ЛИСТ	ЛИСТОВ
Р		1

КиевЗНИИЭП

ФОРМАТ А3

САПР КиевЗНИИЭП | ОПЕРАТОР СИСТЕМЫ | МОЛОДЦОВА

ИНВ № ПОДЛ | ПОДПИСЬ И ДАТА | ВЗАМ ИНВ №

САПР КиевЗНИИЭП | ОПЕРАТОР СИСТЕМЫ | МОЛОДЦОВА

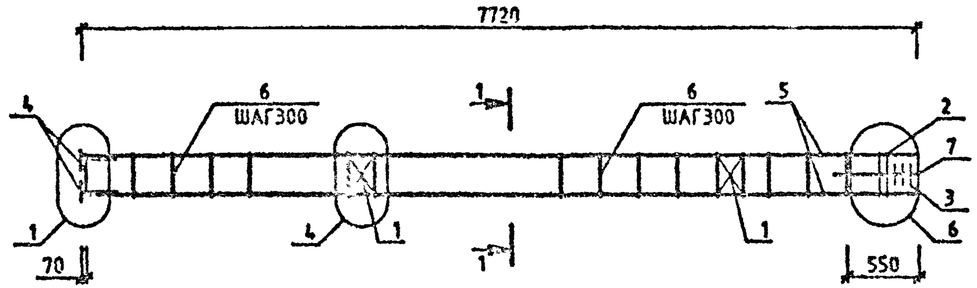

МАРКА	ПОЗ.	МАРКА АРМАТУРНОГО ИЗДЕЛИЯ	КОЛ. ИТ.	МАССА, КГ		ОБОЗНАЧЕНИЕ ДОКУМЕНТА 1.020-1/87.
				1 ИТ.	ВСЕГО	
КП-12	1	С-2	2	1.1	2.19	2-11 К01
	2	СКА-1	2	2.15	4.31	2-11 К02
	3	СКА-2	3	1.43	4.29	2-11 К03
	4	МН-2	4	1.1	4.4	2-11 К04
	5	Ф20 А-Ш L=7700	4	18.99	75.96	БЧ
	6	ХМ-1	25	0.31	7.71	2-11 К11
	7	Ф6 А-I L=650	4	0.14	0.56	БЧ
				ИТОГО:	99.44	

МАРКА	ПОЗ.	МАРКА АРМАТУРНОГО ИЗДЕЛИЯ	КОЛ. ИТ.	МАССА, КГ		ОБОЗНАЧЕНИЕ ДОКУМЕНТА 1.020-1/87.
				1 ИТ.	ВСЕГО	
КП-13	1	С-2	2	1.1	2.19	2-11 К01
	2	СКА-3	2	3.37	6.73	2-11 К02
	3	СКА-4	3	2.23	6.7	2-11 К03
	4	МН-2	4	1.1	4.4	2-11 К04
	5	Ф20 А-Ш L=7700	4	18.99	75.96	БЧ
	6	ХМ-1	25	0.31	7.71	2-11 К11
	7	Ф6 А-I L=650	4	0.14	0.56	БЧ
				ИТОГО:	104.27	

УЗЛЫ СМ. 1.020-1/87.2-6 У
ТЕХНИЧЕСКИЕ ТРЕБОВАНИЯ СМ. 1.020-1/87.2-6 ТТ
АРМАТУРА КЛАССОВ А-Ш, А-I ПО ГОСТ 5781-82

1-1

НАЧ.ОТД.	ГОРОХОВ		
Н.КОНТР.	СИТНИК		
ГИП	СИТНИК		
ПРОВЕРИЛ	ЛУКАШИК		
РАЗРАБ.	МОЛОДЦОВА		

1.020-1/87.2-6 К008

КАРКАС ПРОСТРАНСТВЕННЫЙ КП-12,КП-13 СБОРОЧНЫЙ ЧЕРТЕЖ

СТАДИЯ	ЛИСТ	ЛИСТОВ
Р		1

КиевЗНИИЭП

ФОРМАТ А3

ИНВ.№ ПОДЛ. | ПОДПИСЬ И ДАТА | ВЗАМ. ИНВ.№

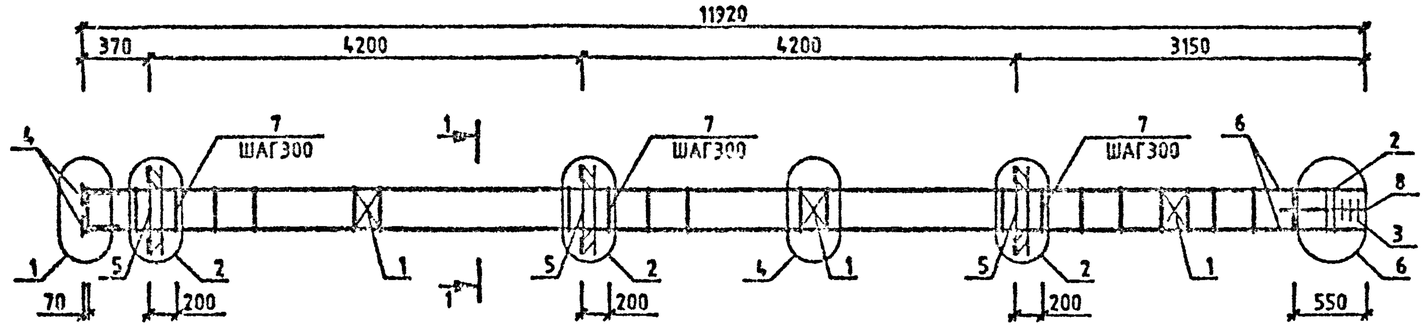

МАРКА	ПОЗ.	МАРКА АРМАТУРНОГО ИЗДЕЛИЯ	КОЛ. ШТ.	МАССА, КГ		ОБОЗНАЧЕНИЕ ДОКУМЕНТА 1.020-1/87.
				1 ШТ.	ВСЕГО	
КП-14	1	С-2	3	1.1	3.29	2-11 К01
	2	СКА-1	2	2.15	4.31	2-11 К02
	3	СКА-2	3	1.43	4.29	2-11 К03
	4	МН-2	4	1.1	4.4	2-11 К04
	5	МН-6	3	15.1	45.3	2-11 К06
	6	Ф20 А-Ш L=11900	4	29.35	117.39	БЧ
	7	ХМ-1	39	0.31	12.03	2-11 К11
	8	Ф6 А-I L=650	4	0.14	0.58	БЧ
				ИТОГО:191.50		

МАРКА	ПОЗ.	МАРКА АРМАТУРНОГО ИЗДЕЛИЯ	КОЛ. ШТ.	МАССА, КГ		ОБОЗНАЧЕНИЕ ДОКУМЕНТА 1.020-1/87.
				1 ШТ.	ВСЕГО	
КП-15	1	С-2	3	1.1	3.29	2-11 К01
	2	СКА-3	2	3.37	6.73	2-11 К02
	3	СКА-4	3	2.23	6.7	2-11 К03
	4	МН-2	4	1.1	4.4	2-11 К04
	5	МН-6	3	19.78	59.35	2-11 К08
	6	Ф20 А-Ш L=11900	4	29.35	117.39	БЧ
	7	ХМ-1	39	0.31	12.03	2-11 К11
	8	Ф6 А-I L=650	4	0.14	0.58	БЧ
				ИТОГО:210.47		

УЗЛЫ СМ. 1.020-1/87.2-6 У
ТЕХНИЧЕСКИЕ ТРЕБОВАНИЯ СМ. 1.020-1/87.2-6 ТТ
АРМАТУРА КЛАССОВ А-Ш, А-I ПО ГОСТ 5781-82

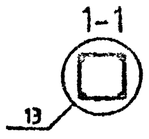

НАЧ.ОТД.	ГОРОХОВ		1.020-1/87.2-6 К009
Н.КОНТР.	СИТНИК		КАРКАС ПРОСТРАНСТВЕННЫЙ КП-14,КП-15 СБОРОЧНЫЙ ЧЕРТЕЖ
ГИП	СИТНИК		СТАДИЯ: Р; ЛИСТ; ЛИСТОВ: 1
ПРОВЕРИЛ	ЛУКАШИК		КиевЗНИИЭП
РАЗРАБ.	МОЛОДЦОВА		

ФОРМАТ А3

МОЛОДЦОВА
ОПЕРАТОР СИСТЕМЫ
САПР КиевЗНИИЭП
ВЗАМ. ИНВ.№
ПОДПИСЬ И ДАТА
ИНВ.№ ПОДЛ.

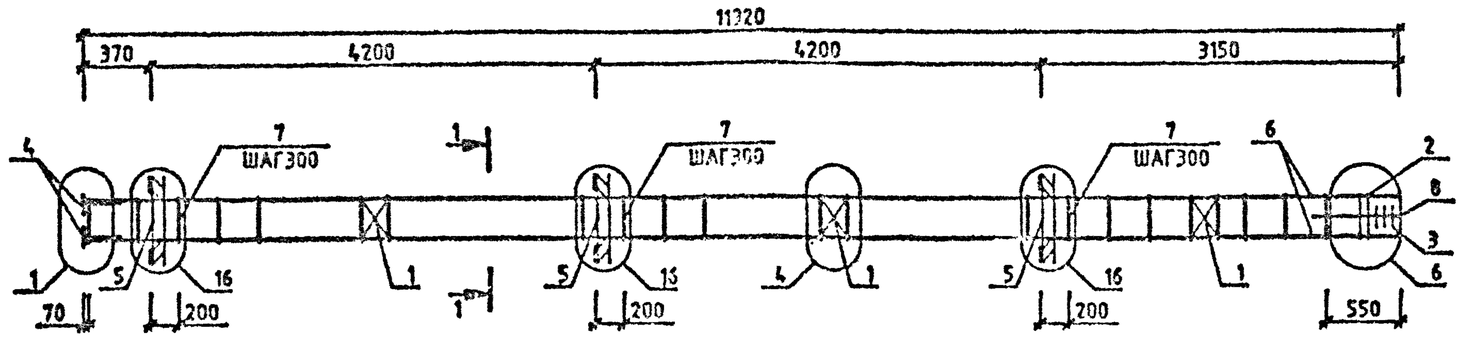

МАРКА	ПОЗ.	МАРКА АРМАТУРНОГО ИЗДЕЛИЯ	КОЛ. ШТ.	МАССА, КГ		ОБОЗНАЧЕНИЕ ДОКУМЕНТА 1.020-1/87.
				1 ШТ.	ВСЕГО	
КП-16	1	С-2	3	1.1	3.29	2-11 К01
	2	СКА-3	2	3.37	6.73	2-11 К02
	3	СКА-4	3	2.23	6.7	2-11 К03
	4	МН-2	4	1.1	4.4	2-11 К04
	5	МН-12	3	34.9	104.7	2-11 К10
	6	⌀20 А-Ш L=11900	4	29.35	117.39	БЧ
	7	ХМ-1	39	0.31	12.03	2-11 К11
	8	⌀8 А-I L=650	4	0.14	0.58	БЧ
				ИТОГО: 255.82		

УЗЛЫ СМ. 1.020-1/87.2-6 У
ТЕХНИЧЕСКИЕ ТРЕБОВАНИЯ СМ. 1.020-1/87.2-6 ТТ
АРМАТУРА КЛАССОВ А-Ш, А-I ПО ГОСТ 5781-82

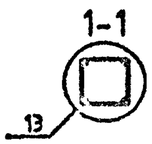

НАЧ.ОТД.	ГОРОХОВ		
Н.КОНТР.	СИТНИК		
ГИП	СИТНИК		
ПРОВЕРИЛ	ЛУКАШУК		
ГАРАНТ.	МОЛОДЦОВА		

1.020-1/87.2-6 К010

КАРКАС ПРОСТРАНСТВЕННЫЙ КП-16 СБОРОЧНЫЙ ЧЕРТЕЖ

СТАДИЯ	ЛИСТ	ЛИСТОВ
Р		1

КиевЗНИИЭП

ФОРМАТ А3

МОЛОДЦОВА
ОПЕРАТОР ЭВМ
САПР КиевЗНИИЭП
ИНВ.№ ПОДЛ. | ПОДПИСЬ И ДАТА | ВЗАМ. ИНВ.№

САПР КиевЗНИИЭП
ОПЕРАТОР СИСТЕМЫ
МОЛОДЦОВА

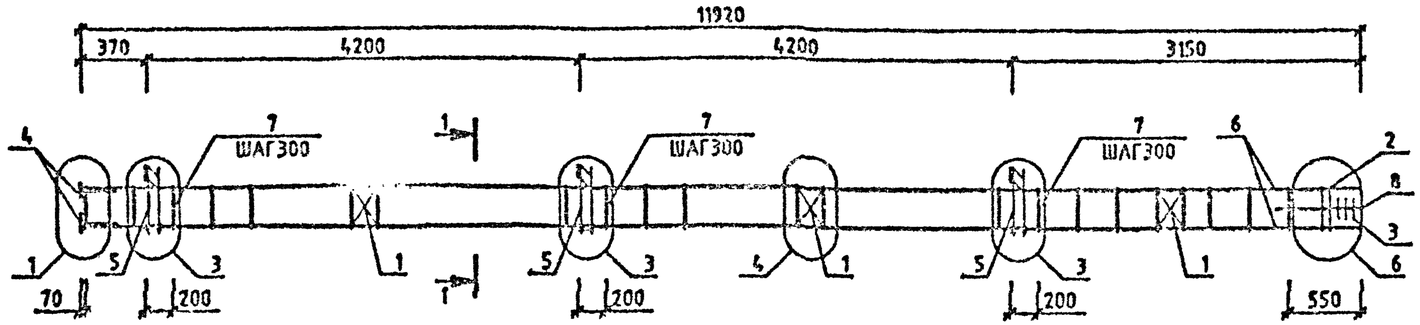

МАРКА	ПОЗ.	МАРКА АРМАТУРНОГО ИЗДЕЛИЯ	КОЛ. ШТ.	МАССА, КГ		ОБОЗНАЧЕНИЕ ДОКУМЕНТА 1.020-1/87.
				1 ШТ.	ВСЕГО	
КП-17	1	С-2	3	1.1	3.29	2-11 К01
	2	СКА-1	2	2.15	4.31	2-11 К02
	3	СКА-2	3	1.43	4.29	2-11 К03
	4	МН-2	4	1.1	4.4	2-11 К04
	5	МН-5	3	9.35	28.06	2-11 К05
	6	920 А-Ш L=11900	4	29.35	117.39	БЧ
	7	ХМ-1	39	0.31	12.03	2-11 К11
	8	98 А-I L=850	4	0.14	0.50	БЧ
				ИТОГО:	174.35	

МАРКА	ПОЗ.	МАРКА АРМАТУРНОГО ИЗДЕЛИЯ	КОЛ. ШТ.	МАССА, КГ		ОБОЗНАЧЕНИЕ ДОКУМЕНТА 1.020-1/87.
				1 ШТ.	ВСЕГО	
КП-18	1	С-2	3	1.1	3.29	2-11 К01
	2	СКА-1	2	2.15	4.31	2-11 К02
	3	СКА-2	3	1.43	4.29	2-11 К03
	4	МН-2	4	1.1	4.4	2-11 К04
	5	МН-7	3	12.95	38.86	2-11 К07
	6	920 А-Ш L=11900	4	29.35	117.39	БЧ
	7	ХМ-1	39	0.31	12.03	2-11 К11
	8	98 А-I L=850	4	0.14	0.56	БЧ
				ИТОГО:	185.15	

УЗЧЫ СН. 1.020-1/87.2-6 Ш
ТЕХНИЧЕСКИЕ ТРЕБОВАНИЯ СН. 1.020-1/87.2-6 ТТ
АРМАТУРА КЛАССОВ А-Ш, А-I ПО ГОСТ 5781-82

1-1

НАЧ.ОТД.	ГОРОХОВ		
Н.КОНТР.	СИТНИК		
ГИП	СИТНИК		
ПРОВЕРИЛ	ЛУКАШУК		
РАЗРАБ.	ШОРОПОВА		

1.020-1/87.2-6.К011

КАРКАС ПРОСТРАНСТВЕННЫЙ КП-17,КП-18 СБОРОЧНЫЙ ЧЕРТЕЖ

СТАДИЯ	ЛИСТ	ЛИСТОВ
Р		1

КиевЗНИИЭП

ФОРМАТ А3

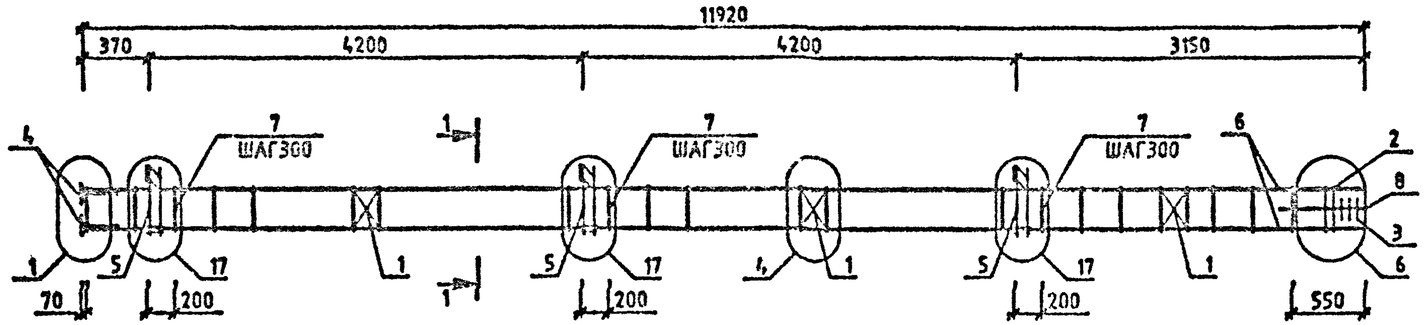

МАРКА	ПОЗ.	МАРКА АРМАТУРНОГО ИЗДЕЛИЯ	КОЛ. ШТ.	МАССА, КГ		ОБОЗНАЧЕНИЕ ДОКУМЕНТА 1.020-1/87.
				1 ШТ.	ВСЕГО	
КП-19	1	С-2	3	1.1	3.29	2-11 К01
	2	СКА-3	2	3.37	6.73	2-11 К02
	3	СКА-4	3	2.23	6.7	2-11 К03
	4	МН-2	4	1.1	4.4	2-11 К04
	5	МН-11	3	25.23	75.7	2-11 К09
	6	Ф20 А-Ш L=11900	4	29.35	117.39	БЧ
	7	ХМ-1	39	0.31	12.03	2-11 К11
	8	Ф6 А-I L=850	4	0.14	0.58	БЧ
				ИТОГО:226.82		

УЗЛЫ СМ. 1.020-1/87.2-6 У
ТЕХНИЧЕСКИЕ ТРЕБОВАНИЯ СМ. 1.020-1/87.2-6 ТТ
АРМАТУРА КЛАССОВ А-Ш, А-I ПО ГОСТ 5781-82

1-1

НАЧ.ОТД.	ГОРОХОВ		
Н.КОНТР.	СИТНИК		
ГИП	СИТНИК		
ПРОВЕРИЛ	ЛУКАШУК		
РАЗРАБ.	МОЛОДЦОВА		

1.020-1/87.2-6 К012

КАРКАС ПРОСТРАНСТВЕННЫЙ КП-19 СБОРОЧНЫЙ ЧЕРТЕЖ

СТАДИЯ	ЛИСТ	ЛИСТОВ
Р		1

КиевЗНИИЭП

ФОРМАТ А3

САПР КиевЗНИИЭП
ОПЕРАТОР СИСТЕМЫ
МОЛОДЦОВА
ПОДПИСЬ И ДАТА
ЗАМ. ИНВ.№

САПР КиевЗНИИЭП
МОЛОДЦОВА
ОПЕРАТОР СИСТЕМЫ
ВЗАМ. ИНВ.№
ПОДПИСЬ И ДАТА
ИНВ.№ ПОДЛ.

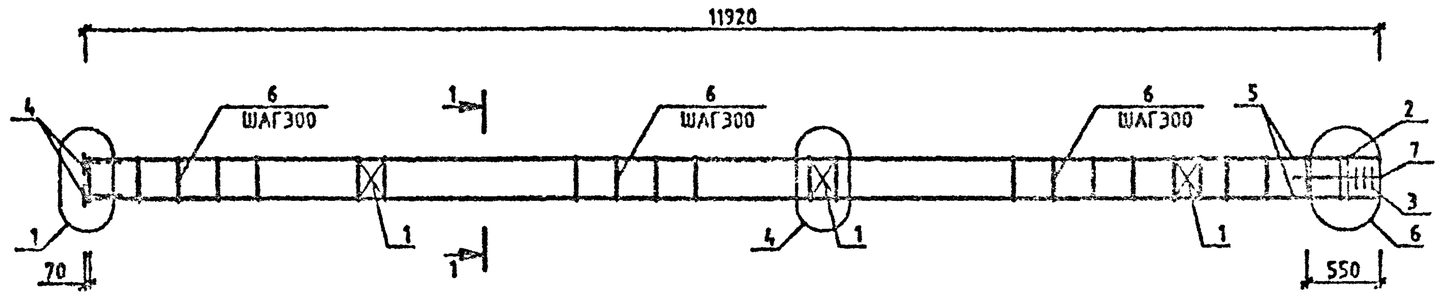

МАРКА	ПОЗ.	МАРКА АРМАТУРНОГО ИЗДЕЛИЯ	КОЛ. ШТ.	МАССА, КГ		ОБОЗНАЧЕНИЕ ДОКУМЕНТА 1.020-1/87.
				1 ШТ.	ВСЕГО	
КП-20	1	С-2	3	1.1	3.29	2-11 К01
	2	СКА-1	2	2.15	4.31	2-11 К02
	3	СКА-2	3	1.43	4.29	2-11 К03
	4	МН-2	4	1.1	4.4	2-11 К04
	5	⌀20 А-Ш L=11900	4	29.35	117.39	БЧ
	6	ХМ-1	39	0.31	12.03	2-11 К11
	7	⌀6 А-I L=650	4	0.14	0.58	БЧ
				ИТОГО:	146.29	

МАРКА	ПОЗ.	МАРКА АРМАТУРНОГО ИЗДЕЛИЯ	КОЛ. ШТ.	МАССА, КГ		ОБОЗНАЧЕНИЕ ДОКУМЕНТА 1.020-1/87.
				1 ШТ.	ВСЕГО	
КП-21	1	С-2	3	1.1	3.29	2-11 К01
	2	СКА-3	2	3.37	6.73	2-11 К02
	3	СКА-4	3	2.23	6.7	2-11 К03
	4	МН-2	4	1.1	4.4	2-11 К04
	5	⌀20 А-Ш L=11900	4	29.35	117.39	БЧ
	6	ХМ-1	39	0.31	12.03	2-11 К11
	7	⌀6 А-I L=650	4	0.14	0.58	БЧ
				ИТОГО:	151.12	

УЗПИ СН. 1.020-1/87.2-6 У
ТЕХНИЧЕСКИЕ ТРЕБОВАНИЯ СН. 1.020-1/87.2-6 ТТ
АРМАТУРА КЛАССОВ А-Ш, А-I ПО ГОСТ 5781-82

1-1
13

НАЧ.ОТД.	ГОРОХОВ		1.020-1/87.2-6 К013
Н.КОНТР.	СИТНИК		КАРКАС ПРОСТРАНСТВЕННЫЙ КП-20,КП-21 СБОРОЧНЫЙ ЧЕРТЕЖ
ГИП	СИТНИК		СТАДИЯ Р; ЛИСТ; ЛИСТОВ 1
ПРОВЕРИЛ	ЛУКАШЕК		КиевЗНИИЭП
ГРУППА	МОЛОДЦОВА		

ФОРМАТ А3

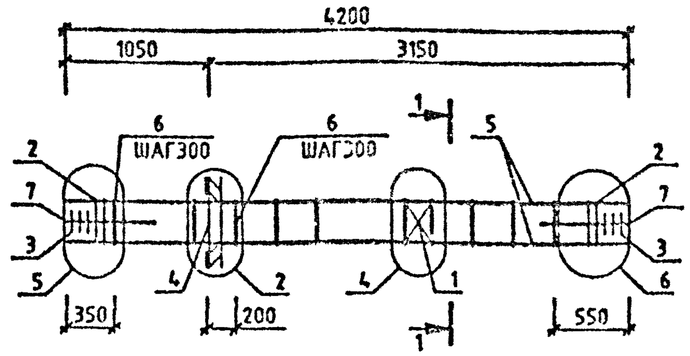

МАРКА	ПОЗ.	МАРКА АРМАТУРНОГО ИЗДЕЛИЯ	КОЛ. ШТ.	МАССА, КГ		ОБОЗНАЧЕНИЕ ДОКУМЕНТА 1.020-1/87.
				1 ШТ.	ВСЕГО	
КП-22	1	С-2	1	1.1	1.1	2-11 К01
	2	СКА-3	4	3.37	13.47	2-11 К02
	3	СКА-4	6	2.23	13.39	2-11 К03
	4	МН-6	1	15.1	15.1	2-11 К06
	5	Ф20 А-Ш L=4200	4	10.36	41.43	БЧ
	6	ХМ-1	12	0.31	3.7	2-11 К11
	7	Ф6 А-I L=650	8	0.14	1.15	БЧ
				ИТОГО:89.34		

МАРКА	ПОЗ.	МАРКА АРМАТУРНОГО ИЗДЕЛИЯ	КОЛ. ШТ.	МАССА, КГ		ОБОЗНАЧЕНИЕ ДОКУМЕНТА 1.020-1/87.
				1 ШТ.	ВСЕГО	
КП-23	1	С-2	1	1.1	1.1	2-11 К01
	2	СКА-3	4	3.37	13.47	2-11 К02
	3	СКА-4	6	2.23	13.39	2-11 К03
	4	МН-8	1	19.78	19.78	2-11 К08
	5	Ф20 А-Ш L=4200	4	10.36	41.43	БЧ
	6	ХМ-1	12	0.31	3.7	2-11 К11
	7	Ф6 А-I L=650	8	0.14	1.15	БЧ
				ИТОГО:94.02		

УЗЛЫ СМ. 1.020-1/87.2-6 У
ТЕХНИЧЕСКИЕ ТРЕБОВАНИЯ СМ. 1.020-1/87.2-6 ТТ
АРМАТУРА КЛАССОВ А-Ш, А-I ПО ГОСТ 5781-82

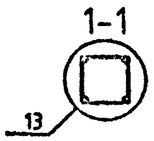

НАЧ.ОТД.	ГОРОХОВ		
Н.КОНТР	СИТНИК		
ГИП	СИТНИК		
ПРОВЕРИЛ	ЛУКАШУК		
РАЗРАБ.	МОЛОДЦОВА		

1.020-1/87.2-6 К014

КАРКАС ПРОСТРАНСТВЕННЫЙ КП-22,КП-23 СБОРОЧНЫЙ ЧЕРТЕЖ

СТАДИЯ	ЛИСТ	ЛИСТОВ
Р		1

КиевЗНИИЭП

ФОРМАТ А3

САПР КиевЗНИИЭП
ОПЕРАТОР СИСТЕМЫ
МОЛОДЦОВА
ПОДПИСЬ И ДАТА | ВЗАМ. ИНВ.№

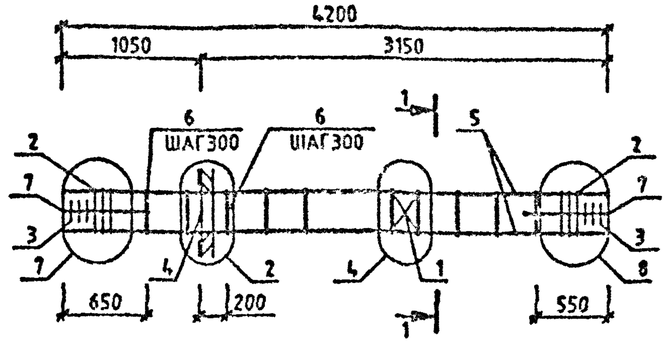

МАРКА	ПОЗ.	МАРКА АРМАТУРНОГО ИЗДЕЛИЯ	КОЛ. ШТ.	МАССА, КГ		ОБОЗНАЧЕНИЕ ДОКУМЕНТА 1.020-1/87.
				1 ШТ.	ВСЕГО	
КП-24	1	С-2	1	1.1	1.1	2-11 К01
	2	СКА-3	6	3.37	20.2	2-11 К02
	3	СКА-4	6	2.23	13.39	2-11 К03
	4	МН-8	1	15.1	15.1	2-11 К06
	5	Ф32 А-Ш L=4200	4	26.52	106.06	БЧ
	6	ХМ-2	11	0.56	6.21	2-11 К11
	7	Ф8 А-I L=650	8	0.14	1.15	БЧ
				ИТОГО:163.21		

МАРКА	ПОЗ.	МАРКА АРМАТУРНОГО ИЗДЕЛИЯ	КОЛ. ШТ.	МАССА, КГ		ОБОЗНАЧЕНИЕ ДОКУМЕНТА 1.020-1/87.
				1 ШТ.	ВСЕГО	
КП-25	1	С-2	1	1.1	1.1	2-11 К01
	2	СКА-3	6	3.37	20.2	2-11 К02
	3	СКА-4	6	2.23	13.39	2-11 К03
	4	МН-8	1	19.78	19.78	2-11 К08
	5	Ф32 А-Ш L=4200	4	26.52	106.06	БЧ
	6	ХМ-2	11	0.56	6.21	2-11 К11
	7	Ф8 А-I L=650	8	0.14	1.15	БЧ
				ИТОГО:167.89		

УЗЛЫ СМ. 1020-1/87.2-6 У
ТЕХНИЧЕСКИЕ ТРЕБОВАНИЯ СМ. 1020-1/87.2-6 ТТ
АРМАТУРА КЛАССОВ А-Ш, А-I ПО ГОСТ 5781-82

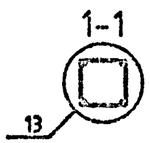

НАЧ.ОТД.	ГОРОХОВ	
Н.КОНТР.	СИТНИК	
ГИП	СИТНИК	
ПРОВЕРИЛ	ЛУКАШУК	
ХАРРАБ.	МОЛОДЦОВА	

1.020-1/87.2-6 К015

КАРКАС ПРОСТРАНСТВЕННЫЙ КП-24,КП-25 СБОРОЧНЫЙ ЧЕРТЕЖ

СТАДИЯ	ЛИСТ	ЛИСТОВ
Р		1

КиевЗНИИЭП

ФОРМАТ А3

МОЛОДЦОВА
ОПЕРАТОР СИСТЕМЫ
САПР КиевЗНИИЭП
ПОДПИСЬ И ДАТА
ВЗАМ ИНВ №

САПР КиевЗНИИЭП
Оператор системы
Молодцова

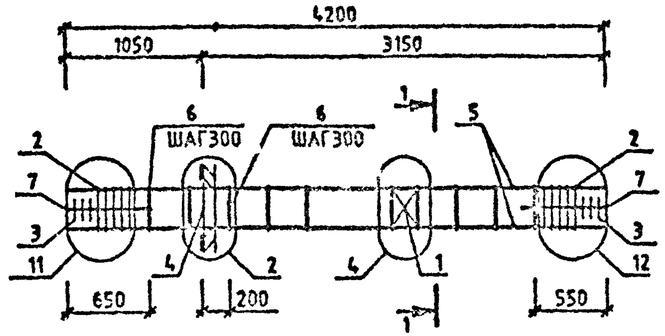

МАРКА	ПОЗ.	МАРКА АРМАТУРНОГО ИЗДЕЛИЯ	КОЛ. ШТ.	МАССА, КГ		ОБОЗНАЧЕНИЕ ДОКУМЕНТА 1.020-1/87.
				1 ШТ.	ВСЕГО	
КП-26	1	С-2	1	1.1	1.1	2-11 К01
	2	СКА-3	10	3.37	33.66	2-11 К02
	3	СКА-4	6	2.23	13.39	2-11 К03
	4	МН-6	1	15.1	15.1	2-11 К06
	5	⌀40 А-Ш L=4200	4	41.43	165.73	БЧ
	6	ХМ-3	11	0.91	9.97	2-11 К11
	7	⌀6 А-I L=650	8	0.14	1.15	БЧ
				ИТОГО: 240.1		

МАРКА	ПОЗ.	МАРКА АРМАТУРНОГО ИЗДЕЛИЯ	КОЛ. ШТ.	МАССА, КГ		ОБОЗНАЧЕНИЕ ДОКУМЕНТА 1.020-1/87.
				1 ШТ.	ВСЕГО	
КП-27	1	С-2	1	1.1	1.1	2-11 К01
	2	СКА-3	10	3.37	33.66	2-11 К02
	3	СКА-4	6	2.23	13.39	2-11 К03
	4	МН-6	1	19.78	19.78	2-11 К06
	5	⌀40 А-Ш L=4200	4	41.43	165.73	БЧ
	6	ХМ-3	11	0.91	9.97	2-11 К11
	7	⌀6 А-I L=650	8	0.14	1.15	БЧ
				ИТОГО: 244.78		

УЗЛЫ СМ. 1.020-1/87.2-6 У
ТЕХНИЧЕСКИЕ ТРЕБОВАНИЯ СМ. 1.020-1/87.2-6 ТТ
АРМАТУРА КЛАССОВ А-Ш, А-I ПО ГОСТ 5781-82

1-1
13

НАЧ.ОТД.	ГОРОХОВ		
Н.КОНТР.	СИТНИК		
ГИП	СИТНИК		
ПРОВЕРИЛ	ЛОКАЙЧУК		
РАЗРАБ.	МОЛОДЦОВА		

1.020-1/87.2-6 К016

КАРКАС ПРОСТРАНСТВЕННЫЙ КП-26, КП-27 СБОРОЧНЫЙ ЧЕРТЕЖ

СТАДИЯ	ЛИСТ	ЛИСТОВ
Р		1

КиевЗНИИЭП

ФОРМАТ А3

САПР Киев ЗНИИЭП
Молодцова
Оператор системы

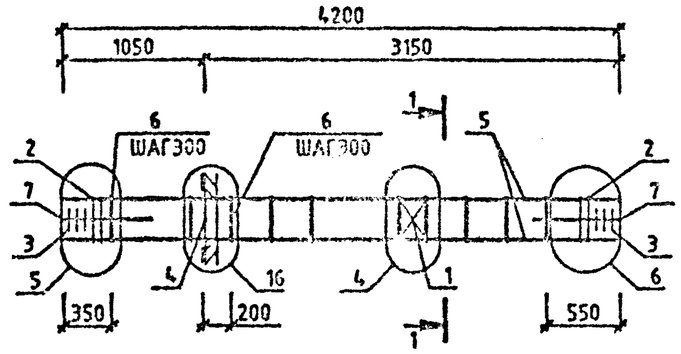

МАРКА	ПОЗ.	МАРКА АРМАТУРНОГО ИЗДЕЛИЯ	КОЛ. ШТ.	МАССА, КГ		ОБОЗНАЧЕНИЕ ДОКУМЕНТА 1.020-1/87.
				1 ШТ.	ВСЕГО	
КП-28	1	С-2	1	1.1	1.1	2-11 К01
	2	СКА-3	4	3.37	13.47	2-11 К02
	3	СКА-4	6	2.23	13.39	2-11 К03
	4	МН-12	1	34.9	34.9	2-11 К10
	5	Ø20 А-Ш L=4200	4	10.36	41.43	БЧ
	6	ХМ-1	12	0.31	3.7	2-11 К11
	7	Ø6 А-I L=650	8	0.14	1.15	БЧ
				ИТОГО:	109.14	

Узлы см. 1.020-1/87.2-6 У

ТЕХНИЧЕСКИЕ ТРЕБОВАНИЯ СМ. 1.020-1/87.2-6 ТТ

АРМАТУРА КЛАССОВ А-Ш, А-I ПО ГОСТ 5781-82

1-1

13

НАЧ.ОТД.	ГОРОХОВ		1.020-1/87.2-6 К017
Н.КОНТР.	СИТНИК		КАРКАС ПРОСТРАНСТВЕННЫЙ КП-28 СБОРОЧНЫЙ ЧЕРТЕЖ
ГИП	СИТНИК		Стадия: Р; Лист: ; Листов: 1
ПРОВЕРИЛ	ЛУКАШУК		КиевЗНИИЭП
	МОЛОДЦОВА		

Инв.№ подл. | Подпись и дата | Взам. инв.№

ФОРМАТ А3

САПР КиевЗНИИЭП
ОПЕРАТОР СИСТЕМЫ
МОЛОДЦОВА

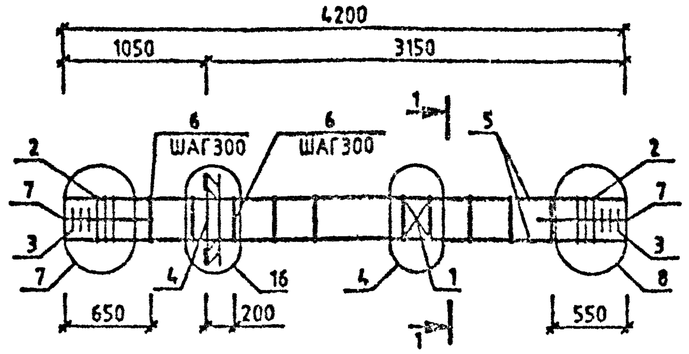

МАРКА	ПОЗ.	МАРКА АРМАТУРНОГО ИЗДЕЛИЯ	КОЛ. ШТ.	МАССА, КГ		ОБОЗНАЧЕНИЕ ДОКУМЕНТА 1.020-1/87.
				1 ШТ.	ВСЕГО	
КП-29	1	С-2	1	1.1	1.1	2-11 К01
	2	СКА-3	6	3.37	20.2	2-11 К02
	3	СКА-4	6	2.23	13.39	2-11 К03
	4	МН-12	1	34.9	34.9	2-11 К10
	5	Ø32 А-Ш L=4200	4	26.52	106.06	БЧ
	6	ХМ-2	11	0.56	6.21	2-11 К11
	7	Ø6 А-I L=650	8	0.14	1.15	БЧ
				ИТОГО: 183.01		

1-1

13

УЗЛЫ СМ. 1.020-1/87.2-6 У
ТЕХНИЧЕСКИЕ ТРЕБОВАНИЯ СМ. 1.020-1/87.2-6 ТТ
АРМАТУРА КЛАССОВ А-Ш, А-I ПО ГОСТ 5781-82

НАЧ.ОТД.	ГОРОХОВ		
Н.КОНТР.	СИТНИК		
ГИП	СИТНИК		
ПРОВЕРИЛ	ЛУКАШУК		
РАЗРАБ.	МОЛОДЦОВА		

1.020-1/87.2-6 К018

КАРКАС ПРОСТРАНСТВЕННЫЙ КП-29 СБОРОЧНЫЙ ЧЕРТЕЖ

СТАДИЯ	ЛИСТ	ЛИСТОВ
Р		1

КиевЗНИИЭП

ФОРМАТ А3

ИНВ.№ ПОДЛ. | ПОДПИСЬ И ДАТА | ВЗАМ. ИНВ.№

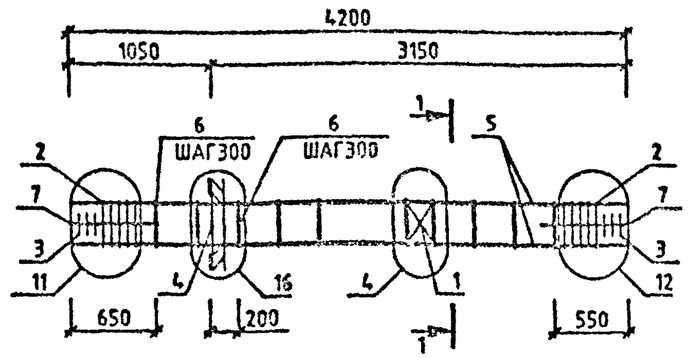

МАРКА	ПОЗ.	МАРКА АРМАТУРНОГО ИЗДЕЛИЯ	КОЛ. ШТ.	МАССА, КГ		ОБОЗНАЧЕНИЕ ДОКУМЕНТА 1.020-1/87.
				1 ШТ.	ВСЕГО	
КП-30	1	С-2	1	1.1	1.1	2-11 К01
	2	СКА-1	10	2.15	21.54	2-11 К02
	3	СКА-2	6	1.43	8.57	2-11 К03
	4	МН-12	1	34.9	34.9	2-11 К10
	5	Ф40 А-Ш L=4200	4	41.43	165.73	БЧ
	6	ХМ-3	11	0.91	9.97	2-11 К11
	7	Ф6 А-I L=650	8	0.14	1.15	БЧ
				ИТОГО: 242.96		

УЗЛЫ СМ. 1.020-1/87.2-6 У
ТЕХНИЧЕСКИЕ ТРЕБОВАНИЯ СМ. 1.020-1/87.2-6 ТТ
АРМАТУРА КЛАССОВ А-Ш, А-I ПО ГОСТ 5781-82

1-1

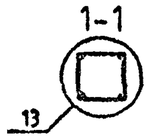

НАЧ.ОТД.	ГОРОХОВ	
Н.КОНТР.	СИТНИК	
ГИП	СИТНИК	
ПРОВЕРИЛ	ЛУКАШУК	
[illegible]	МОЛОДЦОВА	

1.020-1/87.2-6 К019

КАРКАС ПРОСТРАНСТВЕННЫЙ КП-30 СБОРОЧНЫЙ ЧЕРТЕЖ

СТАДИЯ	ЛИСТ	ЛИСТОВ
Р		4

КиевЗНИИЭП

ФОРМАТ А3

САПР КиевЗНИИЭП

ОПЕРАТОР СИСТЕМЫ МОЛОДЦОВА

ПОДПИСЬ И ДАТА | ВЗАМ. ИНВ. №

САПР КиевЗНИИЭП
ОПЕРАТОР СИСТЕМЫ
МОЛОДЦОВА

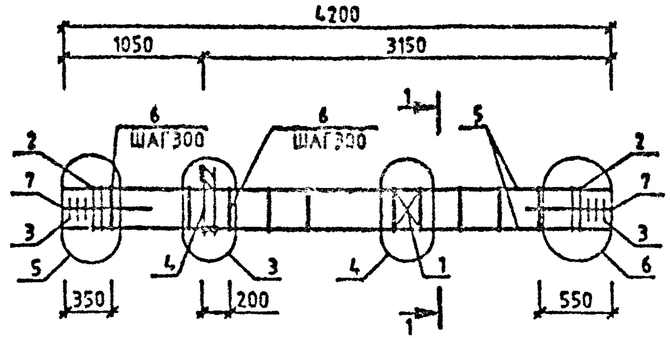

МАРКА	ПОЗ.	МАРКА АРМАТУРНОГО ИЗДЕЛИЯ	КОЛ. ШТ.	МАССА, КГ		ОБОЗНАЧЕНИЕ ДОКУМЕНТА 1.020-1/87.
				1 ШТ.	ВСЕГО	
КП-31	1	С-2	1	1.1	1.1	2-11 К01
	2	СКА-3	4	3.37	13.47	2-11 К02
	3	СКА-4	6	2.23	13.39	2-11 К03
	4	МН-5	1	9.35	9.35	2-11 К05
	5	⌀20 А-Ш L=4200	4	10.36	41.43	БЧ
	6	ХМ-1	12	0.31	3.7	2-11 К11
	7	⌀6 А-I L=650	8	0.14	1.15	БЧ
				ИТОГО: 83.6		

МАРКА	ПОЗ.	МАРКА АРМАТУРНОГО ИЗДЕЛИЯ	КОЛ. ШТ.	МАССА, КГ		ОБОЗНАЧЕНИЕ ДОКУМЕНТА 1.020-1/87.
				1 ШТ.	ВСЕГО	
КП-32	1	С-2	1	1.1	1.1	2-11 К01
	2	СКА-3	4	3.37	13.47	2-11 К02
	3	СКА-4	6	2.23	13.39	2-11 К03
	4	МН-7	1	12.95	12.95	2-11 К07
	5	⌀20 А-Ш L=4200	4	10.36	41.43	БЧ
	6	ХМ-1	12	0.31	3.7	2-11 К11
	7	⌀6 А-I L=650	8	0.14	1.15	БЧ
				ИТОГО: 87.19		

УЗАЧ СМ. 1.020-1/87.2-6 У
ТЕХНИЧЕСКИЕ ТРЕБОВАНИЯ СМ. 1.020-1/87.2-6 ТТ
АРМАТУРА КЛАССОВ А-Ш, А-I ПО ГОСТ 5781-82

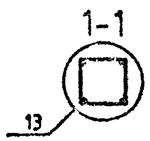

НАЧ.ОТД.	ГОРОХОВ		
Н.КОНТР.	СИТНИК		
ГИП	СИТНИК		
ПРОТЕРИЛ	ЛОКШИК		
РАСТАБ.	МОЛОДЦОВА		

1.020-1/87.2-6 К020

КАРКАС ПРОСТРАНСТВЕННЫЙ КП-31,КП-32 СБОРОЧНЫЙ ЧЕРТЕЖ

СТАДИЯ	ЛИСТ	ЛИСТОВ
Р		1

КиевЗНИИЭП

ИНВ.№ ПОДЛ. | ПОДПИСЬ И ДАТА | ВЗАМ.ИНВ.№

ФОРМАТ А3

САПР КиевЗНИИЭП
ОПЕРАТОР СИСТЕМЫ МОЛОДЦОВА

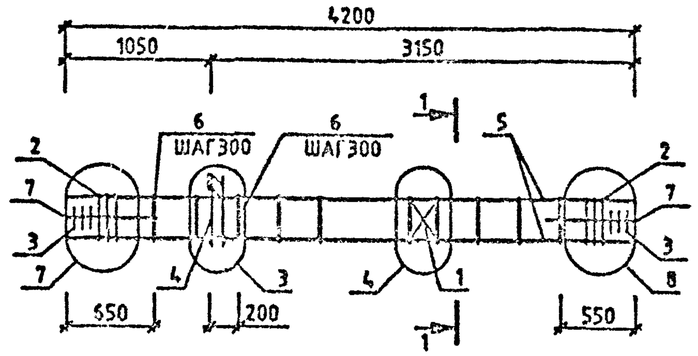

МАРКА	ПОЗ.	МАРКА АРМАТУРНОГО ИЗДЕЛИЯ	КОЛ. ШТ.	МАССА, КГ		ОБОЗНАЧЕНИЕ ДОКУМЕНТА 1.020-1/87.
				1 ШТ.	ВСЕГО	
КП-33	1	С-2	1	1.1	1.1	2-11 К01
	2	СКА-3	6	3.37	20.2	2-11 К02
	3	СКА-4	6	2.23	13.39	2-11 К03
	4	МН-5	1	9.35	9.35	2-11 К05
	5	932 А-Ш L=4200	4	26.52	106.08	БЧ
	6	ХМ-2	11	0.56	6.21	2-11 К11
	7	96 А-I L=650	8	0.14	1.15	БЧ
				ИТОГО: 157.47		

МАРКА	ПОЗ.	МАРКА АРМАТУРНОГО ИЗДЕЛИЯ	КОЛ. ШТ.	МАССА, КГ		ОБОЗНАЧЕНИЕ ДОКУМЕНТА 1.020-1/87.
				1 ШТ.	ВСЕГО	
КП-34	1	С-2	1	1.1	1.1	2-11 К01
	2	СКА-3	6	3.37	20.2	2-11 К02
	3	СКА-4	6	2.23	13.39	2-11 К03
	4	МН-7	1	12.95	12.95	2-11 К07
	5	932 А-Ш L=4200	4	26.52	106.06	БЧ
	6	ХМ-2	11	0.56	6.21	2-11 К11
	7	96 А-I L=650	8	0.14	1.15	БЧ
				ИТОГО: 161.06		

УЗЛЫ СМ. 1.020-1/87.2-6 У
ТЕХНИЧЕСКИЕ ТРЕБОВАНИЯ СМ. 1.020-1/87.2-6 ТТ
АРМАТУРА КЛАССОВ А-Ш, А-I ПО ГОСТ 5781-82

1-1
13

ИНВ.№ ПОДЛ. | ПОДПИСЬ И ДАТА | ВЗАМ. ИНВ.№

НАЧ.ОТД.	ГОРОХОВ		
Н.КОНТР.	СИПКИН		
ГИП	СИПКИН		
ПРОВЕРИЛ	ЛУКАШИК		
РАЗРАБ.	МОЛОДЦОВА		

1.020-1/87.2-6 К021

КАРКАС ПРОСТРАНСТВЕННЫЙ КП-33, КП-34 СБОРОЧНЫЙ ЧЕРТЕЖ

СТАДИЯ	ЛИСТ	ЛИСТОВ
Р		1

КиевЗНИИЭП

ФОРМАТ А3

САПР Киев ЗНИИЭП
Молодцова
Оператор системы

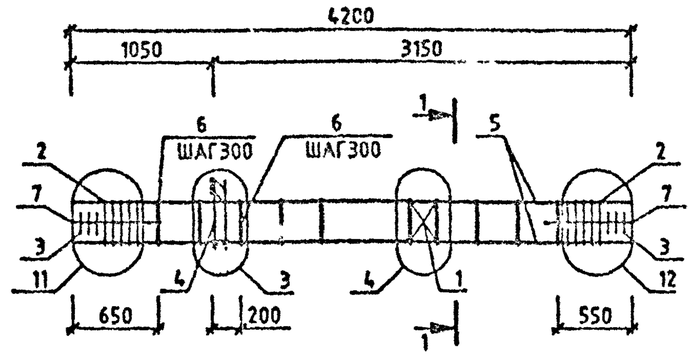

МАРКА	ПОЗ.	МАРКА АРМАТУРНОГО ИЗДЕЛИЯ	КОЛ. ШТ.	МАССА, КГ		ОБОЗНАЧЕНИЕ ДОКУМЕНТА 1.020-1/87.
				1 ШТ.	ВСЕГО	
КП-35	1	С-2	1	1.1	1.1	2-11 К01
	2	СКА-3	10	3.37	33.66	2-11 К02
	3	СКА-4	6	2.23	13.39	2-11 К03
	4	МН-5	1	9.35	9.35	2-11 К05
	5	⌀40 А-Ш L=4200	4	41.43	165.73	БЧ
	6	ХМ-3	11	0.91	9.97	2-11 К11
	7	⌀6 А-I L=650	8	0.14	1.15	БЧ
				ИТОГО: 234.36		

МАРКА	ПОЗ.	МАРКА АРМАТУРНОГО ИЗДЕЛИЯ	КОЛ. ШТ.	МАССА, КГ		ОБОЗНАЧЕНИЕ ДОКУМЕНТА 1.020-1/87.
				1 ШТ.	ВСЕГО	
КП-36	1	С-2	1	1.1	1.1	2-11 К01
	2	СКА-3	10	3.37	33.66	2-11 К02
	3	СКА-4	6	2.23	13.39	2-11 К03
	4	МН-7	1	12.95	12.95	2-11 К07
	5	⌀40 А-Ш L=4200	4	41.43	165.73	БЧ
	6	ХМ-3	11	0.91	9.97	2-11 К11
	7	⌀6 А-I L=650	8	0.14	1.15	БЧ
				ИТОГО: 237.95		

УЗЛЫ СМ. 1.020-1/87.2-6 У
ТЕХНИЧЕСКИЕ ТРЕБОВАНИЯ СМ. 1.020-1/87.2-6 ТТ
АРМАТУРА КЛАССОВ А-Ш, А-I ПО ГОСТ 5781-82

1-1
13

НАЧОТД.	ГОРОХОВ		1.020-1/87.2-6 К022
Н.КОНТР.	СИТНИК		КАРКАС ПРОСТРАНСТВЕННЫЙ КП-35,КП-36 СБОРОЧНЫЙ ЧЕРТЕЖ
ГИП	СИТНИК		СТАДИЯ Р; ЛИСТ; ЛИСТОВ 1
ПРОВЕРИЛ	ЛЯКШИК		КиевЗНИИЭП
РАЗРАБ.	МОЛОДЦОВА		

ФОРМАТ А3

ИНВ.№ ПОДЛ. | ПОДПИСЬ И ДАТА | ВЗАМ. ИНВ.№

САПР КиевЗНИИЭП | ОПЕРАТОР СИСТЕМЫ | МОЛОДЦОВА

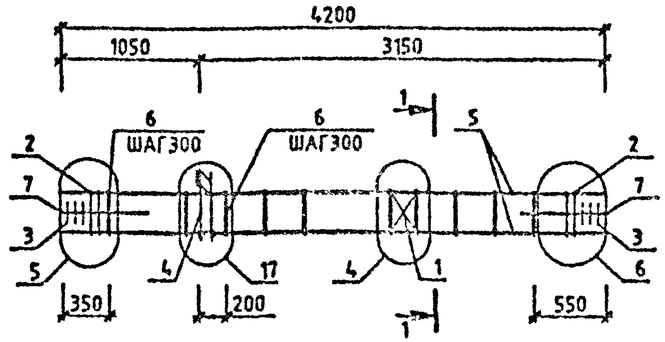

МАРКА	ПОЗ.	МАРКА АРМАТУРНОГО ИЗДЕЛИЯ	КОЛ. ИТ.	МАССА, КГ		ОБОЗНАЧЕНИЕ ДОКУМЕНТА 1.020-1/87.
				1 ИТ.	ВСЕГО	
КП-37	1	С-2	1	1.1	1.1	2-11 К01
	2	СКА-3	4	3.37	13.47	2-11 К02
	3	СКА-4	6	2.23	13.39	2-11 К03
	4	МН-11	1	25.23	25.23	2-11 К09
	5	Ø20 А-Ш L=4200	4	10.36	41.43	БЧ
	6	ХМ-1	12	0.31	3.7	2-11 К11
	7	Ø6 А-I L=650	8	0.14	1.15	БЧ
				ИТОГО:	99.48	

ВЗАМ. ИНВ. № | ПОДПИСЬ И ДАТА | ИНВ. № ПОДЛ.

ТЕХНИЧЕСКИЕ ТРЕБОВАНИЯ СМ. 1.020-1/87.2-6 ТТ
АРМАТУРА КЛАССОВ А-Ш, А-I ПО ГОСТ 5781-82

1-1
13

НАЧ.ОТД.	ГОРОХОВ		1.020-1/87.2-6 К023
Н.КОНТР.	СИТНИК		КАРКАС ПРОСТРАНСТВЕННЫЙ КП-37 СБОРОЧНЫЙ ЧЕРТЕЖ
ГИП	СИТНИК		СТАДИЯ: Р; ЛИСТ: ; ЛИСТОВ: 1
ПРОВЕРИЛ	ЛУКАШЕК		КиевЗНИИЭП

ФОРМАТ А3

САПР КиевЗНИИЭП
ОПЕРАТОР СИСТЕМЫ НОЛОДЦОВА

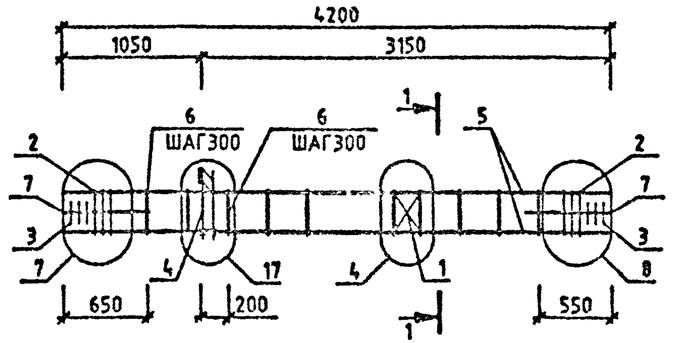

МАРКА	ПОЗ.	МАРКА АРМАТУРНОГО ИЗДЕЛИЯ	КОЛ. ШТ.	МАССА, КГ		ОБОЗНАЧЕНИЕ ДОКУМЕНТА 1.020-1/87.
				1 ШТ.	ВСЕГО	
КП-38	1	С-2	1	1.1	1.1	2-11 К01
	2	СКА-3	8	3.37	20.2	2-11 К02
	3	СКА-4	6	2.23	13.39	2-11 К03
	4	МН-11	1	25.23	25.23	2-11 К09
	5	932 А-Ш L=4200	4	26.52	106.06	БЧ
	6	ХМ-2	11	0.56	6.21	2-11 К11
	7	98 А-I L=650	8	0.14	1.15	БЧ
				ИТОГО:	173.35	

1-1
13

УЗЛЫ СМ. 1.020-1/87.2-6 У
ТЕХНИЧЕСКИЕ ТРЕБОВАНИЯ СМ. 1.020-1/87.2-6 ТТ
АРМАТУРА КЛАССОВ А-Ш, А-I ПО ГОСТ 5781-82

НАЧ.ОТД.	ГОРОХОВ		
Н.КОНТР.	СИТНИК		
ГИП	СИТНИК		
ПРОВЕРИЛ	ДОЛАШОК		
РАЗРАБ.	[illegible]		

1.020-1/87.2-6 К024

КАРКАС ПРОСТРАНСТВЕННЫЙ КП-38 СБОРОЧНЫЙ ЧЕРТЕЖ

СТАДИЯ	ЛИСТ	ЛИСТОВ
Р		1

КиевЗНИИЭП

ФОРМАТ А3

ИНВ.№ ПОДЛ. | ПОДПИСЬ И ДАТА | ВЗАМ. ИНВ.№

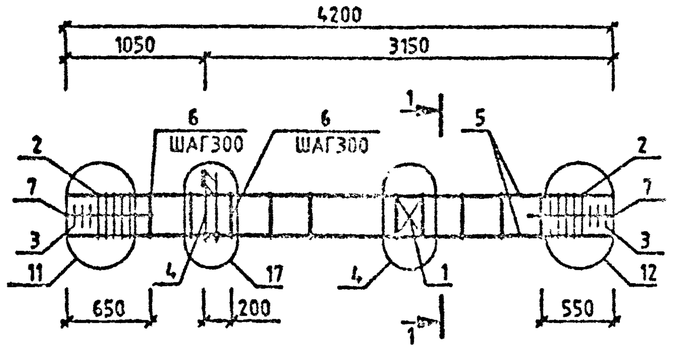

МАРКА	ПОЗ.	МАРКА АРМАТУРНОГО ИЗДЕЛИЯ	КОЛ. ШТ.	МАССА, КГ		ОБОЗНАЧЕНИЕ ДОКУМЕНТА 1.020-1/87.
				1 ШТ.	ВСЕГО	
КП-39	1	С-2	1	1.1	1.1	2-11 К01
	2	СКА-3	10	3.37	33.66	2-11 К02
	3	СКА-4	6	2.23	13.39	2-11 К03
	4	МН-11	1	25.23	25.23	2-11 К09
	5	Ф40 А-Ш L=4200	4	41.43	165.73	БЧ
	6	ХМ-3	11	0.91	9.97	2-11 К11
	7	Ф8 А-I L=650	8	0.14	1.15	БЧ
				ИТОГО: 250.23		

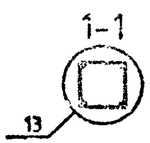

ТЕХНИЧЕСКИЕ ТРЕБОВАНИЯ [illegible]
АРМАТУРА КЛАССОВ А-Ш, А-I ПО ГОСТ 5781-82

НАЧ.ОТД.	ГОРОХОВ	
Н.КОНТР.	СИТНИК	
ГИП	СИТНИК	
ПРОВЕРИЛ	ЛУКАШУК	
[illegible]	МОЛОДЦОВА	

1.020-1/87.2-6 К025

КАРКАС ПРОСТРАНСТВЕННЫЙ КП-39 СБОРОЧНЫЙ ЧЕРТЕЖ

СТАДИЯ	ЛИСТ	ЛИСТОВ
Р		1

КиевЗНИИЭП

ФОРМАТ А3

САПР КиевЗНИИЭП | ОПЕРАТОР СИСТЕМЫ | МОЛОДЦОВА

САПР КиевЗНИИЭП
ОПЕРАТОР СИСТЕМЫ
МОЛОДЦОВА

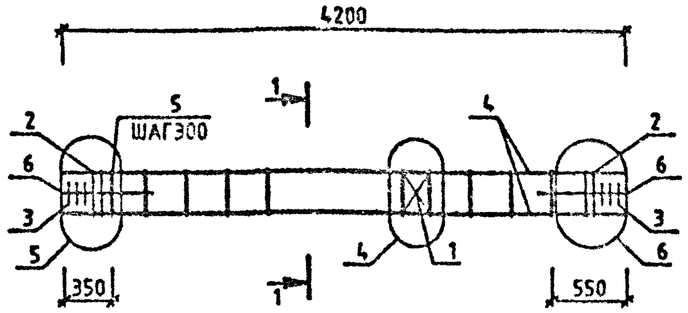

МАРКА	ПОЗ.	МАРКА АРМАТУРНОГО ИЗДЕЛИЯ	КОЛ. ШТ.	МАССА, КГ		ОБОЗНАЧЕНИЕ ДОКУМЕНТА 1.020-1/87.
				1 ШТ.	ВСЕГО	
КП-40	1	С-2	1	1.1	1.1	2-11 К01
	2	СКА-3	4	3.37	13.47	2-11 К02
	3	СКА-4	6	2.23	13.39	2-11 К03
	4	⌀20 А-Ш L=4200	4	10.36	41.43	БЧ
	5	ХМ-1	12	0.31	3.7	2-11 К11
	6	⌀6 А-I L=650	6	0.14	1.15	БЧ
				ИТОГО: 74.24		

1-1

13

УЗЛЫ СМ. 1.020-1/87.2-6 У
ТЕХНИЧЕСКИЕ ТРЕБОВАНИЯ СМ. 1.020-1/87.2-6 ТТ
АРМАТУРА КЛАССОВ А-Ш, А-I ПО ГОСТ 5781-82

НАЧ.ОТД.	ГОРОХОВ		
Н.КОНТР.	СИТНИК		
ГИП	СИТНИК		
ПРОВЕРИЛ	ЛУКАШУК		
ИНЖ.РАБ.	МОЛОДЦОВА		

1.020-1/87.2-6 К026

КАРКАС ПРОСТРАНСТВЕННЫЙ КП-40 СБОРОЧНЫЙ ЧЕРТЕЖ

СТАДИЯ	ЛИСТ	ЛИСТОВ
Р		1

КиевЗНИИЭП

ПОДПИСЬ И ДАТА
ВЗАМ. ИНВ. №
ИНВ. № ПОДЛ.

ФОРМАТ А3

САПР КиевЗНИИЭП
ОПЕРАТОР СИСТЕМЫ
МОЛОЩОВА

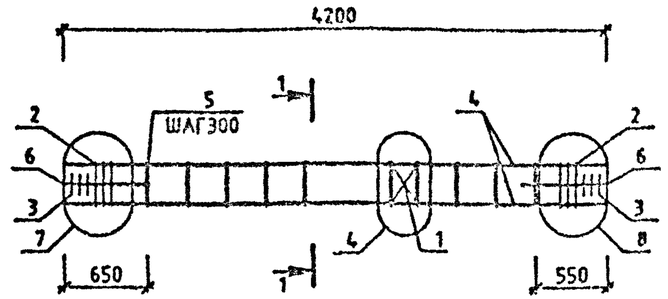

МАРКА	ПОЗ.	МАРКА АРМАТУРНОГО ИЗДЕЛИЯ	КОЛ. ШТ.	МАССА,КГ		ОБОЗНАЧЕНИЕ ДОКУМЕНТА 1.020-1/87.
				1 ШТ.	ВСЕГО	
КП-41	1	С-2	1	1.1	1.1	2-11 К01
	2	СКА-3	6	3.37	20.2	2-11 К02
	3	СКА-4	6	2.23	13.39	2-11 К03
	4	Ø32 А-Ш L=4200	4	26.52	106.06	БЧ
	5	ХМ-2	11	0.56	6.21	2-11 К11
	6	Ø6 А-I L=650	6	0.14	1.15	БЧ
				ИТОГО:148.11		

УЗЛЫ СМ. 1.020-1/87.2-6 У
ТЕХНИЧЕСКИЕ ТРЕБОВАНИЯ СМ. 1.020-1/87.2-6 ТТ
АРМАТУРА КЛАССОВ А-Ш, А-I ПО ГОСТ 5781-82

1-1

НАЧ.ОТД.	ГОРОХОВ		
Н.КОНТР.	ОЛЬНИК		
ГИП	ОЛЬНИК		
ПРОВЕРИЛ	ЛУКАНИК		
РАЗРАБ.	МОЛОЩОВА		

1.020-1/87.2-6 К027

КАРКАС ПРОСТРАНСТВЕННЫЙ КП-41 СБОРОЧНЫЙ ЧЕРТЕЖ

СТАДИЯ	ЛИСТ	ЛИСТОВ
Р		1

КиевЗНИИЭП

ФОРМАТ А3

ПОДПИСЬ И ДАТА
ВЗАМ. ИНВ.№

САПР КиевЗНИИЭП
ОПЕРАТОР СИСТЕМЫ МОЛОДЦОВА

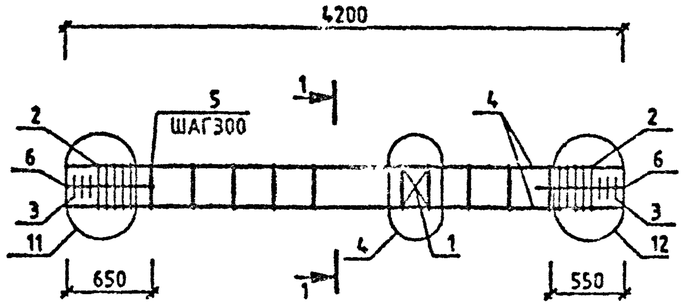

МАРКА	ПОЗ.	МАРКА АРМАТУРНОГО ИЗДЕЛИЯ	КОЛ. ШТ.	МАССА, КГ		ОБОЗНАЧЕНИЕ ДОКУМЕНТА 1.020-1/87.
				1 ШТ.	ВСЕГО	
КП-42	1	С-2	1	1.1	1.1	2-11 К01
	2	СКА-3	10	3.37	33.66	2-11 К02
	3	СКА-4	6	2.23	13.39	2-11 К03
	4	Ø40 А-Ш L=4200	4	41.43	165.73	БЧ
	5	ХН-3	11	0.91	9.97	2-11 К11
	6	Ø8 А-I L=650	8	0.14	1.15	БЧ
				ИТОГО: 225		

1-1
13

УЗЛЫ СМ. 1.020-1/87.2-6 У
ТЕХНИЧЕСКИЕ ТРЕБОВАНИЯ СМ. 1.020-1/87.2-6 ТТ
АРМАТУРА КЛАССОВ А-Ш, А-I ПО ГОСТ 5781-82

НАЧ.ОТД.	ГОРОХОВ		
Н.КОНТР.	СИТНИК		
ГИП	СИТНИК		
ПРОВЕРИЛ	ЛУКАШУК		
РАЗРАБ.	МОЛОДЦОВА		

1.020-1/87.2-6 К028

КАРКАС ПРОСТРАНСТВЕННЫЙ КП-42 СБОРОЧНЫЙ ЧЕРТЕЖ

СТАДИЯ	ЛИСТ	ЛИСТОВ
Р		1

КиевЗНИИЭП

ФОРМАТ А3

Инв. № подл. | Подпись и дата | Взам. инв. №

САПР КиевЗНИИЭП
МОЛОДЦОВА
ОПЕРАТОР СИСТЕМЫ

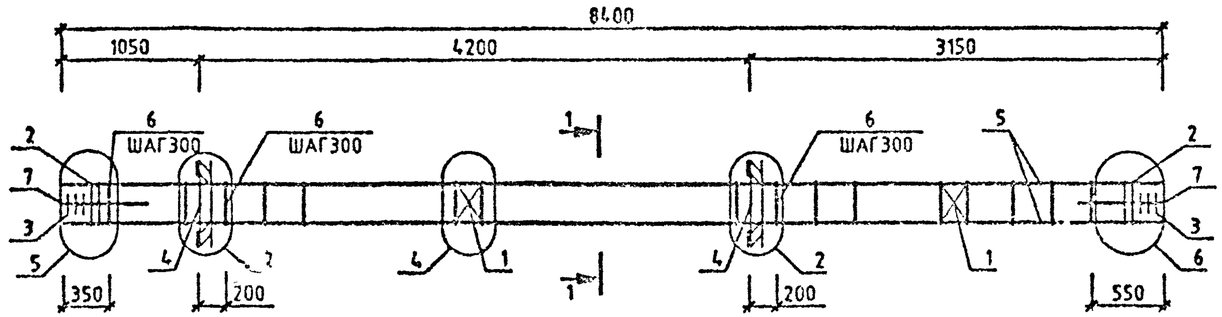

МАРКА	ПОЗ.	МАРКА АРМАТУРНОГО ИЗДЕЛИЯ	КОЛ. ШТ.	МАССА,КГ 1 ШТ.	МАССА,КГ ВСЕГО	ОБОЗНАЧЕНИЕ ДОКУМЕНТА 1.020-1/87.
КП-43	1	С-2	2	1.1	2.2	2-11 К01
	2	СКА-3	4	3.37	13.48	2-11 К02
	3	СКА-4	6	2.23	13.38	2-11 К03
	4	МН-6	2	15.1	30.2	2-11 К06
	5	Ф20 А-Ш L=8400	4	20.71	82.84	БЧ
	6	ХМ-1	26	0.31	8.06	2-11 К11
	7	Ф6 А-I L=650	8	0.14	1.15	БЧ
				ИТОГО:	151.31	
КП-44	1	С-2	2	1.1	2.2	2-11 К01
	2	СКА-3	4	3.37	13.48	2-11 К02
	3	СКА-4	6	2.23	13.38	2-11 К03
	4	МН-8	2	19.78	39.56	2-11 К08
	5	Ф20 А-Ш L=8400	4	20.71	82.84	БЧ
	6	ХМ-1	26	0.31	8.06	2-11 К11
	7	Ф6 А-I L=650	8	0.14	1.15	БЧ
				ИТОГО:	130.67	

МАРКА	ПОЗ.	МАРКА АРМАТУРНОГО ИЗДЕЛИЯ	КОЛ. ШТ.	МАССА,КГ 1 ШТ.	МАССА,КГ ВСЕГО	ОБОЗНАЧЕНИЕ ДОКУМЕНТА 1.020-1/87.
КП-45	1	С-2	2	1.1	2.2	2-11 К01
	2	СКА-3	4	3.37	13.48	2-11 К02
	3	СКА-4	6	2.23	13.38	2-11 К03
	4	МН-8	2	19.78	39.56	2-11 К08
	5	Ф32 А-Ш L=8400	4	53.03	212.12	БЧ
	6	ХМ-2	26	0.56	14.56	2-11 К11
	7	Ф6 А-I L=650	8	0.14	1.15	БЧ
				ИТОГО:	296.45	
КП-46	1	С-2	2	1.1	2.2	2-11 К01
	2	СКА-3	4	3.37	13.48	2-11 К02
	3	СКА-4	6	2.23	13.38	2-11 К03
	4	МН-8	2	19.78	39.56	2-11 К08
	5	Ф36 А-Ш L=8400	4	67.12	268.48	БЧ
	6	ХМ-3	26	0.91	23.66	2-11 К11
	7	Ф6 А-I L=650	8	0.14	1.15	БЧ
				ИТОГО:	351.91	

УЗЛЫ СМ.1.020-1/87.2-6 У
ТЕХНИЧЕСКИЕ ТРЕБОВАНИЯ См. 1.020-1/87.2-6 ТТ
АРМАТУРА КЛАССОВ А-Ш, А-I ПО ГОСТ 5761-82

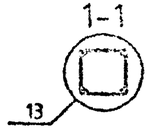

НАЧ.ОТД.	ГОРОХОВ		
Н.КОНТР.	СИТНИК		
ГИП	СИТНИК		
ПРОВЕРИЛ	ЛУКАШУК		
РАЗРАБ.	МОЛОДЦОВА		

1.020-1/87.2-6 К029

КАРКАС ПРОСТРАНСТВЕННЫЙ КП-43 - КП-46 СБОРОЧНЫЙ ЧЕРТЕЖ

СТАДИЯ	ЛИСТ	ЛИСТОВ
Р		1

КиевЗНИИЭП

ФОРМАТ А3

ИНВ.№ ПОДЛ. | ПОДПИСЬ И ДАТА | ВЗАИМ.ИНВ.№

САПР КиевЗНИИЭП | ОПЕРАТОР СИСТЕМЫ | МОЛОДЦОВА

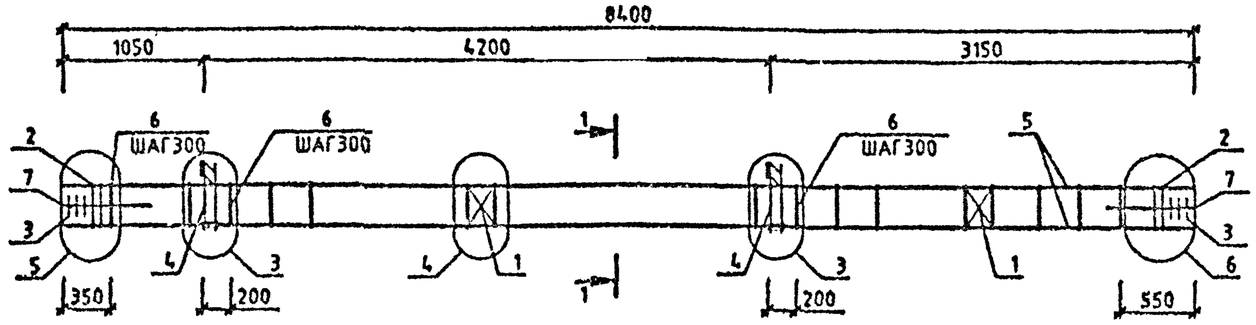

МАРКА	ПОЗ.	МАРКА АРМАТУРНОГО ИЗДЕЛИЯ	КОЛ. ШТ.	МАССА, КГ		ОБОЗНАЧЕНИЕ ДОКУМЕНТА 1.020-1/87.
				1 ШТ.	ВСЕГО	
КП-47	1	С-2	2	1.1	2.19	2-11 К01
	2	СКА-1	4	2.15	8.62	2-11 К02
	3	СКА-2	6	1.43	8.57	2-11 К03
	4	МН-5	2	9.35	18.71	2-11 К05
	5	Ø20 А-Ш L=8400	4	20.72	82.86	БЧ
	6	ХМ-1	26	0.31	8.02	2-11 К11
	7	Ø6 А-I L=650	8	0.14	1.15	БЧ
				ИТОГО: 130.13		
КП-48	1	С-2	2	1.1	2.19	2-11 К01
	2	СКА-3	4	3.37	13.47	2-11 К02
	3	СКА-4	6	2.23	13.39	2-11 К03
	4	МН-5	2	9.35	18.71	2-11 К05
	5	Ø20 А-Ш L=8400	4	20.72	82.86	БЧ
	6	ХМ-1	26	0.31	8.02	2-11 К11
	7	Ø6 А-I L=650	8	0.14	1.15	БЧ
				ИТОГО: 130.8		

МАРКА	ПОЗ.	МАРКА АРМАТУРНОГО ИЗДЕЛИЯ	КОЛ. ШТ.	МАССА, КГ		ОБОЗНАЧЕНИЕ ДОКУМЕНТА 1.020-1/87.
				1 ШТ.	ВСЕГО	
КП-49	1	С-2	2	1.1	2.19	2-11 К01
	2	СКА-3	4	3.37	13.47	2-11 К02
	3	СКА-4	6	2.23	13.39	2-11 К03
	4	МН-7	2	12.95	25.91	2-11 К07
	5	Ø20 А-Ш L=8400	4	20.72	82.86	БЧ
	6	ХМ-1	26	0.31	8.02	2-11 К11
	7	Ø6 А-I L=650	8	0.14	1.15	БЧ
				ИТОГО: 147		

УЗЛЫ СП.1.020-1/87.2-6 У
ТЕХНИЧЕСКИЕ ТРЕБОВАНИЯ СП. 1.020-1/87.2-6 ТТ
АРМАТУРА КЛАССОВ А-Ш, А-I ПО ГОСТ 5781-82

1-1
13

НАЧ.ОТД.	ГОРОХОВ		1.020-1/87.2-6 К030	
Н.КОНТР.	СИТНИК		КАРКАС ПРОСТРАНСТВЕННЫЙ КП-47 - КП-49 СБОРОЧНЫЙ ЧЕРТЕЖ	СТАДИЯ: Р; ЛИСТ; ЛИСТОВ: 1
ГИП	СИТНИК			КиевЗНИИЭП
ПРОВЕРИЛ	ЛУКАШУК			
РАЗР. АБ.	МОЛОДЦОВА			

ИНВ.№ ПОДЛ. | ПОДПИСЬ И ДАТА | ВЗАМ. ИНВ.№

ФОРМАТ А3

САПР КиевЗНИИЭП
МОЛОДЦОВА
ОПЕРАТОР СИСТЕМЫ

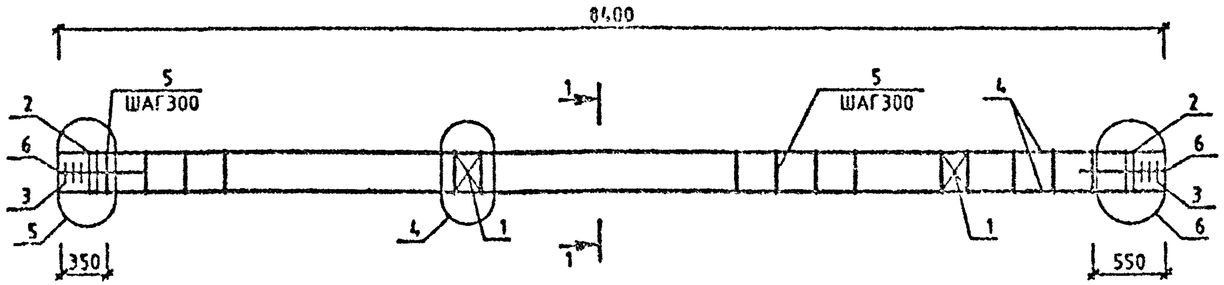

МАРКА	ПОЗ.	МАРКА АРМАТУРНОГО ИЗДЕЛИЯ	КОЛ. ШТ.	МАССА, КГ		ОБОЗНАЧЕНИЕ ДОКУМЕНТА 1.020-1/87.
				1 ШТ.	ВСЕГО	
КП-50	1	С-2	2	1.1	2.19	2-11 К01
	2	СКА-1	4	2.15	8.62	2-11 К02
	3	СКА-2	6	1.43	8.57	2-11 К03
	4	Ø20 А-Ш L=8400	4	20.72	82.86	БЧ
	5	ХМ-1	26	0.31	8.02	2-11 К11
	6	Ø6 А-I L=650	8	0.14	1.15	БЧ
				ИТОГО:	111.42	

МАРКА	ПОЗ.	МАРКА АРМАТУРНОГО ИЗДЕЛИЯ	КОЛ. ШТ.	МАССА, КГ		ОБОЗНАЧЕНИЕ ДОКУМЕНТА 1.020-1/87.
				1 ШТ.	ВСЕГО	
КП-51	1	С-2	2	1.1	2.19	2-11 К01
	2	СКА-3	4	3.37	13.47	2-11 К02
	3	СКА-4	6	2.23	13.39	2-11 К03
	4	Ø20 А-Ш L=8400	4	20.72	82.86	БЧ
	5	ХМ-1	26	0.31	8.02	2-11 К11
	6	Ø6 А-I L=650	8	0.14	1.15	БЧ
				ИТОГО:	121.09	

УЗЛЫ СМ.1.020-1/87.2-6 У
ТЕХНИЧЕСКИЕ ТРЕБОВАНИЯ СМ. 1.020-1/87.2-6 ТТ
АРМАТУРА КЛАССОВ А-Ш, А-I ПО ГОСТ 5781-82

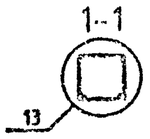

НАЧ.ОТД.	ГОЛОВЧЯ		
Н.КОНТР.	СИТНИК		
ГИП	СИТНИК		
ПРОВЕРИЛ	ЛЬВОВ		
РАЗРАБ.	МОЛОДЦОВА		

1.020-1/87.2-6 К031

КАРКАС ПРОСТРАНСТВЕННЫЙ КП-50,КП-51 СБОРОЧНЫЙ ЧЕРТЕЖ

СТАДИЯ	ЛИСТ	ЛИСТОВ
Р		1

КиевЗНИИЭП

ФОРМАТ А3

САПР КиевЗНИИЭП
ОПЕРАТОР СИСТЕМЫ Молодцова
ВЗАМ ИНВ.№
ПОДП. И ДАТА
ИНВ.№ ПОДЛ.

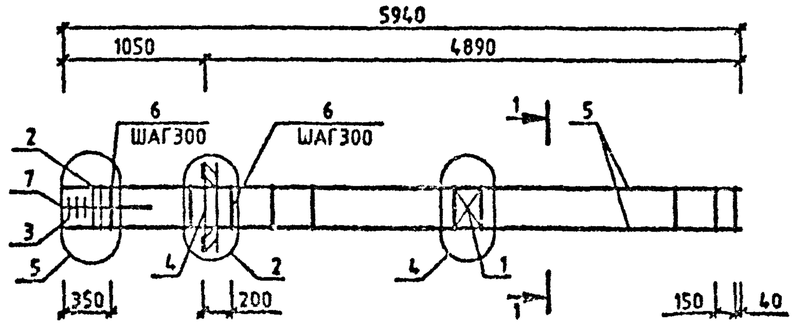

МАРКА	ПОЗ.	МАРКА АРМАТУРНОГО ИЗДЕЛИЯ	КОЛ. ШТ.	МАССА, КГ		ОБОЗНАЧЕНИЕ ДОКУМЕНТА 1.020-1/87.
				1 ШТ.	ВСЕГО	
КП-52	1	С-2	1	1.1	1.1	2-11 К01
	2	СКА-3	2	3.37	6.73	2-11 К02
	3	СКА-4	3	2.23	6.7	2-11 К03
	4	МН-8	1	15.1	15.1	2-11 К08
	5	Ø20 А-Ш L=5940	4	14.65	58.6	БЧ
	6	ХМ-1	20	0.31	6.17	2-11 К11
	7	Ø8 А-I L=650	4	0.14	0.58	БЧ
				ИТОГО:	94.97	

МАРКА	ПОЗ.	МАРКА АРМАТУРНОГО ИЗДЕЛИЯ	КОЛ. ШТ.	МАССА, КГ		ОБОЗНАЧЕНИЕ ДОКУМЕНТА 1.020-1/87.
				1 ШТ.	ВСЕГО	
КП-140	1	С-2	1	1.1	1.1	2-11 К01
	2	СКА-3	2	3.37	6.73	2-11 К02
	3	СКА-4	3	2.23	6.7	2-11 К03
	4	МН-8	1	19.78	19.78	2-11 К08
	5	Ø20 А-Ш L=5940	4	14.65	58.6	БЧ
	6	ХМ-1	20	0.31	6.17	2-11 К11
	7	Ø8 А-I L=650	4	0.14	0.58	БЧ
				ИТОГО:	99.65	

УЗЛЫ СМ. 1.020-1/87.2-6 У
ТЕХНИЧЕСКИЕ ТРЕБОВАНИЯ СМ. 1.020-1/87.2-6 ТТ
АРМАТУРА КЛАССОВ А-Ш, А-I ПО ГОСТ 5781-82

1-1
13

НАЧ.ОТД.	ГОРОХОВ		
Н.КОНТР.	СИТНИК		
ГИП	СИТНИК		
ПРОВЕРИЛ	ЛУКАШУК		
РАЗРАБ.	МОЛОДЦОВА		

1.020-1/87.2-6 К032

КАРКАС ПРОСТРАНСТВЕННЫЙ КП-52,КП-140 СБОРОЧНЫЙ ЧЕРТЕЖ

СТАДИЯ	ЛИСТ	ЛИСТОВ
Р		1

КиевЗНИИЭП

ФОРМАТ А3

САПР КиевЗНИИЭП
ОПЕРАТОР СИСТЕМЫ
МОЛОДЦОВА

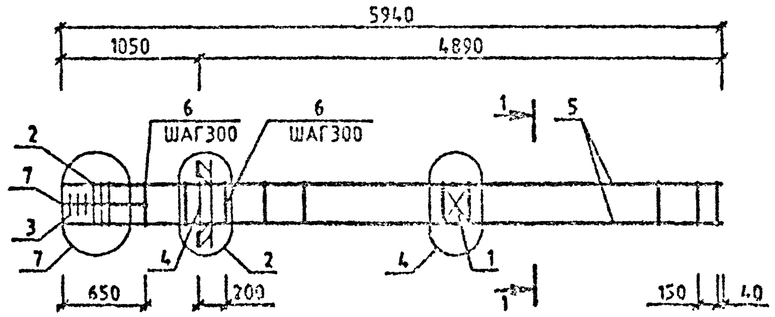

МАРКА	ПОЗ.	МАРКА АРМАТУРНОГО ИЗДЕЛИЯ	КОЛ. ШТ.	МАССА, КГ		ОБОЗНАЧЕНИЕ ДОКУМЕНТА 1.020-1/87.
				1 ШТ.	ВСЕГО	
КП-53	1	С-2	1	1.1	1.1	2-11 К01
	2	СКА-3	3	3.37	10.1	2-11 К02
	3	СКА-4	3	2.23	6.7	2-11 К03
	4	МН-6	1	15.1	15.1	2-11 К08
	5	⌀32 А-Ш L=5940	4	37.5	150.01	БЧ
	6	ХМ-2	19	0.56	10.72	2-11 К11
	7	⌀6 А-I L=650	4	0.14	0.58	БЧ
				ИТОГО: 194.29		

МАРКА	ПОЗ.	МАРКА АРМАТУРНОГО ИЗДЕЛИЯ	КОЛ. ШТ.	МАССА, КГ		ОБОЗНАЧЕНИЕ ДОКУМЕНТА 1.020-1/87.
				1 ШТ.	ВСЕГО	
КП-54	1	С-2	1	1.1	1.1	2-11 К01
	2	СКА-3	3	3.37	10.1	2-11 К02
	3	СКА-4	3	2.23	6.7	2-11 К03
	4	МН-6	1	19.78	19.78	2-11 К08
	5	⌀32 А-Ш L=5940	4	37.5	150.01	БЧ
	6	ХМ-2	19	0.56	10.72	2-11 К11
	7	⌀6 А-I L=650	4	0.14	0.58	БЧ
				ИТОГО: 193.98		

УЗЛЫ СМ. 1.020-1/87.2-6 У
ТЕХНИЧЕСКИЕ ТРЕБОВАНИЯ СМ. 1.020-1/87.2-6 ТТ
АРМАТУРА КЛАССОВ А-Ш, А-I ПО ГОСТ 5781-82

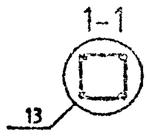

ИНВ.№ ПОДЛ | ПОДПИСЬ И ДАТА | ВЗАМ. ИНВ.№

НАЧ.ОТД.	ГОРОХОВ		
Н.КОНТР.	СИТНИК		
ГИП	СИТНИК		
ПРОВЕРИЛ	ЛУКАШУК		
РАЗРАБ.	МОЛОДЦОВА		

1.020-1/87.2-6 К033

КАРКАС ПРОСТРАНСТВЕННЫЙ КП-53,КП-54 СБОРОЧНЫЙ ЧЕРТЕЖ

СТАДИЯ	ЛИСТ	ЛИСТОВ
Р		1

КиевЗНИИЭП

ФОРМАТ А3

САПР КиевЗНИИЭП
ОПЕРАТОР СИСТЕМЫ
МОЛОДЦОВА

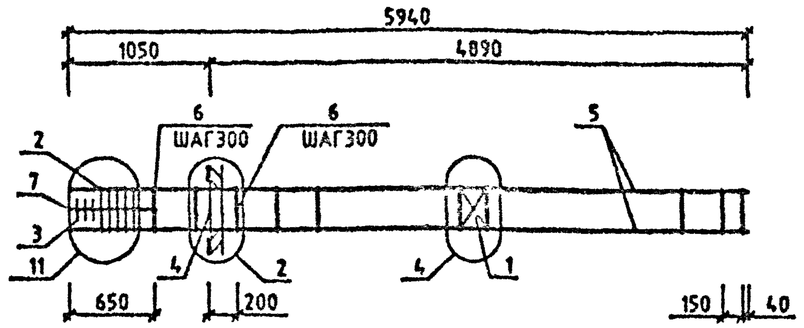

МАРКА	ПОЗ.	МАРКА АРМАТУРНОГО ИЗДЕЛИЯ	КОЛ. ШТ.	МАССА, КГ		ОБОЗНАЧЕНИЕ ДОКУМЕНТА 1.020-1/87.
				1 ШТ.	ВСЕГО	
КП-55	1	С-2	1	1.1	1.1	2-11 К01
	2	СКА-3	5	3.37	16.83	2-11 К02
	3	СКА-4	3	2.23	6.7	2-11 К03
	4	МН-6	1	15.1	15.1	2-11 К06
	5	Ф40 А-Ш L=5940	4	58.6	234.38	БЧ
	6	ХМ-3	19	0.91	17.22	2-11 К11
	7	Ф6 А-I L=650	4	0.14	0.56	БЧ
				ИТОГО:	291.9	

МАРКА	ПОЗ.	МАРКА АРМАТУРНОГО ИЗДЕЛИЯ	КОЛ. ШТ.	МАССА, КГ		ОБОЗНАЧЕНИЕ ДОКУМЕНТА 1.020-1/87.
				1 ШТ.	ВСЕГО	
КП-56	1	С-2	1	1.1	1.1	2-11 К01
	2	СКА-3	5	3.37	16.83	2-11 К02
	3	СКА-4	3	2.23	6.7	2-11 К03
	4	МН-6	1	19.78	19.78	2-11 К06
	5	Ф40 А-Ш L=5940	4	58.6	234.38	БЧ
	6	ХМ-3	19	0.91	17.22	2-11 К11
	7	Ф6 А-I L=650	4	0.14	0.56	БЧ
				ИТОГО:	296.59	

УЗЛЫ СМ. 1.020-1/87.2-6 У
ТЕХНИЧЕСКИЕ ТРЕБОВАНИЯ СМ. 1.020-1/87.2-6 ТТ
АРМАТУРА КЛАССОВ А-Ш, А-I ПО ГОСТ 5781-82

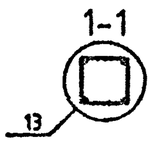

ВЗАМ. ИНВ.№
ПОДПИСЬ И ДАТА
ИНВ.№ ПОДЛ.

НАЧ.ОТД.	ГОРОХОВ		
Н.КОНТР.	СИТНИК		
ГИП	СИТНИК		
ПРОВЕРИЛ	ЛУКАШУК		
РАЗРАБ.	МОЛОДЦОВА		

1.020-1/87.2-6 К034

КАРКАС ПРОСТРАНСТВЕННЫЙ КП-55,КП-56 СБОРОЧНЫЙ ЧЕРТЕЖ

СТАДИЯ	ЛИСТ	ЛИСТОВ
Р		1

КиевЗНИИЭП

ФОРМАТ А3

САПР КиевЗНИИЭП
ОПЕРАТОР СИСТЕМЫ
МОЛОДЦОВА

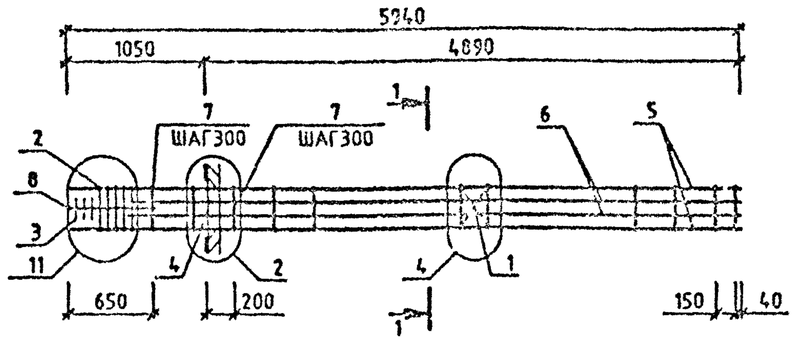

МАРКА	ПОЗ.	МАРКА АРМАТУРНОГО ИЗДЕЛИЯ	КОЛ. ШТ.	МАССА, КГ		ОБОЗНАЧЕНИЕ ДОКУМЕНТА 1.020-1/87.
				1 ШТ.	ВСЕГО	
КП-57	1	С-2	1	1.1	1.1	2-11 К01
	2	СКА-3	5	3.37	16.83	2-11 К02
	3	СКА-4	3	2.23	6.7	2-11 К03
	4	МН-6	1	15.1	15.1	2-11 К06
	5	Ф40 А-Ш L=5940	4	58.8	234.38	БЧ
	6	Ф40 А-Ш L=5490	4	54.16	216.63	БЧ
	7	ХМ-3	19	0.91	17.22	2-11 К11
	8	Ф6 А-I L=650	4	0.14	0.58	БЧ
				ИТОГО: 508.53		
КП-58	1	С-2	1	1.1	1.1	2-11 К01
	2	СКА-3	5	3.37	16.83	2-11 К02
	3	СКА-4	3	2.23	6.7	2-11 К03
	4	МН-8	1	19.78	19.78	2-11 К08
	5	Ф40 А-Ш L=5940	4	58.8	234.38	БЧ
	6	Ф32 А-Ш L=5490	4	34.66	138.64	БЧ
	7	ХМ-3	19	0.91	17.22	2-11 К11
	8	Ф6 А-I L=650	4	0.14	0.58	БЧ
				ИТОГО: 435.23		

МАРКА	ПОЗ.	МАРКА АРМАТУРНОГО ИЗДЕЛИЯ	КОЛ. ШТ.	МАССА, КГ		ОБОЗНАЧЕНИЕ ДОКУМЕНТА 1.020-1/87
				1 ШТ.	ВСЕГО	
КП-59	1	С-2	1	1.1	1.1	2-11 К01
	2	СКА-3	5	3.37	16.83	2-11 К02
	3	СКА-4	3	2.23	6.7	2-11 К03
	4	МН-8	1	19.78	19.78	2-11 К08
	5	Ф40 А-Ш L=5940	4	58.8	234.38	БЧ
	6	Ф40 А-Ш L=5490	4	54.16	216.63	БЧ
	7	ХМ-3	19	0.91	17.22	2-11 К11
	8	Ф6 А-I L=650	4	0.14	0.58	БЧ
				ИТОГО: 513.21		

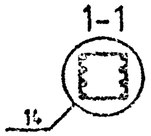

УЗЛЫ СМ. 1.020-1/87.2-6 У
ТЕХНИЧЕСКИЕ ТРЕБОВАНИЯ СМ. 1.020-1/87.2-6 ТТ
АРМАТУРА КЛАССОВ А-Ш, А-I ПО ГОСТ 5781-82

НАЧ.ОТД.	ГОРОХОВ		
Н.КОНТР.	СИТНИК		
ГИП	СИТНИК		
ПРОВЕРИЛ	ЛУКАШУК		
РАЗРАБ.	МОЛОДЦОВА		

1.020-1/87.2-6 К035

КАРКАС ПРОСТРАНСТВЕННЫЙ КП-57,КП-59 СБОРОЧНЫЙ ЧЕРТЕЖ

СТАДИЯ	ЛИСТ	ЛИСТОВ
Р		1

КиевЗНИИЭП

ФОРМАТ А3

ВЗАМ. ИНВ.№ | ПОДПИСЬ И ДАТА | ИНВ.№ ПОДЛ.

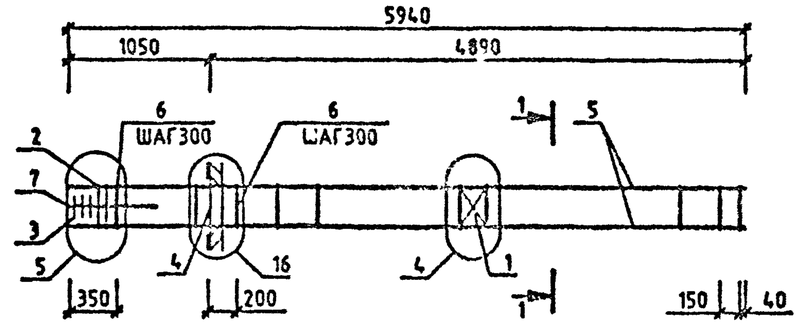

МАРКА	ПОЗ.	МАРКА АРМАТУРНОГО ИЗДЕЛИЯ	КОЛ. ШТ.	МАССА, КГ		ОБОЗНАЧЕНИЕ ДОКУМЕНТА 1.020-1/87.
				1 ШТ.	ВСЕГО	
КП-60	1	С-2	1	1.1	1.1	2-11 К01
	2	СКА-3	2	3.37	6.73	2-11 К02
	3	СКА-4	3	2.23	6.7	2-11 К03
	4	МН-12	1	34.9	34.9	2-11 К10
	5	920 А-Ш L=5940	4	14.65	58.6	БЧ
	6	ХМ-1	20	0.31	6.17	2-11 К11
	7	96 А-I L=650	4	0.14	0.58	БЧ
				ИТОГО: 114.77		

УЗЛЫ СМ. 1020-1/87.2-6 У.
ТЕХНИЧЕСКИЕ ТРЕБОВАНИЯ СМ. 1.020-1/87.2-6 ТТ
АРМАТУРА КЛАССОВ А-Ш, А-I ПО ГОСТ 5781-82

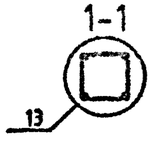

НАЧ.ОТД.	ГОРОХОВ		
Н.КОНТР.	СИТНИК		
ГИП	СИТНИК		
ПРОВЕРИЛ	ЛУКАШУК		
ВЫПРАВ.	МОЛОДЦОВА		

1.020-1/87.2-6 К036

КАРКАС ПРОСТРАНСТВЕННЫЙ КП-60 СБОРОЧНЫЙ ЧЕРТЕЖ

СТАДИЯ	ЛИСТ	ЛИСТОВ
Р		1

КиевЗНИИЭП

САПР КиевЗНИИЭП

ОПЕРАТОР СИСТЕМЫ МОЛОДЦОВА

ИНВ № ПОДЛ | ПОДПИСЬ И ДАТА | ВЗАМ ИНВ №

ФОРМАТ А3

САПР КиевЗНИИЭП
ОПЕРАТОР СИСТЕМЫ
МОЛОДЦОВА

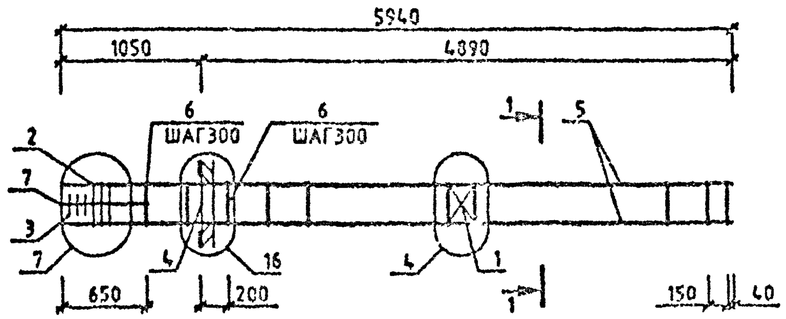

МАРКА	ПОЗ.	МАРКА АРМАТУРНОГО ИЗДЕЛИЯ	КОЛ. ШТ.	МАССА, КГ		ОБОЗНАЧЕНИЕ ДОКУМЕНТА 1.020-1/87.
				1 ШТ.	ВСЕГО	
КП-61	1	С-2	1	1.1	1.1	2-11 К01
	2	СКА-3	3	3.37	10.1	2-11 К02
	3	СКА-4	3	2.23	6.7	2-11 К03
	4	МН-12	1	34.9	34.9	2-11 К10
	5	Ø32 А-Ш L=5940	4	37.5	150.01	БЧ
	6	ХМ-2	19	0.56	10.72	2-11 К11
	7	Ø6 А-I L=650	4	0.14	0.56	БЧ
				ИТОГО: 214.09		

1-1
13

УЗЛИ СМ. 1.020-1/87.2-6 У
ТЕХНИЧЕСКИЕ ТРЕБОВАНИЯ СМ. 1.020-1/87.2-6 ТТ
АРМАТУРА КЛАССОВ А-Ш, А-I ПО ГОСТ 5781-82

НАЧОТД	ГОРОХОВ		
Н.КОНТР.	СИТНИХ		
ГИП	СИТНИХ		
ПРОВЕРИЛ	ЛУКАШУК		
РАЗРАБ.	МОЛОДЦОВА		

1.020-1/87.2-6 К037

КАРКАС ПРОСТРАНСТВЕННЫЙ КП-61 СБОРОЧНЫЙ ЧЕРТЕЖ

СТАДИЯ	ЛИСТ	ЛИСТОВ
Р		1

КиевЗНИИЭП

ИНВ.№ ПОДЛ | ПОДПИСЬ И ДАТА | ВЗАМ. ИНВ.№

ФОРМАТ А3

САПР КиевЗНИИЭП
ОПЕРАТОР СИСТЕМЫ
МОЛОДЦОВА

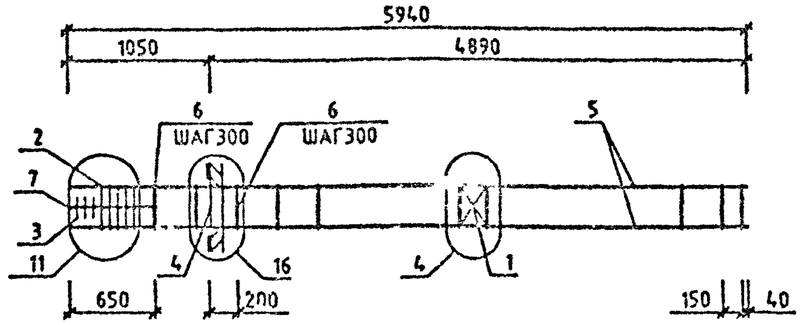

МАРКА	ПОЗ.	МАРКА АРМАТУРНОГО ИЗДЕЛИЯ	КОЛ. ШТ.	МАССА, КГ		ОБОЗНАЧЕНИЕ ДОКУМЕНТА 1.020-1/87.
				1 ШТ.	ВСЕГО	
КП-62	1	С-2	1	1.1	1.1	2-11 К01
	2	СКА-3	5	3.37	16.83	2-11 К02
	3	СКА-4	3	2.23	6.7	2-11 К03
	4	МН-12	1	34.9	34.9	2-11 К10
	5	40 А-Ш L=5940	4	58.6	234.38	БЧ
	6	ХМ-3	19	0.91	17.22	2-11 К11
	7	8 А-I L=650	4	0.14	0.58	БЧ
				ИТОГО: 311.7		

1-1

13

УЗЛЫ СМ. 1.020-1/87.2-6 У
ТЕХНИЧЕСКИЕ ТРЕБОВАНИЯ СМ. 1.020-1/87.2-6 ТТ
АРМАТУРА КЛАССОВ А-Ш, А-I ПО ГОСТ 5781-82

НАЧ.ОТД	ГОРОХОВ		
Н.КОНТР.	СИТНИК		
ГИП	СИТНИК		
ПРОВЕРИЛ	ЛУКАШУК		

1.020-1/87.2-6 К038

КАРКАС ПРОСТРАНСТВЕННЫЙ КП-62 СБОРОЧНЫЙ ЧЕРТЕЖ

СТАДИЯ	ЛИСТ	ЛИСТОВ
Р		1

КиевЗНИИЭП

ФОРМАТ А3

САПР КиевЗНИИЭП
МОЛОДЦОВА
ОПЕРАТОР СИСТЕМЫ

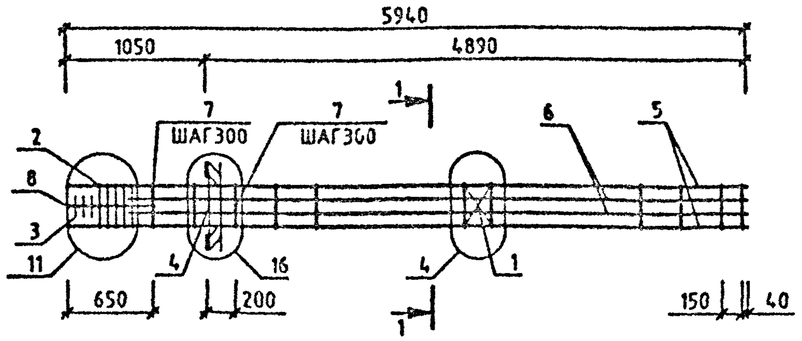

МАРКА	ПОЗ.	МАРКА АРМАТУРНОГО ИЗДЕЛИЯ	КОЛ. ШТ.	МАССА, КГ		ОБОЗНАЧЕНИЕ ДОКУМЕНТА 1.020-1/87.
				1 ШТ.	ВСЕГО	
КП-63	1	С-2	1	1.1	1.1	2-11 К01
	2	СКА-3	5	3.37	16.83	2-11 К02
	3	СКА-4	3	2.23	6.7	2-11 К03
	4	МН-12	1	34.9	34.9	2-11 К10
	5	⌀40 А-Ш L=5940	4	58.6	234.38	БЧ
	6	⌀20 А-Ш L=5490	4	13.54	54.16	БЧ
	7	ХМ-3	19	0.91	17.22	2-11 К11
	8	⌀6 А-I L=650	4	0.14	0.58	БЧ
				ИТОГО: 365.86		
КП-64	1	С-2	1	1.1	1.1	2-11 К01
	2	СКА-3	5	3.37	16.83	2-11 К02
	3	СКА-4	3	2.23	6.7	2-11 К03
	4	МН-12	1	34.9	34.9	2-11 К10
	5	⌀40 А-Ш L=5940	4	58.6	234.38	БЧ
	6	⌀32 А-Ш L=5490	4	34.66	138.64	БЧ
	7	ХМ-3	19	0.91	17.22	2-11 К11
	8	⌀6 А-I L=650	4	0.14	0.58	БЧ
				ИТОГО: 450.34		

МАРКА	ПОЗ.	МАРКА АРМАТУРНОГО ИЗДЕЛИЯ	КОЛ. ШТ.	МАССА, КГ		ОБОЗНАЧЕНИЕ ДОКУМЕНТА 1.020-1/87.
				1 ШТ.	ВСЕГО	
КП-65	1	С-2	1	1.1	1.1	2-11 К01
	2	СКА-3	5	3.37	16.83	2-11 К02
	3	СКА-4	3	2.23	6.7	2-11 К03
	4	МН-12	1	34.9	34.9	2-11 К10
	5	⌀40 А-Ш L=5940	4	58.6	234.38	БЧ
	6	⌀40 А-Ш L=5490	4	54.16	216.63	БЧ
	7	ХМ-3	19	0.91	17.22	2-11 К11
	8	⌀6 А-I L=650	4	0.14	0.58	БЧ
				ИТОГО: 528.33		

1-1

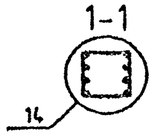

УЗЛЫ СМ. 1.020-1/87.2-6 У
ТЕХНИЧЕСКИЕ ТРЕБОВАНИЯ СМ. 1.020-1/87.2-6 ТТ
АРМАТУРА КЛАССОВ А-Ш, А-I ПО ГОСТ 5781-82

НАЧ.ОТД.	ГОРОХОВ		
Н.КОНТР.	СИТНИК		
ГИП	СИТНИК		
ПРОВЕРИЛ	ЛУКАШУК		
РАЗРАБ.	МОЛОДЦОВА		

1.020-1/87.2-6 К039

КАРКАС ПРОСТРАНСТВЕННЫЙ КП-63 - КП-65 СБОРОЧНЫЙ ЧЕРТЕЖ

СТАДИЯ	ЛИСТ	ЛИСТОВ
Р		1

КиевЗНИИЭП

ИНВ.№ ПОДЛ | ПОДПИСЬ И ДАТА | ВЗАИН.ИНВ.№

ФОРМАТ А3

САПР КиевЗНИИЭП
ОПЕРАТОР СИСТЕМЫ
МОЛОДЦОВА

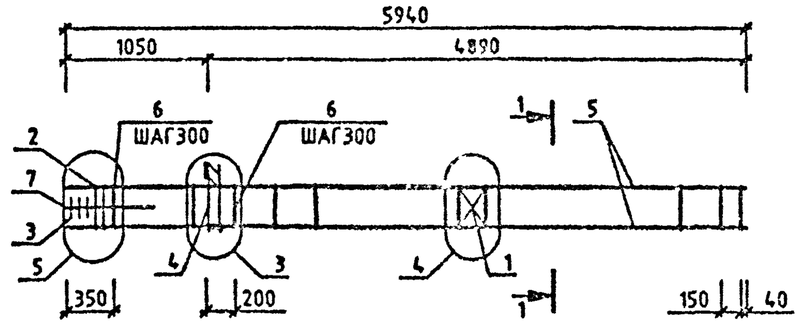

МАРКА	ПОЗ.	МАРКА АРМАТУРНОГО ИЗДЕЛИЯ	КОЛ. ШТ.	МАССА, КГ		ОБОЗНАЧЕНИЕ ДОКУМЕНТА 1.020-1/87.
				1 ШТ.	ВСЕГО	
КП-66	1	С-2	1	1.1	1.1	2-11 К01
	2	СКА-3	2	3.37	6.73	2-11 К02
	3	СКА-4	3	2.23	6.7	2-11 К03
	4	МН-5	1	9.35	9.35	2-11 К05
	5	Ø20 А-Ш L=5940	4	14.65	58.6	БЧ
	6	ХМ-1	20	0.31	6.17	2-11 К11
	7	Ø6 А-I L=650	4	0.14	0.58	БЧ
				ИТОГО: 89.22		

МАРКА	ПОЗ.	МАРКА АРМАТУРНОГО ИЗДЕЛИЯ	КОЛ. ШТ.	МАССА, КГ		ОБОЗНАЧЕНИЕ ДОКУМЕНТА 1.020-1/87.
				1 ШТ.	ВСЕГО	
КП-67	1	С-2	1	1.1	1.1	2-11 К01
	2	СКА-3	2	3.37	6.73	2-11 К02
	3	СКА-4	3	2.23	8.7	2-11 К03
	4	МН-7	1	12.95	12.95	2-11 К07
	5	Ø20 А-Ш L=5940	4	14.65	58.6	БЧ
	6	ХМ-1	20	0.31	6.17	2-11 К11
	7	Ø6 А-I L=650	4	0.14	0.58	БЧ
				ИТОГО: 92.82		

УЗЛЫ СМ. 1.020-1/87.2-6 У
ТЕХНИЧЕСКИЕ ТРЕБОВАНИЯ СМ. 1.020-1/87.2-6 ТТ
АРМАТУРА КЛАССОВ А-Ш, А-I ПО ГОСТ 5781-82

1-1
13

НАЧ.ОТД.	ГОРОХОВ		
Н.КОНТР.	СИТНИК		
ГИП	СИТНИК		
ПРОВЕРИЛ	ЛУКАШУК		
РАЗРАБ.	МОЛОДЦОВА		

1.020-1/87.2-6 К040

КАРКАС ПРОСТРАНСТВЕННЫЙ КП-66,КП-67 СБОРОЧНЫЙ ЧЕРТЕЖ

СТАДИЯ	ЛИСТ	ЛИСТОВ
Р		1

КиевЗНИИЭП

ФОРМАТ А3

ВЗАМ. ИНВ. №
ПОДПИСЬ И ДАТА
ИНВ. № ПОДЛ.

САПР КиевЗНИИЭП | ОПЕРАТОР СИСТЕМЫ | МОЛОДЦОВА

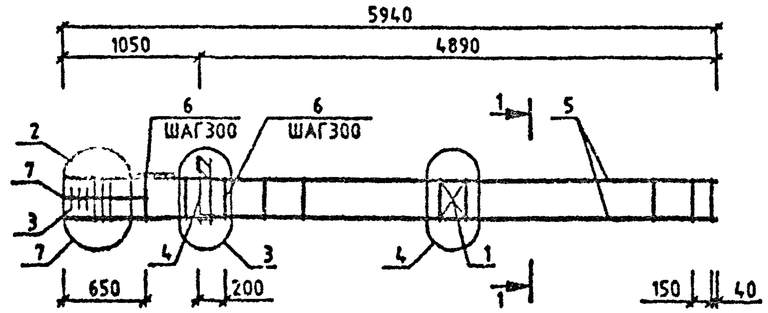

МАРКА	ПОЗ.	МАРКА АРМАТУРНОГО ИЗДЕЛИЯ	КОЛ. ШТ.	МАССА, КГ		ОБОЗНАЧЕНИЕ ДОКУМЕНТА 1.020-1/87.
				1 ШТ.	ВСЕГО	
КП-68	1	С-2	1	1.1	1.1	2-11 К01
	2	СКА-3	3	3.37	10.1	2-11 К02
	3	СКА-4	3	2.23	6.7	2-11 К03
	4	МН-5	1	9.35	9.35	2-11 К05
	5	Ø32 А-Ш L=5940	4	37.5	150.01	БЧ
	6	ХМ-2	19	0.56	10.72	2-11 К11
	7	Ø8 А-I L=650	4	0.14	0.58	БЧ
				ИТОГО: 188.55		

МАРКА	ПОЗ.	МАРКА АРМАТУРНОГО ИЗДЕЛИЯ	КОЛ. ШТ.	МАССА, КГ		ОБОЗНАЧЕНИЕ ДОКУМЕНТА 1.020-1/87.
				1 ШТ.	ВСЕГО	
КП-69	1	С-2	1	1.1	1.1	2-11 К01
	2	СКА-3	3	3.37	10.1	2-11 К02
	3	СКА-4	3	2.23	6.7	2-11 К03
	4	МН-7	1	12.95	12.95	2-11 К07
	5	Ø32 А-Ш L=5940	4	37.5	150.01	БЧ
	6	ХМ-2	19	0.56	10.72	2-11 К11
	7	Ø8 А-I L=650	4	0.14	0.58	БЧ
				ИТОГО: 192.15		

УЗЛЫ СМ. 1.020-1/87.2-6 У
ТЕХНИЧЕСКИЕ ТРЕБОВАНИЯ СМ. 1.020-1/87.2-6 ТТ
АРМАТУРА КЛАССОВ А-Ш, А-I ПО ГОСТ 5781-82

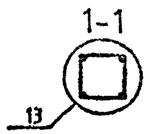

ВЗАМ. ИНВ. № | ПОДПИСЬ И ДАТА | ИНВ. № ПОДЛ.

НАЧ.ОТД	ГОРОХОВ		
Н.КОНТР.	СИТНИК		
ГИП	СИТНИК		
ПРОВЕРИЛ	ЛУКАШУК		
РАЗРАБ.	МОЛОДЦОВА		

1.020-1/87.2-6 К041

КАРКАС ПРОСТРАНСТВЕННЫЙ КП-68, КП-69 СБОРОЧНЫЙ ЧЕРТЕЖ

СТАДИЯ	ЛИСТ	ЛИСТОВ
Р		1

КиевЗНИИЭП

ФОРМАТ А3

САПР КиевЗНИИЭП
ОПЕРАТОР СИСТЕМЫ
МОЛОДЦОВА

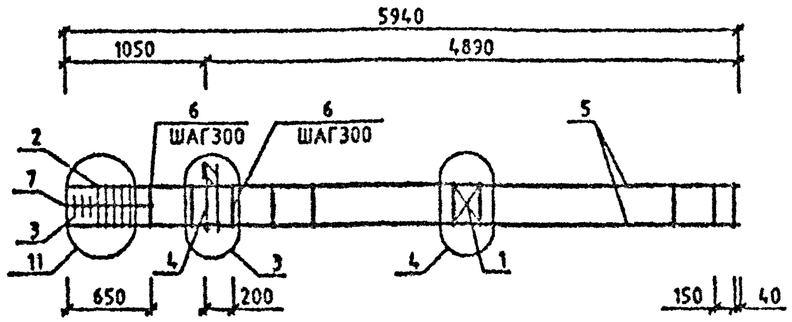

МАРКА	ПОЗ.	МАРКА АРМАТУРНОГО ИЗДЕЛИЯ	КОЛ. ШТ.	МАССА, КГ		ОБОЗНАЧЕНИЕ ДОКУМЕНТА 1.020-1/87.
				1 ШТ.	ВСЕГО	
КП-70	1	С-2	1	1.1	1.1	2-11 К01
	2	СКА-3	5	3.37	16.83	2-11 К02
	3	СКА-4	3	2.23	6.7	2-11 К03
	4	МН-5	1	9.35	9.35	2-11 К05
	5	Ф40 А-Ш L=5940	4	58.6	234.38	БЧ
	6	ХМ-3	19	0.91	17.22	2-11 К11
	7	Ф6 А-I L=850	4	0.14	0.58	БЧ
				ИТОГО: 286.16		

МАРКА	ПОЗ.	МАРКА АРМАТУРНОГО ИЗДЕЛИЯ	КОЛ. ШТ.	МАССА, КГ		ОБОЗНАЧЕНИЕ ДОКУМЕНТА 1.020-1/87.
				1 ШТ.	ВСЕГО	
КП-71	1	С-2	1	1.1	1.1	2-11 К01
	2	СКА-3	5	3.37	16.83	2-11 К02
	3	СКА-4	3	2.23	6.7	2-11 К03
	4	МН-7	1	12.95	12.95	2-11 К07
	5	Ф40 А-Ш L=5940	4	58.6	234.38	БЧ
	6	ХМ-3	19	0.91	17.22	2-11 К11
	7	Ф6 А-I L=650	4	0.14	0.58	БЧ
				ИТОГО: 289.76		

УЗЛЫ СМ. 1020-1/87.2-6 У
ТЕХНИЧЕСКИЕ ТРЕБОВАНИЯ СМ. 1.020-1/87.2-6 ТТ
АРМАТУРА КЛАССОВ А-Ш, А-I ПО ГОСТ 5781-82

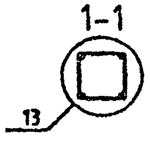

НАЧ.ОТД	ГОРОХОВ		
Н.КОНТР.	СИТНИК		
ГИП	СИТНИК		
ПРОВЕРИЛ	ЛУКАШУК		
РАЗРАБ.	МОЛОДЦОВА		

1.020-1/87.2-6 К042

КАРКАС ПРОСТРАНСТВЕННЫЙ КП-70,КП-71 СБОРОЧНЫЙ ЧЕРТЕЖ

СТАДИЯ	ЛИСТ	ЛИСТОВ
Р		1

КиевЗНИИЭП

ПОДПИСЬ И ДАТА
ВЗАМ. ИНВ.№

ФОРМАТ А3

САПР КиевЗНИИЭП
ОПЕРАТОР СИСТЕМЫ
МОЛОДЦОВА
ВЗАМ. ИНВ. №
ДАТА

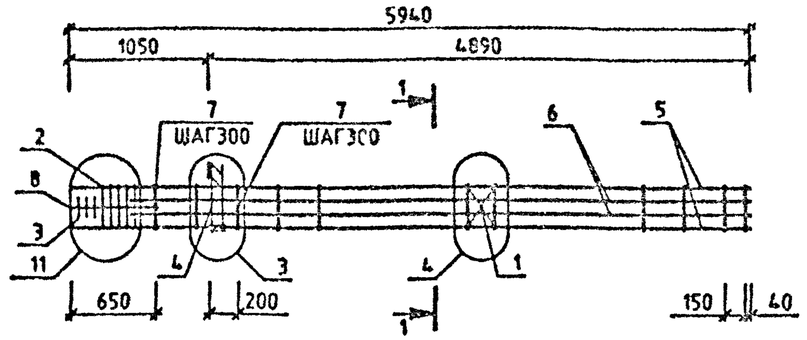

МАРКА	ПОЗ.	МАРКА АРМАТУРНОГО ИЗДЕЛИЯ	КОЛ. ШТ.	МАССА,КГ 1 ШТ.	МАССА,КГ ВСЕГО	ОБОЗНАЧЕНИЕ ДОКУМЕНТА 1.020-1/87.
КП-72	1	С-2	1	1.1	1.1	2-11 К01
	2	СКА-3	5	3.37	16.85	2-11 К02
	3	СКА-4	3	2.23	6.69	2-11 К03
	4	МН-5	1	9.35	9.35	2-11 К05
	5	Ф40 А-Ш L=5940	4	58.63	234.52	БЧ
	6	Ф40 А-Ш L=5490	4	54.19	216.76	БЧ
	7	ХМ-3	19	0.91	17.29	2-11 К11
	8	Ф6 А-I L=650	4	0.14	0.58	БЧ
				ИТОГО:	503.12	
КП-74	1	С-2	1	1.1	1.1	2-11 К01
	2	СКА-3	5	3.37	16.85	2-11 К02
	3	СКА-4	3	2.23	6.69	2-11 К03
	4	МН-7	1	12.95	12.95	2-11 К07
	5	Ф40 А-Ш L=5940	4	58.63	234.52	БЧ
	6	Ф40 А-Ш L=5490	4	54.19	216.76	БЧ
	7	ХМ-3	19	0.91	17.29	2-11 К11
	8	Ф6 А-I L=650	4	0.14	0.58	БЧ
				ИТОГО:	506.72	

МАРКА	ПОЗ.	МАРКА АРМАТУРНОГО ИЗДЕЛИЯ	КОЛ. ШТ.	МАССА,КГ 1 ШТ.	МАССА,КГ ВСЕГО	ОБОЗНАЧ-Н Е ДОКУМЕНТА 1.020-1/87.
КП-73	1	С-2	1	1.1	1.1	2-11 К0[illegible]
	2	СКА-3	5	3.37	16.85	2-11 К02
	3	СКА-4	3	2.23	6.69	2-11 К03
	4	МН-7	1	12.95	12.95	2-11 К07
	5	Ф40 А-Ш L=5940	4	58.63	234.52	БЧ
	6	Ф32 А-Ш L=5490	4	53.05	212.2	БЧ
	7	ХМ-3	19	0.91	17.29	2-11 К11
	8	Ф6 А-I L=650	4	0.14	0.56	БЧ
				ИТОГО:	502.16	

1-1

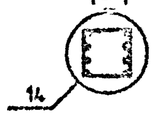

УЗЛЫ СМ. 1.020-1/87.2-6 У
ТЕХНИЧЕСКИЕ ТРЕБОВАНИЯ СМ. 1.020-1/87.2-6 ТТ
АРМАТУРА КЛАССОВ А-Ш, А-I ПО ГОСТ 5781-82

НАЧ.ОТД.	ГОРОХОВ		
Н.КОНТР.	СИТНИК		
ГИП	СИТНИК		
ПРОВЕРИЛ	ЛУКАШЭК		
РАЗРАБ.	МОЛОДЦОВА		

1.020-1/87.2-6 К043

КАРКАС ПРОСТРАНСТВЕННЫЙ КП-72 - КП-74 СБОРОЧНЫЙ ЧЕРТЕЖ

СТАДИЯ	ЛИСТ	ЛИСТОВ
Р		1

КиевЗНИИЭП

ФОРМАТ А3

САПР КиевЗНИИЭП
Молодцова
Оператор системы

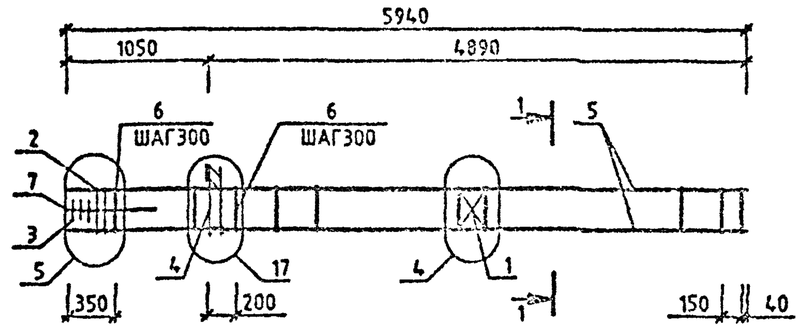

МАРКА	ПОЗ.	МАРКА АРМАТУРНОГО ИЗДЕЛИЯ	КОЛ. ШТ.	МАССА, КГ		ОБОЗНАЧЕНИЕ ДОКУМЕНТА 1.020-1/87.
				1 ШТ.	ВСЕГО	
КП-75	1	С-2	1	1.1	1.1	2-11 К01
	2	СКА-3	2	3.37	6.73	2-11 К02
	3	СКА-4	3	2.23	6.7	2-11 К03
	4	ЛН-11	1	25.23	25.23	2-11 К09
	5	⌀20 А-Ш L=5940	4	14.65	58.6	ГОСТ
	6	ХМ-1	20	0.31	6.17	2-11 К11
	7	⌀6 А-I L=650	4	0.14	0.56	ГОСТ
				ИТОГО:	105.1	

1-1
13

УЗЛЫ СМ. 1.020-1/87.2-6 У
ТЕХНИЧЕСКИЕ ТРЕБОВАНИЯ СМ. 1.020-1/87.2-6 ТТ
АРМАТУРА КЛАССОВ А-Ш, А-I ПО ГОСТ 5781-82

НАЧ.ОТД.	ГОРОХОВ		
Н.КОНТР.	СИТНИК		
ГИП	СИТНИК		
ПРОВЕРИЛ	ЛУКАШУК		
РАЗРАБ.	МОЛОДЦОВА		

1.020-1/87.2-6 К044

КАРКАС ПРОСТРАНСТВЕННЫЙ КП-75 СБОРОЧНЫЙ ЧЕРТЕЖ

СТАДИЯ	ЛИСТ	ЛИСТОВ
Р		1

КиевЗНИИЭП

Инв.№ подл. | Подпись и дата | Взам.инв.№

ФОРМАТ А3

МОЛОДЦОВА
ОПЕРАТОР СИСТЕМЫ
КИЕВЗНИИЭП

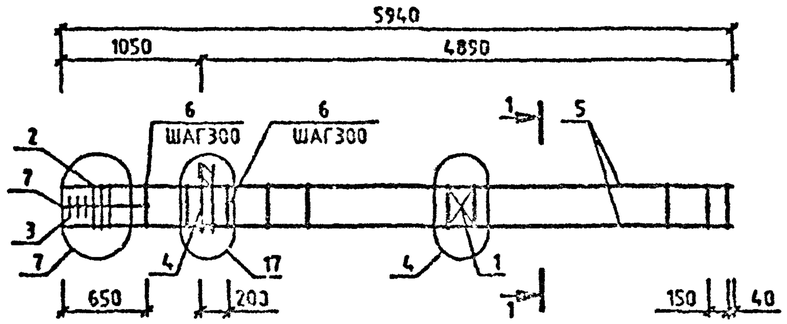

МАРКА	ПОЗ.	МАРКА АРМАТУРНОГО ИЗДЕЛИЯ	КОЛ. ШТ.	МАССА,КГ		ОБОЗНАЧЕНИЕ ДОКУМЕНТА 1.020-1/87.
				1 ШТ.	ВСЕГО	
КП-76	1	С-2	1	1.1	1.1	2-11 К01
	2	СКА-3	3	3.37	10.1	2-11 К02
	3	СКА-4	3	2.23	6.7	2-11 К03
	4	МН-11	1	25.23	25.23	2-11 К09
	5	Ø32 А-Ш L=5940	4	37.5	150.01	БЧ
	6	ХМ-2	19	0.56	10.72	2-11 К11
	7	Ø6 А-I L=650	4	0.14	0.58	БЧ
				ИТОГО: 204.43		

УЗЛЫ СМ. 1.020-1/87.2-6 У
ТЕХНИЧЕСКИЕ ТРЕБОВАНИЯ СМ. 1.020-1/87.2-6 ТТ
АРМАТУРА КЛАССОВ А-Ш, А-I ПО ГОСТ 5781-82

1-1
13

ИНВ.№ ПОДЛ. | ПОДПИСЬ И ДАТА | ВЗАМ. ИНВ.№

НАЧ.ОТД.	ГОРОХОВ			
Н.КОНТР.	СИТНИК			
ГИП	СИТНИК			
ПРОВЕРИЛ	ЛУКАШУК			
РАЗРАБ.	МОЛОДЦОВА			

1.020-1/87.2-6 К045

КАРКАС ПРОСТРАНСТВЕННЫЙ КП-76 СБОРОЧНЫЙ ЧЕРТЕЖ

СТАДИЯ	ЛИСТ	ЛИСТОВ
Р		1

КиевЗНИИЭП

ФОРМАТ А3

САПР КиевЗНИИЭП
ОПЕРАТОР СИСТЕМЫ МОЛОДЦОВА
Инв.№ подл. | Подпись и дата | Взам. инв.№

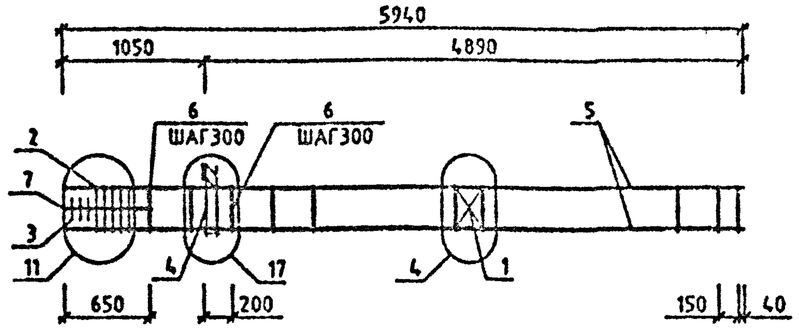

МАРКА	ПОЗ.	МАРКА АРМАТУРНОГО ИЗДЕЛИЯ	КОЛ. ШТ.	МАССА, КГ		ОБОЗНАЧЕНИЕ ДОКУМЕНТА 1.020-1/87.
				1 ШТ.	ВСЕГО	
КП-77	1	С-2	1	1.1	1.1	2-11 К01
	2	СКА-3	5	3.37	16.83	2-11 К02
	3	СКА-4	3	2.23	6.7	2-11 К03
	4	МН-11	1	25.23	25.23	2-11 К09
	5	⌀40 А-Ш L=5940	4	58.6	234.38	БЧ
	6	ХМ-3	19	0.91	17.22	2-11 К11
	7	⌀8 А-I L=650	4	0.14	0.58	БЧ
				ИТОГО: 302.04		

УЗЛЫ СМ. 1.020-1/87.2-6 У
ТЕХНИЧЕСКИЕ ТРЕБОВАНИЯ СМ. 1.020-1/87.2-6 ТТ
АРМАТУРА КЛАССОВ А-Ш, А-I ПО ГОСТ 5781-82

1-1
13

НАЧ.ОТД.	ГОРОХОВ		
Н.КОНТР.	СИТНИК		
ГИП	СИТНИК		
ПРОВЕРИЛ	ЛУКАШУК		
РАЗРАБ.	МОЛОДЦОВА		

1.020-1/87.2-6 К046

КАРКАС ПРОСТРАНСТВЕННЫЙ КП-77 СБОРОЧНЫЙ ЧЕРТЕЖ

СТАДИЯ	ЛИСТ	ЛИСТОВ
Р		1

КиевЗНИИЭП

ФОРМАТ А3

САПР КиевЗНИИЭП
ОПЕРАТОР СИСТЕМЫ МОЛОДЦОВА
ПОДПИСЬ И ДАТА
ИНВ.№ ПОДЛ.

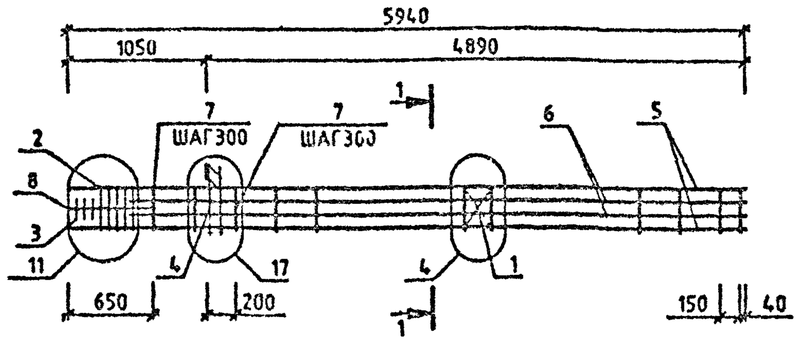

МАРКА	ПОЗ.	МАРКА АРМАТУРНОГО ИЗДЕЛИЯ	КОЛ. ШТ.	МАССА, КГ		ОБОЗНАЧЕНИЕ ДОКУМЕНТА 1.020-1/87.
				1 ШТ.	ВСЕГО	
КП-78	1	С-2	1	1.1	1.1	2-11 К01
	2	СКА-3	5	3.37	16.83	2-11 К02
	3	СКА-4	3	2.23	6.7	2-11 К03
	4	МН-11	1	25.23	25.23	2-11 К09
	5	Ф40 А-Ш L=5940	4	58.6	234.38	БЧ
	6	Ф20 А-Ш L=5490	4	13.54	54.16	БЧ
	7	ХМ-3	19	0.91	17.22	2-11 К11
	8	Ф6 А-I L=650	4	0.14	0.58	БЧ
				ИТОГО: 356.2		
КП-79	1	С-2	1	1,1	1.1	2-11 К01
	2	СКА-3	5	3.37	16.83	2-11 К02
	3	СКА-4	3	2.23	6.7	2-11 К03
	4	МН-11	1	25.23	25.23	2-11 К09
	5	Ф40 А-Ш L=5940	4	58.6	234.38	БЧ
	6	Ф32 А-Ш L=5490	4	34.66	138.64	БЧ
	7	ХМ-3	19	0.91	17.22	2-11 К11
	8	Ф6 А-I L=650	4	0.14	0.58	БЧ
				ИТОГО: 440.68		

МАРКА	ПОЗ.	МАРКА АРМАТУРНОГО ИЗДЕЛИЯ	КОЛ. ШТ.	МАССА, КГ		ОБОЗНАЧЕНИЕ ДОКУМЕНТА 1.020-1/87.
				1 ШТ.	ВСЕГО	
КП-80	1	С-2	1	1.1	1.1	2-11 К01
	2	СКА-3	5	3.37	16.83	2-11 К02
	3	СКА-4	3	2.23	6.7	2-11 К03
	4	МН-11	1	25.23	25.23	2-11 К09
	5	Ф40 А-Ш L=5940	4	58.6	234.38	БЧ
	6	Ф40 А-Ш L=5490	4	54.16	216.63	БЧ
	7	ХМ-3	19	0.91	17.22	2-11 К11
	8	Ф6 А-I L=650	4	0.14	0.58	БЧ
				ИТОГО: 518.67		

1-1

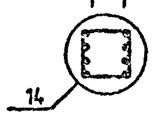

УЗЛЫ СМ. 1.020-1/87.2-6 У
ТЕХНИЧЕСКИЕ ТРЕБОВАНИЯ СМ. 1.020-1/87.2-6 ТТ
АРМАТУРА КЛАССОВ А-Ш, А-I ПО ГОСТ 5781-82

НАЧ.ОТД.	ГОРОХОВ		
Н.КОНТР.	СИТНИК		
ГИП	СИТНИК		
ПРОВЕРИЛ	ЛУКАШУК		
РАЗРАБ.	МОЛОДЦОВА		

1.020-1/87.2-6 К047

КАРКАС ПРОСТРАНСТВЕННЫЙ КП-78 - КП-80 СБОРОЧНЫЙ ЧЕРТЕЖ

СТАДИЯ	ЛИСТ	ЛИСТОВ
Р		1

КиевЗНИИЭП

ФОРМАТ А3

САПР КиевЗНИИЭП | ОПЕРАТОР СИСТЕМЫ | МОЛОДЦОВА

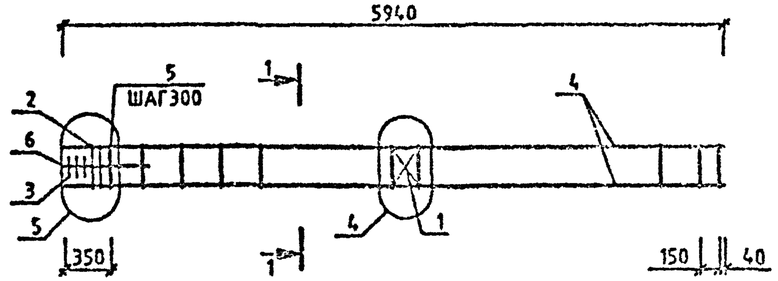

МАРКА	ПОЗ.	МАРКА АРМАТУРНОГО ИЗДЕЛИЯ	КОЛ. ШТ.	МАССА, КГ		ОБОЗНАЧЕНИЕ ДОКУМЕНТА 1.020-1/87.
				1 ШТ.	ВСЕГО	
КП-81	1	С-2	1	1.1	1.1	2-11 К01
	2	СКА-3	2	3.37	6.73	2-11 К02
	3	СКА-4	3	2.23	6.7	2-11 К03
	4	⌀20 А-Ш L=5940	4	14.65	58.6	БЧ
	5	ХМ-1	20	0.31	6.17	2-11 К11
	6	⌀6 А-I L=650	4	0.14	0.56	БЧ
				ИТОГО:	79.87	

1-1

13

УЗЛЫ СМ. 1.020-1/87.2-6 У
ТЕХНИЧЕСКИЕ ТРЕБОВАНИЯ СМ. 1.020-1/87.2-6 ТТ
АРМАТУРА КЛАССОВ А-Ш, А-I ПО ГОСТ 5781-82

НАЧ.ОТД.	ГОРОХОВ		
Н.КОНТР.	СИТНИК		
ГИП	СИТНИК		
ПРОВЕРИЛ	ЛУКАШУК		
РАЗРАБ.	МОЛОДЦОВА		

1.020-1/87.2-6 К048

КАРКАС ПРОСТРАНСТВЕННЫЙ КП-81 СБОРОЧНЫЙ ЧЕРТЕЖ

СТАДИЯ	ЛИСТ	ЛИСТОВ
Р		1

КиевЗНИИЭП

ФОРМАТ А3

ИНВ.№ ПОДЛ. | ПОДПИСЬ И ДАТА | ВЗАМ. ИНВ.№

САПР КиевЗНИИЭП

МОЛОДЦОВА

ОПЕРАТОР СИСТЕМЫ

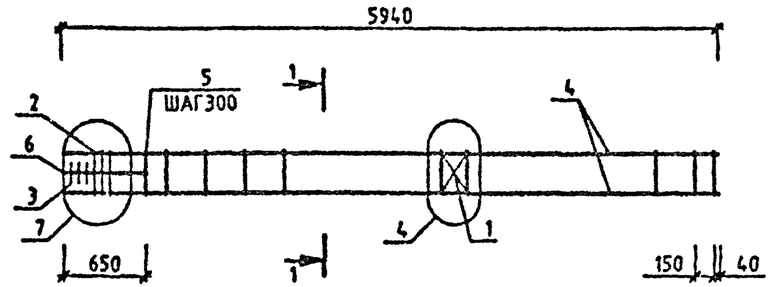

МАРКА	ПОЗ.	МАРКА АРМАТУРНОГО ИЗДЕЛИЯ	КОЛ. ШТ.	МАССА, КГ		ОБОЗНАЧЕНИЕ ДОКУМЕНТА 1.020-1/87.
				1 ШТ.	ВСЕГО	
КП-82	1	С-2	1	1.1	1.1	2-11 К01
	2	СКА-3	3	3.37	10.1	2-11 К02
	3	СКА-4	3	2.23	6.7	2-11 К03
	4	⌀32 А-Ш L=5940	4	37.5	150.01	БЧ
	5	ХМ-2	19	0.56	10.72	2-11 К11
	6	⌀8 А-I L=650	4	0.14	0.58	БЧ
				ИТОГО: 179.19		

1-1

13

УЗЛЫ СМ. 1.020-1/87.2-6 У
ТЕХНИЧЕСКИЕ ТРЕБОВАНИЯ СМ. 1.020-1/87.2-6 ТТ
АРМАТУРА КЛАССОВ А-Ш, А-I ПО ГОСТ 5781-82

НАЧ.ОТД.	ГОРОХОВ		
Н.КОНТР.	СИТНИК		
ГИП	СИТНИК		
ПРОВЕРИЛ	ЛУКАШУК		
РАЗРАБ.	МОЛОДЦОВА		

1.020-1/87.2-6 К049

КАРКАС ПРОСТРАНСТВЕННЫЙ КП-82 СБОРОЧНЫЙ ЧЕРТЕЖ

СТАДИЯ	ЛИСТ	ЛИСТОВ
Р		1

КиевЗНИИЭП

ФОРМАТ А3

ИНВ.№ ПОДЛ. | ПОДПИСЬ И ДАТА | ВЗАМ. ИНВ.№

САПР КиевЗНИИЭП
ОПЕРАТОР СИСТЕМЫ
МОЛОДЦОВА

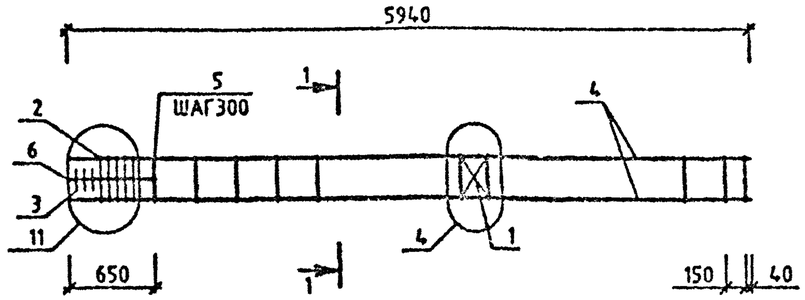

МАРКА	ПОЗ.	МАРКА АРМАТУРНОГО ИЗДЕЛИЯ	КОЛ. ИТ.	МАССА,КГ		ОБОЗНАЧЕНИЕ ДОКУМЕНТА 1.020-1/87.
				1 ИТ.	ВСЕГО	
КП-83	1	С-2	1	1.1	1.1	2-11 К01
	2	СКА-3	5	3.37	16.83	2-11 К02
	3	СКА-4	3	2.23	6.7	2-11 К03
	4	Ø40 А-Ш L=5940	4	58.6	234.38	БЧ
	5	ХМ-3	19	0.91	17.22	2-11 К11
	6	Ø6 А-I L=650	4	0.14	0.58	БЧ
				ИТОГО:276.8		

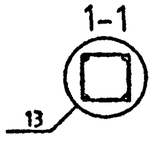

УЗЛЫ СМ. 1.020-1/87.2-6 У
ТЕХНИЧЕСКИЕ ТРЕБОВАНИЯ СМ. 1.020-1/87.2-6 ТТ
АРМАТУРА КЛАССОВ А-Ш, А-I ПО ГОСТ 5781-82

НАЧ.ОТД.	ГОРОХОВ		
Н.КОНТР.	СИТНИК		
ГИП	СИТНИК		
ПРОВЕРИЛ	ЛУКАШУК		
РАЗРАБ.	МОЛОДЦОВА		

1.020-1/87.2-6 К050

КАРКАС ПРОСТРАНСТВЕННЫЙ КП-83 СБОРОЧНЫЙ ЧЕРТЕЖ

СТАДИЯ	ЛИСТ	ЛИСТОВ
Р		1

КиевЗНИИЭП

ФОРМАТ А3

САПР КиевЗНИИЭП
ОПЕРАТОР СИСТЕМЫ
МОЛОДЦОВА

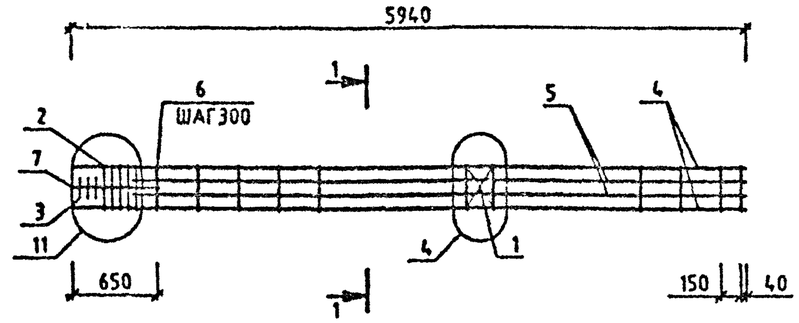

МАРКА	ПОЗ.	МАРКА АРМАТУРНОГО ИЗДЕЛИЯ	КОЛ. ШТ.	МАССА, КГ		ОБОЗНАЧЕНИЕ ДОКУМЕНТА 1.020-1/87.
				1 ШТ.	ВСЕГО	
КП-84	1	С-2	1	1.1	1.1	2-11 К01
	2	СКА-3	5	3.37	16.83	2-11 К02
	3	СКА-4	3	2.23	6.7	2-11 К03
	4	⌀40 А-Ш L=5940	4	58.6	234.36	БЧ
	5	⌀40 А-Ш L=5490	4	54.16	216.63	БЧ
	6	ХМ-3	19	0.91	17.22	2-11 К11
	7	⌀6 А-I L=650	4	0.14	0.56	БЧ
				ИТОГО: 493.43		

УЗЛЫ СМ. 1.020-1/87.2-6 У
ТЕХНИЧЕСКИЕ ТРЕБОВАНИЯ СМ. 1.020-1/87.2-6 ТТ
АРМАТУРА КЛАССОВ А-Ш, А-I ПО ГОСТ 5781-82

1-1

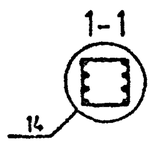

НАЧОТД.	ГОРОХОВ		
НКОНТР.	СИТНИК		
ГИП	СИТНИК		
ПРОВЕРИЛ	ЛУКАШУК		
РАЗРАБ.	МОЛОДЦОВА		

1.020-1/87.2-6 К051

КАРКАС ПРОСТРАНСТВЕННЫЙ КП-84 СБОРОЧНЫЙ ЧЕРТЕЖ

СТАДИЯ	ЛИСТ	ЛИСТОВ
Р		1

КиевЗНИИЭП

ФОРМАТ А3

ПОДПИСЬ И ДАТА | ВЗАМ ИНВ №

САПР КиевЗНИИЭП
МОЛОДЦОВА
ОПЕРАТОР СИСТЕМЫ

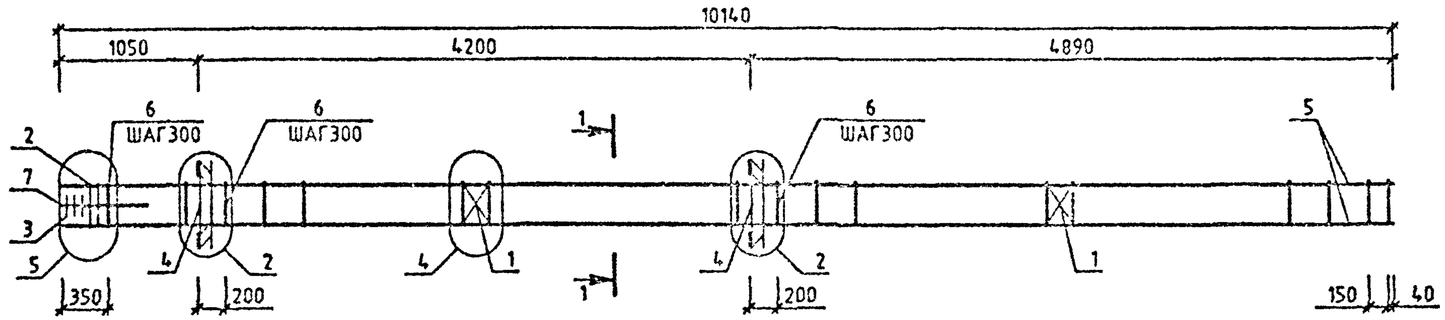

МАРКА	ПОЗ.	МАРКА АРМАТУРНОГО ИЗДЕЛИЯ	КОЛ. ШТ.	МАССА, КГ		ОБОЗНАЧЕНИЕ ДОКУМЕНТА 1.020-1/87.
				1 ШТ.	ВСЕГО	
КП-85	1	С-2	2	1.1	2.19	2-11 К01
	2	СКА-1	2	2.15	4.31	2-11 К02
	3	СКА-2	3	1.43	4.29	2-11 К03
	4	МН-6	2	15.1	30.2	2-11 К06
	5	⌀20 А-Ш L=10140	4	25.01	100.03	БЧ
	6	ХМ-1	34	0.31	10.49	2-11 К11
	7	⌀6 А-I L=650	4	0.14	0.58	БЧ
				ИТОГО: 152.08		
КП-86	1	С-2	2	1.1	2.19	2-11 К01
	2	СКА-3	2	3.37	6.73	2-11 К02
	3	СКА-4	3	2.23	6.7	2-11 К03
	4	МН-6	2	15.1	30.2	2-11 К06
	5	⌀20 А-Ш L=10140	4	25.01	100.03	БЧ
	6	ХМ-1	34	0.31	10.49	2-11 К11
	7	⌀6 А-I L=650	4	0.14	0.58	БЧ
				ИТОГО: 156.91		

МАРКА	ПОЗ.	МАРКА АРМАТУРНОГО ИЗДЕЛИЯ	КОЛ. ШТ.	МАССА, КГ		ОБОЗНАЧЕНИЕ ДОКУМЕНТА 1.020-1/87.
				1 ШТ.	ВСЕГО	
КП-87	1	С-2	2	1.1	2.19	2-11 К01
	2	СКА-3	2	3.37	6.73	2-11 К02
	3	СКА-4	3	2.23	6.7	2-11 К03
	4	МН-8	2	19.78	39.57	2-11 К08
	5	⌀20 А-Ш L=10140	4	25.01	100.03	БЧ
	6	ХМ-1	34	0.31	10.49	2-11 К11
	7	⌀6 А-I L=650	4	0.14	0.58	БЧ
				ИТОГО: 166.28		

УЗЛЫ СМ.1020-1/87.2-6 У
ТЕХНИЧЕСКИЕ ТРЕБОВАНИЯ СМ. 1.020-1/87.2-6 ТТ
АРМАТУРА КЛАССОВ А-Ш, А-I ПО ГОСТ 5781-82

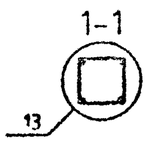

НАЧ.ОТД.	ГОРОХОВ		
Н.КОНТР.	СИТНИК		
ГИП	СИТНИК		
ПРОВЕРИЛ	ЛУКАШУК		
РАЗРАБ.	МОЛОДЦОВА		

1.020-1/87.2-6 К052

КАРКАС ПРОСТРАНСТВЕННЫЙ КП-85 - КП-87 СБОРОЧНЫЙ ЧЕРТЕЖ

СТАДИЯ	ЛИСТ	ЛИСТОВ
Р		1

КиевЗНИИЭП

ФОРМАТ А3

ИНВ.№ ПОДЛ. | ПОДПИСЬ И ДАТА | ВЗАМ.ИНВ.№

САПР КиевЗНИИЭП
ОПЕРАТОР СИСТЕМЫ
МОЛОДЦОВА

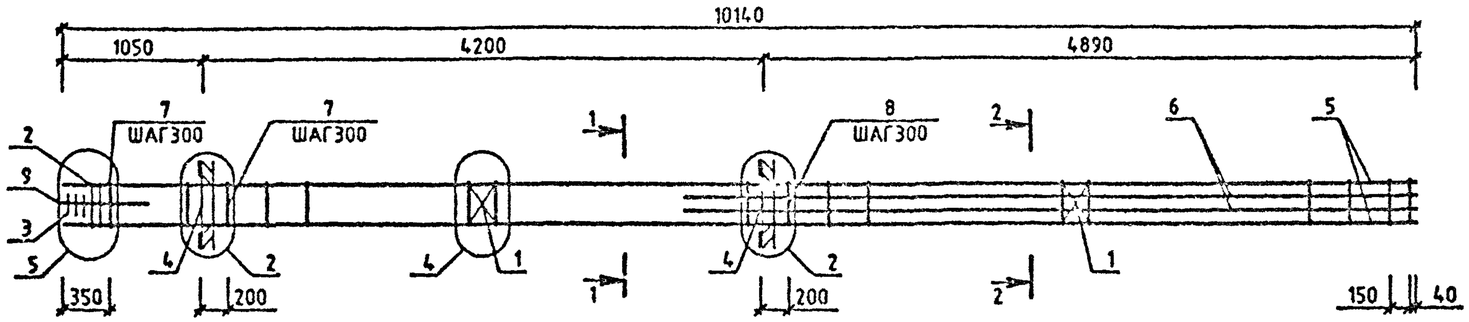

МАРКА	ПОЗ.	МАРКА АРМАТУРНОГО ИЗДЕЛИЯ	КОЛ. ШТ.	МАССА, КГ		ОБОЗНАЧЕНИЕ ДОКУМЕНТА 1.020-1/87.
				1 ШТ.	ВСЕГО	
КП-88	1	С-2	2	1.1	2.19	2-11 К01
	2	СКА-3	2	3.37	6.73	2-11 К02
	3	СКА-4	3	2.23	6.7	2-11 К03
	4	МН-6	2	15.1	30.2	2-11 К06
	5	Ø20 А-Ш L=10140	4	25.01	100.03	БЧ
	6	Ø25 А-Ш L=5490	4	21.15	84.62	БЧ
	7	ХМ-1	15	0.31	4.63	2-11 К11
	8	ХМ-2	19	0.58	10.72	2-11 К11
	9	Ø6 А-I L=650	4	0.14	0.58	БЧ
				ИТОГО:	246.39	

УЗЛЫ См 1.020-1/87.2-6 У
ТЕХНИЧЕСКИЕ ТРЕБОВАНИЯ См. 1.020-1/87.2-6 ТТ
АРМАТУРА КЛАССОВ А-Ш, А-I ПО ГОСТ 5781-82

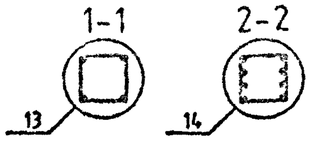

ВЗАМ ИНВ №
ПОДПИСЬ И ДАТА
ИНВ № ПОДЛ

НАЧОТД	ГОРОХОВ			1.020-1/87.2-6 К053		
НКОНТР	СИТНИК			КАРКАС ПРОСТРАНСТВЕННЫЙ КП-88 СБОРОЧНЫЙ ЧЕРТЕЖ	СТАДИЯ	ЛИСТ	ЛИСТОВ
ГИП	СИТНИК				Р		1
ПРОВЕРИЛ	ЛУКАШУК				КиевЗНИИЭП		
РАЗРАБ.	МОЛОДЦОВА						

ФОРМАТ А3

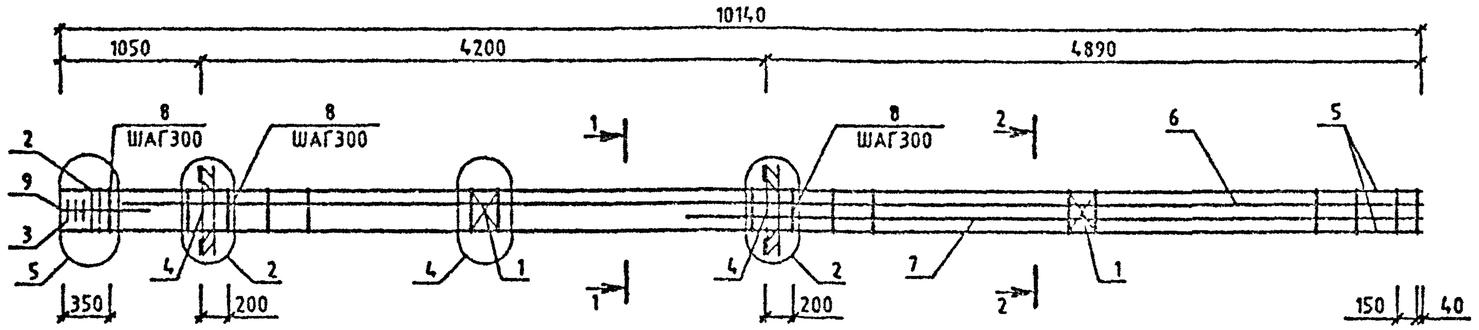

МАРКА	ПОЗ.	МАРКА АРМАТУРНОГО ИЗДЕЛИЯ	КОЛ. ШТ.	МАССА,КГ 1 ШТ.	МАССА,КГ ВСЕГО	ОБОЗНАЧЕНИЕ ДОКУМЕНТА 1.020-1/87.
КП-89	1	С-2	2	1.1	2.19	2-11 К01
	2	СКА-3	2	3.37	6.73	2-11 К02
	3	СКА-4	3	2.23	6.7	2-11 К03
	4	МН-6	2	15.1	30.2	2-11 К06
	5	Ф20 А-Ш L=10140	4	25.01	100.04	БЧ
	6	Ф32 А-Ш L=9690	2	61.17	122.34	БЧ
	7	Ф32 А-Ш L=5490	2	34.66	69.32	БЧ
	8	ХМ-3	34	0 91	30.94	2-11 К11
	9	Ф6 А-I L=650	4	0 14	0 56	БЧ
				ИТОГО:	369.02	
КП-91	1	С-2	2	1.1	2.19	2-11 К01
	2	СКА-3	2	3.37	6.73	2-11 К02
	3	СКА-4	3	2.23	6.7	2-11 К03
	4	МН-8	2	19.78	39.56	2-11 К08
	5	Ф36 А-Ш L=10140	4	81.02	324.08	БЧ
	6	Ф36 А-Ш L=9690	2	77.42	154.84	БЧ
	7	Ф36 А-Ш L=5490	2	43.86	87.72	БЧ
	8	ХМ-3	34	0.91	30.94	2-11 К11
	9	Ф6 А-I L=650	4	0.14	0 56	БЧ
				ИТОГО.	653.33	

МАРКА	ПОЗ.	МАРКА АРМАТУРНОГО ИЗДЕЛИЯ	КОЛ. ШТ.	МАССА,КГ 1 ШТ.	МАССА,КГ ВСЕГО	ОБОЗНАЧЕНИЕ ДОКУМЕНТА 1.020-1/87.
КП-90	1	С-2	2	1.1	2.19	2-11 К01
	2	СКА-3	2	3.37	6.73	2-11 К02
	3	СКА-4	3	2.23	6.7	2-11 К03
	4	МН-8	2	19.78	39.56	2-11 К08
	5	Ф20 А-Ш L=10140	4	25.01	100.04	БЧ
	6	Ф28 А-Ш L=9690	2	46.84	93.68	БЧ
	7	Ф28 А-Ш L=5490	2	34.66	53.08	БЧ
	8	ХМ-2	34	0.56	19.04	2-11 К11
	9	Ф6 А-I L=650	4	0.14	0 56	БЧ
				ИТОГО:	321.6	

УЗЛЫ СМ.1.020-1/87.2-6 У
ТЕХНИЧЕСКИЕ ТРЕБОВАНИЯ СМ. 1.020-1/87.2-6 ТТ
АРМАТУРА КЛАССОВ А-Ш, А-I ПО ГОСТ 5781-82

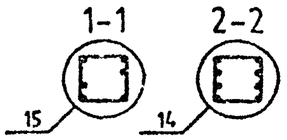

НАЧ.ОТД.	ГОРОХОВ		
Н.КОНТР.	СИТНИК		
ГИП	СИТНИК		
ПРОВЕРИЛ	ЛУКАШУК		
РАЗРАБ.	МОЛДЦОВА		

1.020-1/87.2-6 К054

КАРКАС ПРОСТРАНСТВЕННЫЙ КП-89 - КП-91 СБОРОЧНЫЙ ЧЕРТЕЖ

СТАДИЯ	ЛИСТ	ЛИСТОВ
Р		1

КиевЗНИИЭП

ФОРМАТ А3

САПР КиевЗНИИЭП | ОПЕРАТОР СИСТЕМЫ | МОЛДЦОВА

ПОДПИСЬ И ДАТА | ВЗАМ.ИНВ.№

САПР КиевЗНИИЭП

Молодцова

Оператор системы

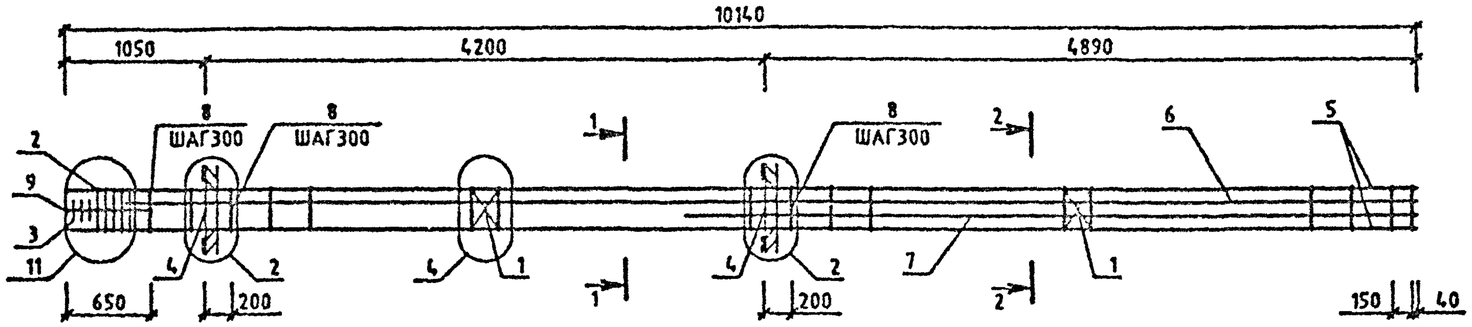

МАРКА	ПОЗ.	МАРКА АРМАТУРНОГО ИЗДЕЛИЯ	КОЛ. ШТ.	МАССА, КГ		ОБОЗНАЧЕНИЕ ДОКУМЕНТА 1.020-1/87.
				1 ШТ.	ВСЕГО	
КП-92	1	С-2	2	1.1	2.19	2-11 К01
	2	СКА-3	5	3.37	16.83	2-11 К02
	3	СКА-4	3	2.23	6.7	2-11 К03
	4	МН-8	2	19.78	39.57	2-11 К08
	5	⌀36 А-Ш L=10140	4	81.02	324.09	БЧ
	6	⌀36 А-Ш L=9690	2	77.43	154.85	БЧ
	7	⌀36 А-Ш L=5490	2	43.87	87.73	БЧ
	8	ХМ-3	33	0.91	29.91	2-11 К11
	9	⌀6 А-I L=650	4	0.14	0.58	БЧ
				ИТОГО: 662.45		

Взам. инв.№

Подпись и дата

Инв.№ подл.

УЗЛЫ СМ.1.020-1/87.2-6 У
ТЕХНИЧЕСКИЕ ТРЕБОВАНИЯ СМ. 1.020-1/87.2-6 ТТ
АРМАТУРА КЛАССОВ А-Ш, А-I ПО ГОСТ 5781-82

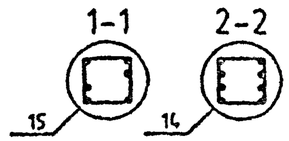

Нач.отд	Горохов		
Н.контр	Ситник		
ГИП	Ситник		
Проверил	Лукашук		
Разраб.	Молодцова		

1.020-1/87.2-6 К055

КАРКАС ПРОСТРАНСТВЕННЫЙ КП-92 СБОРОЧНЫЙ ЧЕРТЕЖ

СТАДИЯ	ЛИСТ	ЛИСТОВ
Р		1

КиевЗНИИЭП

ФОРМАТ А3

САПР КиевЗНИИЭП
ОПЕРАТОР СИСТЕМЫ
МОЛОДЦОВА

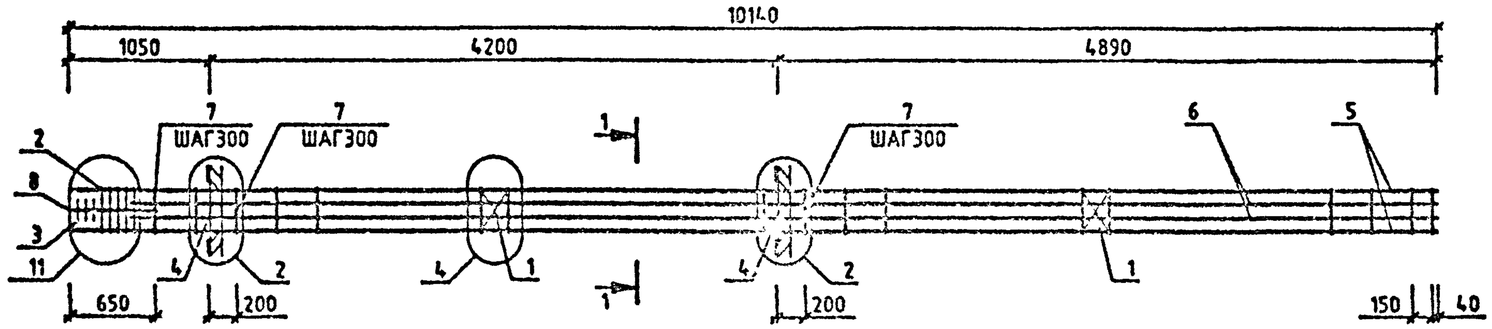

МАРКА	ПОЗ.	МАРКА АРМАТУРНОГО ИЗДЕЛИЯ	КОЛ. ШТ.	МАССА, КГ		ОБОЗНАЧЕНИЕ ДОКУМЕНТА 1.020-1/87.
				1 ШТ.	ВСЕГО	
КП-93	1	С-2	2	1.1	2.19	2-11 К01
	2	СКА-3	5	3.37	16.83	2-11 К02
	3	СКА-4	3	2.23	6.7	2-11 К03
	4	МН-8	2	19.78	39.57	2-11 К08
	5	Ø40 А-Ш L=10140	4	100.03	400.11	БЧ
	6	Ø40 А-Ш L=9890	4	95.59	382.35	БЧ
	7	ХМ-3	33	0.91	29.91	2-11 К11
	8	Ø8 А-I L=650	4	0.14	0.56	БЧ
				ИТОГО: 878.23		

УЗЛЫ СМ.1020-1/87.2-6 У
ТЕХНИЧЕСКИЕ ТРЕБОВАНИЯ СМ. 1.020-1/87.2-6 ТТ
АРМАТУРА КЛАССОВ А-Ш, А-I ПО ГОСТ 5781-82

1-1

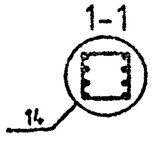

НАЧ.ОТД	ГОРОХОВ			
Н.КОНТР.	СИТНИК			
ГИП	СИТНИК			
ПРОВЕРИЛ	ЛУКАШУК			
РАЗРАБ.	МОЛОДЦОВА			

1.020-1/87.2-6 К056

КАРКАС ПРОСТРАНСТВЕННЫЙ КП-93 СБОРОЧНЫЙ ЧЕРТЕЖ

СТАДИЯ	ЛИСТ	ЛИСТОВ
Р		1

КиевЗНИИЭП

ФОРМАТ А3

ИНВ.№ ПОДЛ. | ПОДПИСЬ И ДАТА | ВЗАМ. ИНВ.№

САПР КиевЗНИИЭП

МОЛОДЦОВА

ОПЕРАТОР СИСТЕМЫ

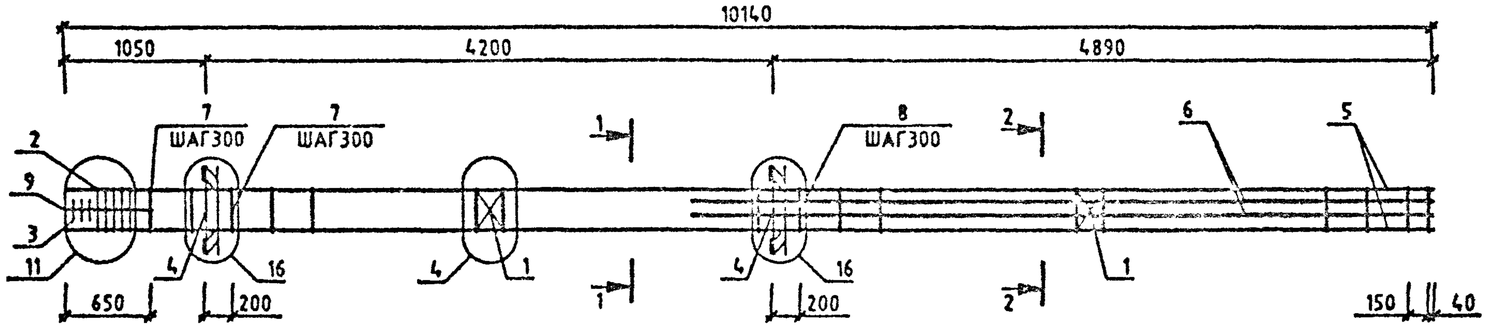

МАРКА	ПОЗ.	МАРКА АРМАТУРНОГО ИЗДЕЛИЯ	КОЛ. ШТ.	МАССА,КГ		ОБОЗНАЧЕНИЕ ДОКУМЕНТА 1.020-1/87.
				1 ШТ.	ВСЕГО	
КП-94	1	С-2	2	1.1	2.19	2-11 К01
	2	СКА-3	5	3.37	16.85	2-11 К02
	3	СКА-4	3	2.23	6.7	2-11 К03
	4	МН-12	2	34.9	69.8	2-11 К010
	5	Ф25 А-Ш L=10140	4	39.07	156 28	БЧ
	6	Ф40 А-Ш L=5490	4	54.19	216.76	БЧ
	7	ХМ-2	14	0.56	7.84	2-11 К11
	8	ХМ-3	19	0 91	17.29	2-11 К11
	9	Ф6 А-I L=650	4	0.14	0 56	БЧ
				ИТОГО:	494.27	

УЗЛЫ СМ.1.020-1/87.2-6 У
ТЕХНИЧЕСКИЕ ТРЕБОВАНИЯ СМ. 1.020-1/87.2-6 ТТ
АРМАТУРА КЛАССОВ А-Ш, А-I ПО ГОСТ 5781-82

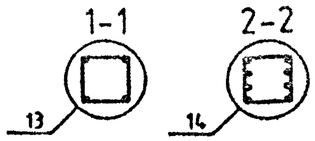

ВЗАМ.ИНВ.№ | ПОДПИСЬ И ДАТА | ИНВ.№ ПОДЛ.

НАЧ.ОТД.	ГОРОХОВ		1.020-1/87.2-6 К057	
Н.КОНТР.	СИТНИК		КАРКАС ПРОСТРАНСТВЕННЫЙ КП-94 СБОРОЧНЫЙ ЧЕРТЕЖ	СТАДИЯ: Р; ЛИСТ: ; ЛИСТОВ: 1
ГИП	СИТНИК			КиевЗНИИЭП
ПРОВЕРИЛ	ЛУКАШУК			
РАЗРАБ.	МОЛОДЦОВА			

ФОРМАТ А3

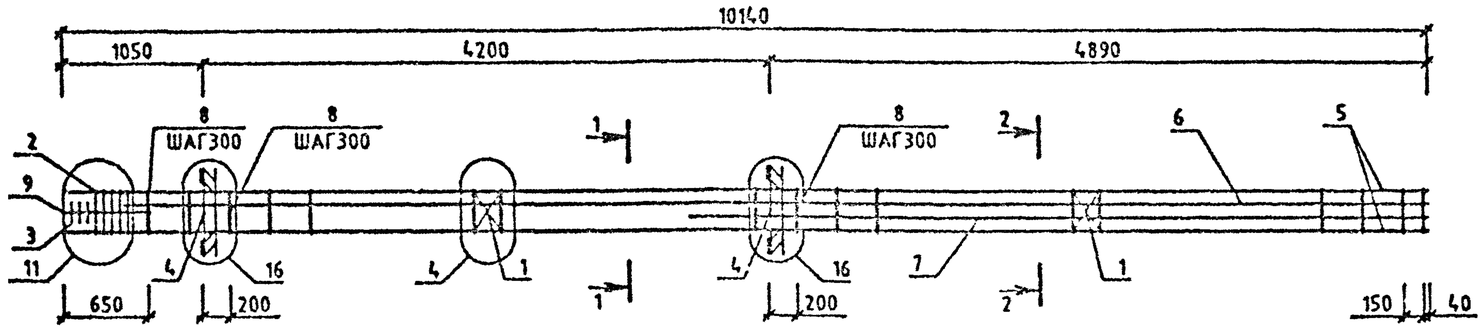

МАРКА	ПОЗ.	МАРКА АРМАТУРНОГО ИЗДЕЛИЯ	КОЛ. ШТ.	МАССА, КГ		ОБОЗНАЧЕНИЕ ДОКУМЕНТА 1.020-1/87.
				1 ШТ.	ВСЕГО	
КП-95	1	С-2	2	1.1	2.19	2-11 К01
	2	СКА-3	5	3.37	16.83	2-11 К02
	3	СКА-4	3	2.23	6.7	2-11 К03
	4	МН-12	2	34.9	69.8	2-11 К10
	5	Ø40 А-Ш L=10140	4	100.03	400.11	БЧ
	6	Ø40 А-Ш L=9690	2	95.59	191.18	БЧ
	7	Ø40 А-Ш L=5490	2	54.16	108.31	БЧ
	8	ХМ-3	34	0.91	30.81	2-11 К11
	9	Ø6 А-I L=650	4	0.14	0.56	БЧ
				ИТОГО:	826.51	

УЗЛЫ СМ.1.020-1/87.2-6 У
ТЕХНИЧЕСКИЕ ТРЕБОВАНИЯ СМ. 1.020-1/87.2-6 ТТ
АРМАТУРА КЛАССОВ А-Ш, А-I ПО ГОСТ 5781-82

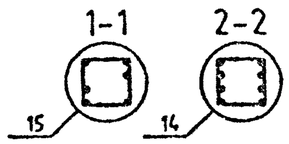

НАЧ.ОТД.	ГОРОХОВ		
Н.КОНТР.	СИТНИК		
ГИП	СИТНИК		
ПРОВЕРИЛ	ЛУКАШУК		
РАЗРАБ.	МОЛОДЦОВА		

1.020-1/87.2-6 К058

КАРКАС ПРОСТРАНСТВЕННЫЙ КП-95 СБОРОЧНЫЙ ЧЕРТЕЖ

СТАДИЯ	ЛИСТ	ЛИСТОВ
Р		1

КиевЗНИИЭП

ФОРМАТ А3

МОЛОДЦОВА
ОПЕРАТОР СИСТЕМЫ
КиевЗНИИЭП
ВЗАМ. ИНВ.№
ПОДПИСЬ И ДАТА
ИНВ.№ ПОДЛ.

САПР КиевЗНИИЭП
Молодцова
Оператор системы

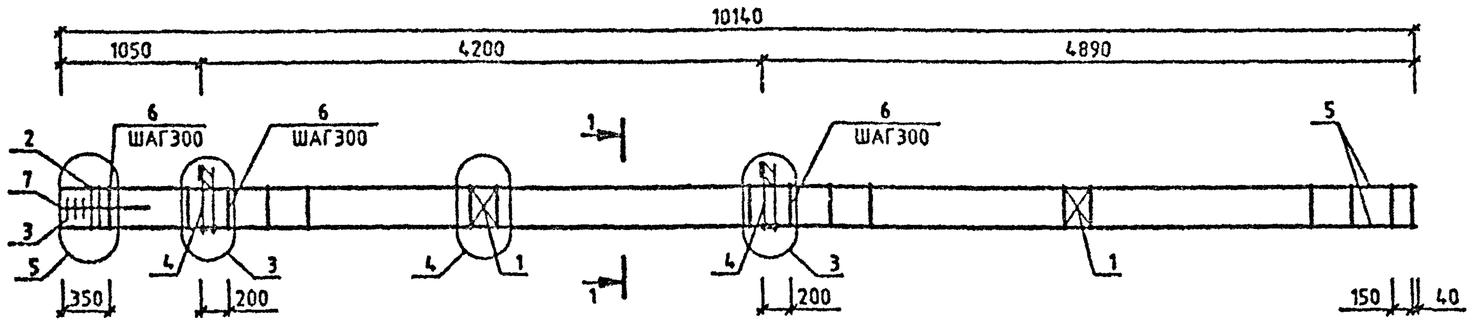

МАРКА	ПОЗ.	МАРКА АРМАТУРНОГО ИЗДЕЛИЯ	КОЛ. ШТ.	МАССА, КГ		ОБОЗНАЧЕНИЕ ДОКУМЕНТА 1.020-1/87.
				1 ШТ.	ВСЕГО	
КП-96	1	С-2	2	1.1	2.19	2-11 К01
	2	СКА-1	2	2.15	4.31	2-11 К02
	3	СКА-2	3	1.43	4.29	2-11 К03
	4	МН-5	2	9.35	18.71	2-11 К05
	5	Ф20 А-Ш L=10140	4	25.01	100.03	БЧ
	6	ХМ-1	34	0.31	10.49	2-11 К11
	7	Ф6 А-I L=650	4	0.14	0.58	БЧ
				ИТОГО:	140.59	

МАРКА	ПОЗ.	МАРКА АРМАТУРНОГО ИЗДЕЛИЯ	КОЛ. ШТ.	МАССА, КГ		ОБОЗНАЧЕНИЕ ДОКУМЕНТА 1.020-1/87.
				1 ШТ.	ВСЕГО	
КП-97	1	С-2	2	1.1	2.19	2-11 К01
	2	СКА-3	2	3.37	6.73	2-11 К02
	3	СКА-4	3	2.23	6.7	2-11 К03
	4	МН-5	2	9.35	18.71	2-11 К05
	5	Ф20 А-Ш L=10140	4	25.01	100.03	БЧ
	6	ХМ-1	34	0.31	10.49	2-11 К11
	7	Ф6 А-I L=650	4	0.14	0.58	БЧ
				ИТОГО:	145.43	

УЗЛЫ СМ.1020-1/87.2-6 У
ТЕХНИЧЕСКИЕ ТРЕБОВАНИЯ СМ. 1.020-1/87.2-6 ТТ
АРМАТУРА КЛАССОВ А-Ш, А-I ПО ГОСТ 5781-82

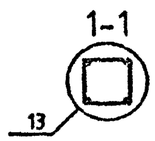

НАЧ.ОТД.	ГОРОХОВ		
Н.КОНТР	СИТНИК		
ГИП	СИТНИК		
ПРОВЕРИЛ	ЛУКАШУК		
РАЗРАБ	МОЛОДЦОВА		

1.020-1/87.2-6 К059

КАРКАС ПРОСТРАНСТВЕННЫЙ КП-96,КП-97 СБОРОЧНЫЙ ЧЕРТЕЖ

СТАДИЯ	ЛИСТ	ЛИСТОВ
Р		1

КиевЗНИИЭП

ФОРМАТ А3

ИНВ.№ ПОДЛ. | ПОДПИСЬ И ДАТА | ВЗАМ. ИНВ.№

САПР КиевЗНИИЭП

Молодцова

Оператор системы

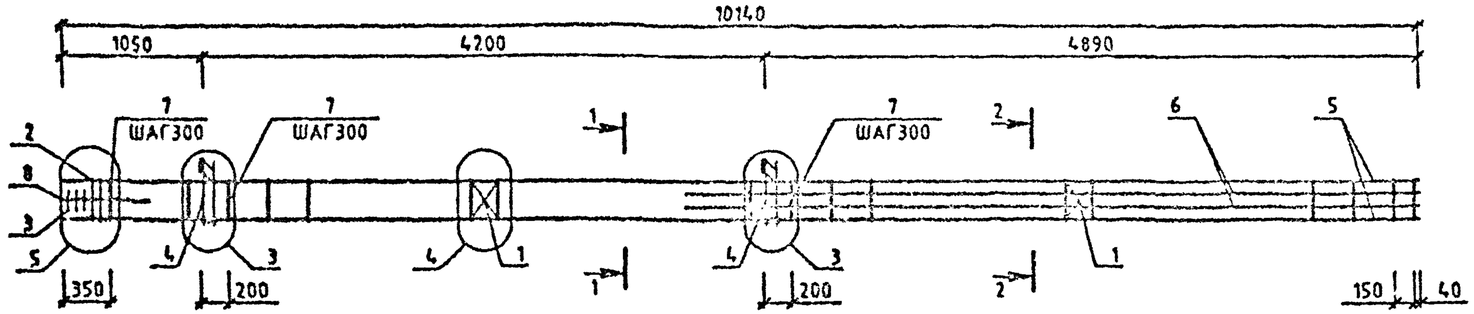

МАРКА	ПОЗ.	МАРКА АРМАТУРНОГО ИЗДЕЛИЯ	КОЛ. ШТ.	МАССА, КГ		ОБОЗНАЧЕНИЕ ДОКУМЕНТА 1.020-1/87.
				1 ШТ.	ВСЕГО	
КП-98	1	С-2	2	1.1	2.19	2-11 К01
	2	СКА-3	2	3.37	6.73	2-11 К02
	3	СКА-4	3	2.23	6.7	2-11 К03
	4	МН-5	2	9.35	18.71	2-11 К05
	5	Ø20 А-Ш L=10140	4	25.01	100.03	БЧ
	6	Ø16 А-Ш L=5490	4	8.67	34.66	БЧ
	7	ХМ-1	34	0.31	10.49	2-11 К11
	8	Ø6 А-I L=650	4	0.14	0.58	БЧ
				ИТОГО: 180.09		

МАРКА	ПОЗ.	МАРКА АРМАТУРНОГО ИЗДЕЛИЯ	КОЛ. ШТ.	МАССА, КГ		ОБОЗНАЧЕНИЕ ДОКУМЕНТА 1.020-1/87.
				1 ШТ.	ВСЕГО	
КП-99	1	С-2	2	1.1	2.19	2-11 К01
	2	СКА-3	2	3.37	6.73	2-11 К02
	3	СКА-4	3	2.23	6.7	2-11 К03
	4	МН-7	2	12.95	25.91	2-11 К07
	5	Ø20 А-Ш L=10140	4	25.01	100.03	БЧ
	6	Ø16 А-Ш L=5490	4	8.67	34.66	БЧ
	7	ХМ-1	34	0.31	10.49	2-11 К11
	8	Ø6 А-I L=650	4	0.14	0.58	БЧ
				ИТОГО: 187.28		

Инв.№ подл. | Подпись и дата | Взам. инв.№

УЗЛЫ СМ.1.020-1/87 2-6 У
ТЕХНИЧЕСКИЕ ТРЕБОВАНИЯ СМ. 1.020-1/87.2-6 ТТ
АРМАТУРА КЛАССОВ А-Ш, А-I ПО ГОСТ 5781-82

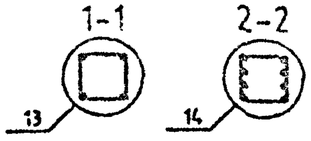

НАЧ.ОТД.	ГОРОХОВ		
Н.КОНТР.	СИТНИК		
ГИП	СИТНИК		
ПРОВЕРИЛ	ЛУКАШУК		
РАЗРАБ.	МОЛОДЦОВА		

1.020-1/87.2-6 К060

КАРКАС ПРОСТРАНСТВЕННЫЙ КП-98,КП-99 СБОРОЧНЫЙ ЧЕРТЕЖ

СТАДИЯ	ЛИСТ	ЛИСТОВ
Р		1

КиевЗНИИЭП

ФОРМАТ А3

САПР КиевЗНИИЭП | ОПЕРАТОР СИСТЕМЫ | МОЛОДЦОВА

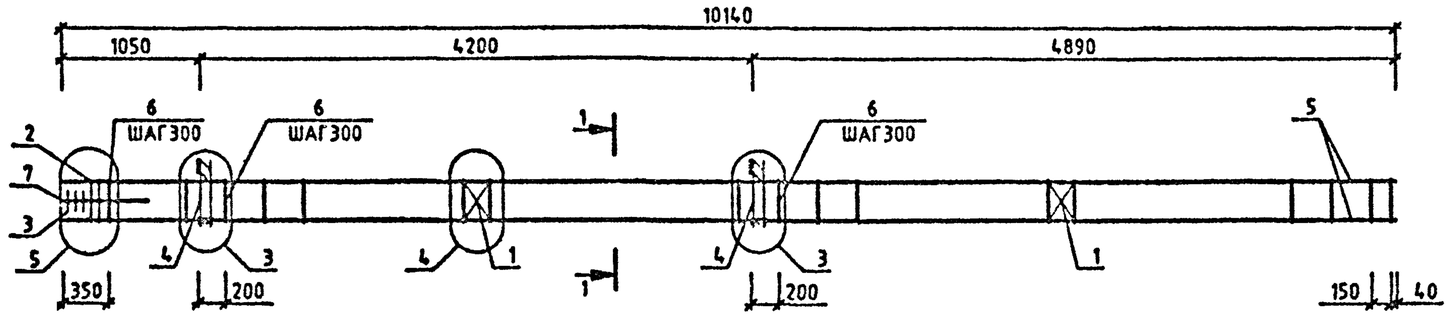

МАРКА	ПОЗ.	МАРКА АРМАТУРНОГО ИЗДЕЛИЯ	КОЛ. ШТ.	МАССА, КГ		ОБОЗНАЧЕНИЕ ДОКУМЕНТА 1.020-1/87.
				1 ШТ.	ВСЕГО	
КП-100	1	С-2	2	1.1	2.19	2-11 К01
	2	СКА-3	2	3.37	6.73	2-11 К02
	3	СКА-4	3	2.23	6.7	2-11 К03
	4	МН-7	2	12.95	25.91	2-11 К07
	5	920 А-Ш L=10140	4	25.01	100.03	БЧ
	6	ХМ-1	34	0.31	10.49	2-11 К11
	7	96 А-I L=850	4	0.14	0.58	БЧ
				ИТОГО: 152.82		

УЗЛЫ СМ.1020-1/87.2-6 У
ТЕХНИЧЕСКИЕ ТРЕБОВАНИЯ СМ. 1.020-1/87.2-6 ТТ
АРМАТУРА КЛАССОВ А-Ш, А-I ПО ГОСТ 5781-82

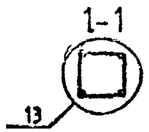

ВЗАМ ИНВ № | ПОДП. И ДАТА | ИНВ № ПОДЛ.

НАЧ.ОТД.	ГОРОХОВ		1.020-1/87.2-6 К061	
Н.КОНТР.	СИТНИК		КАРКАС ПРОСТРАНСТВЕННЫЙ КП-100 СБОРОЧНЫЙ ЧЕРТЕЖ	СТАДИЯ: Р; ЛИСТ: ; ЛИСТОВ: 1
ГИП	СИТНИК			КиевЗНИИЭП
ПРОВЕРИЛ	ЛУКАШУК			
РАЗРАБ.	МОЛОДЦОВА			

ФОРМАТ А3

САПР КиевЗНИИЭП
МОЛОДЦОВА
ОПЕРАТОР СИСТЕМЫ

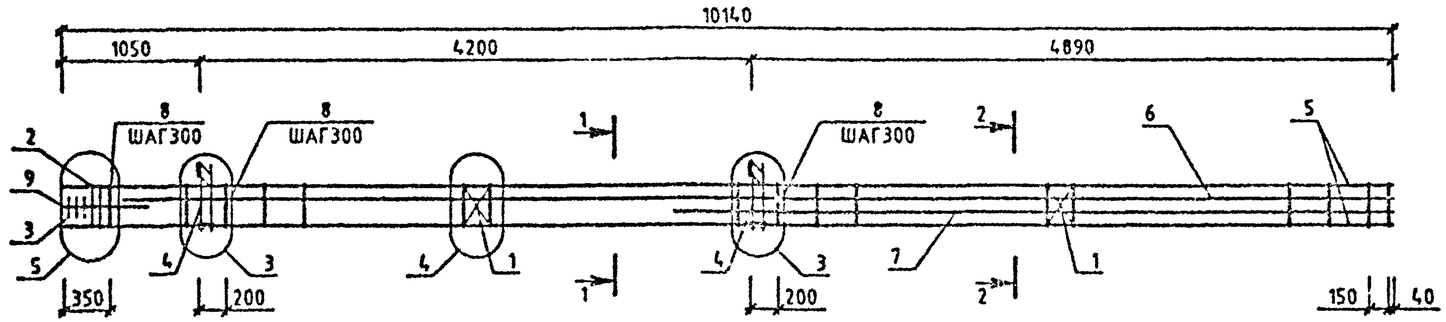

МАРКА	ПОЗ.	МАРКА АРМАТУРНОГО ИЗДЕЛИЯ	КОЛ. ШТ.	МАССА, КГ		ОБОЗНАЧЕНИЕ ДОКУМЕНТА 1.020-1/87.
				1 ШТ.	ВСЕГО	
КП-101	1	С-2	2	1.1	2.19	2-11 К01
	2	СКА-3	2	3.37	6.73	2-11 К02
	3	СКА-4	3	2.23	6.7	2-11 К03
	4	МН-7	2	12.95	25.91	2-11 К07
	5	Ф20 А-Ш L=10140	4	25.01	100.03	БЧ
	6	Ф28 А-Ш L=9890	2	46.84	93.68	БЧ
	7	Ф28 А-Ш L=5490	2	26.54	53.07	БЧ
	8	ХМ-2	34	0.56	19.18	2-11 К11
	9	Ф6 А-I L=650	4	0.14	0.58	БЧ
				ИТОГО: 300.07		

МАРКА	ПОЗ.	МАРКА АРМАТУРНОГО ИЗДЕЛИЯ	КОЛ. ШТ.	МАССА, КГ		ОБОЗНАЧЕНИЕ ДОКУМЕНТА 1.020-1/87.
				1 ШТ.	ВСЕГО	
КП-102	1	С-2	2	1.1	2.19	2-11 К01
	2	СКА-3	2	3.37	6.73	2-11 К02
	3	СКА-4	3	2.23	6.7	2-11 К03
	4	МН-7	2	12.95	25.91	2-11 К07
	5	Ф22 А-Ш L=10140	4	30.26	121.03	БЧ
	6	Ф38 А-Ш L=9890	2	77.43	154.85	БЧ
	7	Ф36 А-Ш L=5490	2	43.87	87.73	БЧ
	8	ХМ-3	34	0.91	30.81	2-11 К11
	9	Ф6 А-I L=650	4	0.14	0.58	БЧ
				ИТОГО: 436.54		

УЗЛЫ СМ.1020-1/87.2-6 Ч
ТЕХНИЧЕСКИЕ ТРЕБОВАНИЯ СМ. 1.020-1/87.2-6 ТТ
АРМАТУРА КЛАССОВ А-Ш, А-I ПО ГОСТ 5781-82

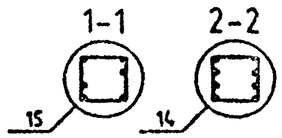

НАЧ.ОТД	ГОРОХОВ			1.020-1/87.2-6 К062	
Н.КОНТР	СИТНИК			КАРКАС ПРОСТРАНСТВЕННЫЙ КП-101,КП-102 СБОРОЧНЫЙ ЧЕРТЕЖ	СТАДИЯ: Р; ЛИСТ: ; ЛИСТОВ: 1
ГИП	СИТНИК				КиевЗНИИЭП
ПРОВЕРИЛ	ЛУКАШУК				
РАЗРАБ.	МОЛОДЦОВА				

ФОРМАТ А3

САПР КиевЗНИИЭП
ОПЕРАТОР СИСТЕМЫ
МОЛОДЦОВА

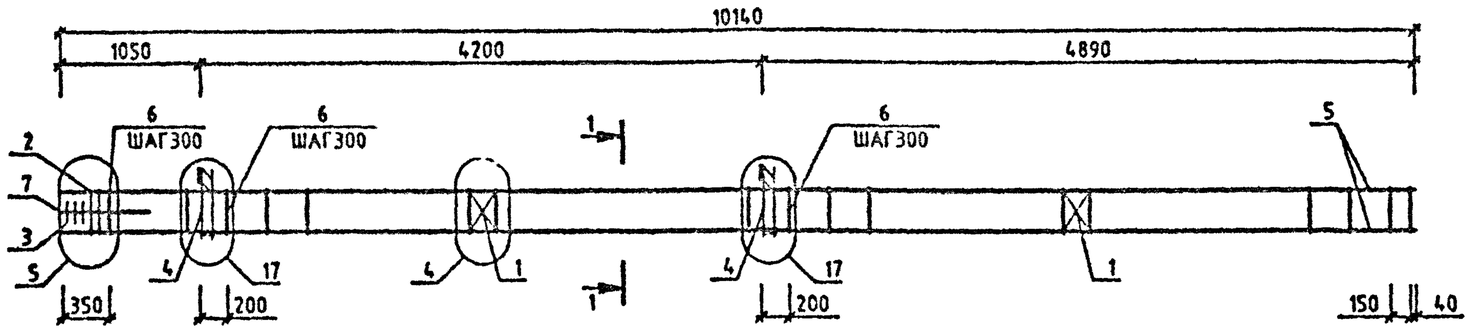

МАРКА	ПОЗ.	МАРКА АРМАТУРНОГО ИЗДЕЛИЯ	КОЛ. ШТ.	МАССА, КГ		ОБОЗНАЧЕНИЕ ДОКУМЕНТА 1.020-1/87.
				1 ШТ.	ВСЕГО	
КП-103	1	С-2	2	1.1	2.19	2-11 К01
	2	СКА-3	2	3.37	6.73	2-11 К02
	3	СКА-4	3	2.23	6.7	2-11 К03
	4	МН-11	2	25.23	50.47	2-11 К09
	5	⌀20 А-Ш L=10140	4	25.01	100.03	БЧ
	6	ХМ-1	34	0.31	10.49	2-11 К11
	7	⌀6 А-I L=650	4	0.14	0.56	БЧ
				ИТОГО:	177.19	

УЗЛЫ СМ.1.020-1/87.2-6 У
ТЕХНИЧЕСКИЕ ТРЕБОВАНИЯ СМ. 1.020-1/87.2-6 ТТ
АРМАТУРА КЛАССОВ А-Ш, А-I ПО ГОСТ 5781-82

1-1

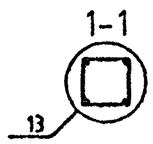

ПОДПИСЬ И ДАТА
ВЗАМ. ИНВ.№

1.020-1/87.2-6 К063

НАЧ.ОТД	ГОРОХОВ		
Н.КОНТР	СИТНИК		
ГИП	СИТНИК		
ПРОВ.РИП	ЛУГАНЧК		
РАЗРАБ.	МОЛОДЦОВА		

КАРКАС ПРОСТРАНСТВЕННЫЙ КП-103 СБОРОЧНЫЙ ЧЕРТЕЖ

СТАДИЯ	ЛИСТ	ЛИСТОВ
Р		1

КиевЗНИИЭП

ФОРМАТ А3

САПР КиевЗНИИЭП
МОЛОДЦОВА
ОПЕРАТОР СИСТЕМЫ

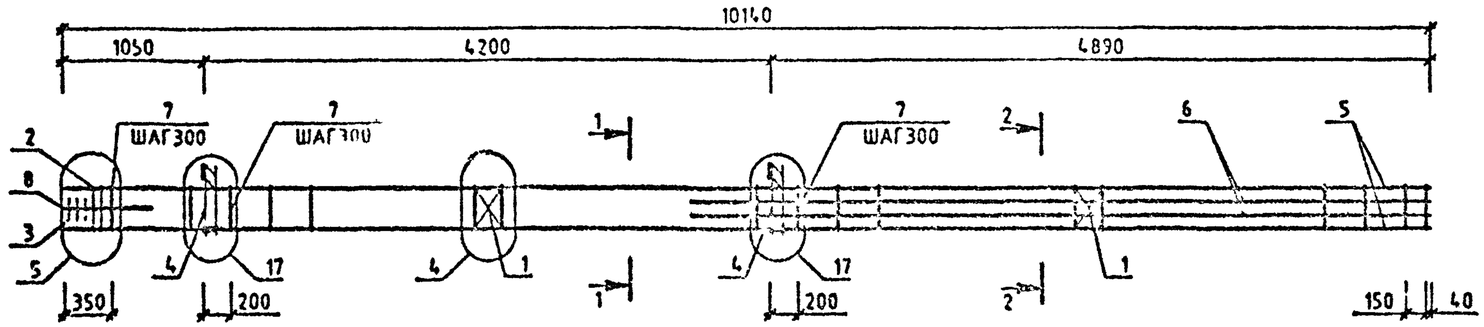

МАРКА	ПОЗ.	МАРКА АРМАТУРНОГО ИЗДЕЛИЯ	КОЛ. ШТ.	МАССА, КГ		ОБОЗНАЧЕНИЕ ДОКУМЕНТА 1.020-1/87.
				1 ШТ.	ВСЕГО	
КП-104	1	С-2	2	1.1	2.19	2-11 К01
	2	СКА-3	2	3.37	6.73	2-11 К02
	3	СКА-4	3	2.23	6.7	2-11 К03
	4	МН-11	3	25.23	75.7	2-11 К09
	5	⌀20 А-Ш L=10140	4	25.01	100.03	БЧ
	6	⌀22 А-Ш L=5490	4	16.38	65.53	БЧ
	7	ХМ-1	34	0.31	10.49	2-11 К11
	8	⌀6 А-I L=650	4	0.14	0.58	БЧ
				ИТОГО:	267.95	

УЗЛЫ СМ.1.020-1/87.2-6 У
ТЕХНИЧЕСКИЕ ТРЕБОВАНИЯ СМ. 1.020-1/87.2-6 ТТ
АРМАТУРА КЛАССОВ А-Ш, А-I ПО ГОСТ 5781-82

1-1
13

2-2
14

НАЧ.ОТД	ГОРОХОВ		
Н.КОНТР.	СИТНИК		
ГИП	СИТНИК		
ПРОВЕРИЛ	ЛУКАШУК		
РАЗРАБ.	МОЛОДЦОВА		

1.020-1/87.2-6 К064

КАРКАС ПРОСТРАНСТВЕННЫЙ КП-104 СБОРОЧНЫЙ ЧЕРТЕЖ

СТАДИЯ	ЛИСТ	ЛИСТОВ
Р		1

КиевЗНИИЭП

ФОРМАТ А3

ИНВ.№ ПОДЛ | ПОДПИСЬ И ДАТА | ВЗАМ.ИНВ.№

САПР КиевЗНИИЭП

МОЛОДЦОВА

ОПЕРАТОР СИСТЕМЫ

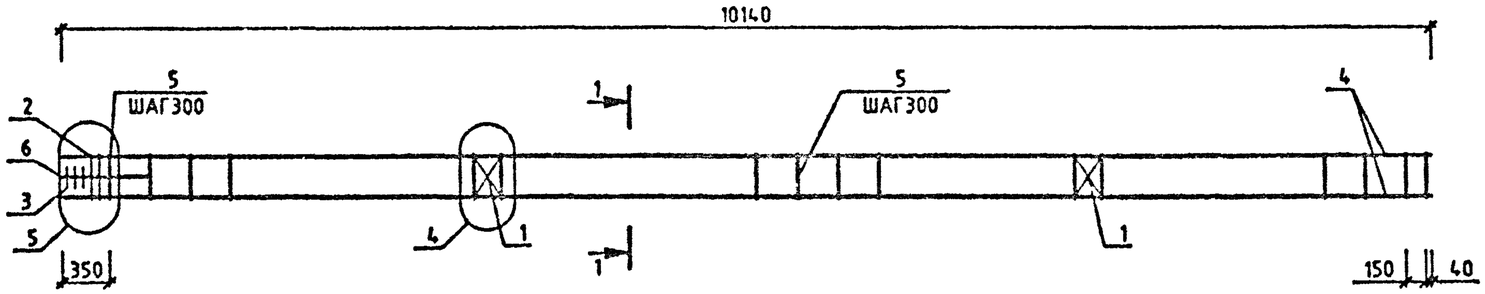

МАРКА	ПОЗ.	МАРКА АРМАТУРНОГО ИЗДЕЛИЯ	КОЛ. ШТ.	МАССА, КГ		ОБОЗНАЧЕНИЕ ДОКУМЕНТА 1.020-1/87.
				1 ШТ.	ВСЕГО	
КП-105	1	С-2	2	1.1	2.19	2-11 К01
	2	СКА-1	2	2.15	4.31	2-11 К02
	3	СКА-2	3	1.43	4.29	2-11 К03
	4	Ø20 А-Ш L=10140	4	25.01	100.03	БЧ
	5	ХМ-1	34	0.31	10.49	2-11 К11
	6	Ø6 А-I L=650	4	0.14	0.58	БЧ
				ИТОГО: 121.88		

МАРКА	ПОЗ.	МАРКА АРМАТУРНОГО ИЗДЕЛИЯ	КОЛ. ШТ.	МАССА, КГ		ОБОЗНАЧЕНИЕ ДОКУМЕНТА 1.020-1/87.
				1 ШТ.	ВСЕГО	
КП-106	1	С-2	2	1.1	2.19	2-11 К01
	2	СКА-3	2	3.37	6.73	2-11 К02
	3	СКА-4	3	2.23	6.7	2-11 К03
	4	Ø20 А-Ш L=10140	4	25.01	100.03	БЧ
	5	ХМ-1	34	0.31	10.49	2-11 К11
	6	Ø6 А-I L=650	4	0.14	0.58	БЧ
				ИТОГО: 126.72		

ПОДПИСЬ И ДАТА

ВЗАМ. ИНВ. №

ИНВ. № ПОДЛ.

УЗЛЫ СМ.1.020-1/87.2-6 У
ТЕХНИЧЕСКИЕ ТРЕБОВАНИЯ СМ. 1.020-1/87.2-6 ТТ
АРМАТУРА КЛАССОВ А-Ш, А-I ПО ГОСТ 5781-82

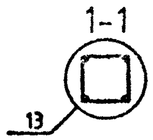

НАЧ.ОТД.	ГОРОХОВ		
Н.КОНТР.	СИТНИК		
ГИП	СИТНИК		
ПРОВЕРИЛ	ЛУКАШУК		
РАЗРАБ.	МОЛОДЦОВА		

1.020-1/87.2-6 К065

КАРКАС ПРОСТРАНСТВЕННЫЙ КП-105, КП-106 СБОРОЧНЫЙ ЧЕРТЕЖ

СТАДИЯ	ЛИСТ	ЛИСТОВ
Р		1

КиевЗНИИЭП

ФОРМАТ А3

САПР КиевЗНИИЭП
ОПЕРАТОР СИСТЕМЫ
МОЛОДЦОВА

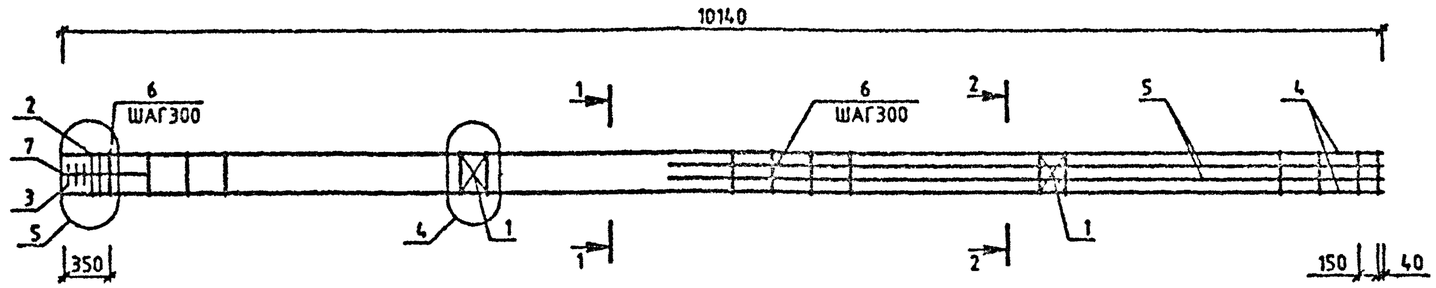

МАРКА	ПОЗ.	МАРКА АРМАТУРНОГО ИЗДЕЛИЯ	КОЛ. ШТ.	МАССА, КГ		ОБОЗНАЧЕНИЕ ДОКУМЕНТА 1.020-1/87.
				1 ШТ.	ВСЕГО	
КП-107	1	С-2	2	1.1	2.19	2-11 К01
	2	СКА-3	2	3.37	6.73	2-11 К02
	3	СКА-4	3	2.23	6.7	2-11 К03
	4	⌀20 А-Ш L=10140	4	25.01	100.03	БЧ
	5	⌀16 А-Ш L=5490	4	8.67	34.66	БЧ
	6	ХМ-1	34	0.31	10.49	2-11 К11
	7	⌀8 А-I L=650	4	0.14	0.58	БЧ
				ИТОГО:	161.38	

МАРКА	ПОЗ.	МАРКА АРМАТУРНОГО ИЗДЕЛИЯ	КОЛ. ШТ.	МАССА, КГ		ОБОЗНАЧЕНИЕ ДОКУМЕНТА 1.020-1/87.
				1 ШТ.	ВСЕГО	
КП-108	1	С-2	2	1.1	2.19	2-11 К01
	2	СКА-3	2	3.37	6.73	2-11 К02
	3	СКА-4	3	2.23	6.7	2-11 К03
	4	⌀20 А-Ш L=10140	4	25.01	100.03	БЧ
	5	⌀22 А-Ш L=5490	4	16.38	65.53	БЧ
	6	ХМ-1	34	0.31	10.49	2-11 К11
	7	⌀6 А-I L=650	4	0.14	0.58	БЧ
				ИТОГО:	192.25	

УЗЛЫ СМ.1.020-1/87.2-6 У
ТЕХНИЧЕСКИЕ ТРЕБОВАНИЯ СМ. 1.020-1/87.2-6 ТТ
АРМАТУРА КЛАССОВ А-Ш, А-I ПО ГОСТ 5781-82

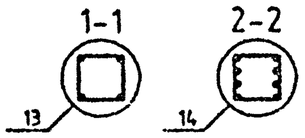

НАЧ.ОТД.	ГОРОХОВ		
Н.КОНТР.	СИТНИК		
ГИП	СИТНИК		
ПРОВЕРИЛ	ЛУКАШУК		
РАЗРАБ.	МОЛОДЦОВА		

1.020-1/87.2-6 К066

КАРКАС ПРОСТРАНСТВЕННЫЙ КП-107,КП-108 СБОРОЧНЫЙ ЧЕРТЕЖ

СТАДИЯ	ЛИСТ	ЛИСТОВ
Р		1

КиевЗНИИЭП

ИНВ.№ ПОДЛ. | ПОДПИСЬ И ДАТА | ВЗАМ. ИНВ.№

ФОРМАТ А3

САПР КиевЗНИИЭП
ОПЕРАТОР СИСТЕМЫ
МОЛОДЦОВА

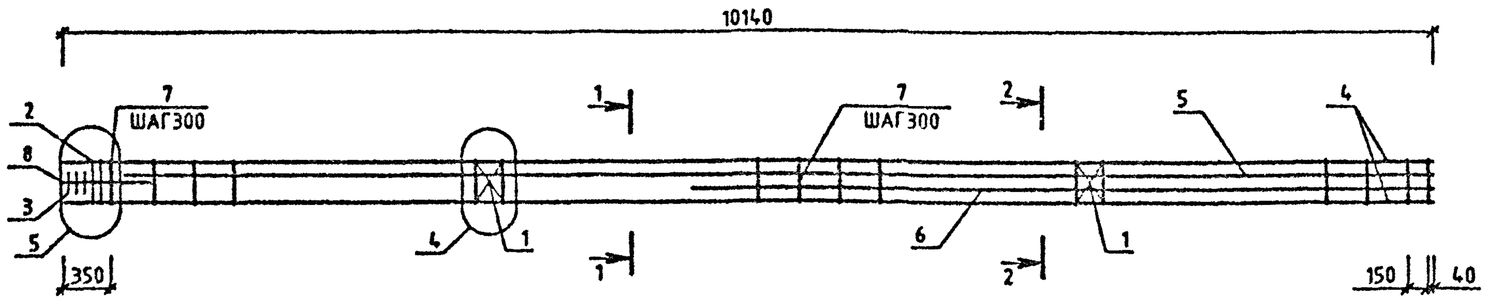

МАРКА	ПОЗ.	МАРКА АРМАТУРНОГО ИЗДЕЛИЯ	КОЛ. ШТ.	МАССА, КГ		ОБОЗНАЧЕНИЕ ДОКУМЕНТА 1.020-1/87.
				1 ШТ.	ВСЕГО	
КП-109	1	С-2	2	1.1	2.19	2-11 К01
	2	СКА-3	2	3.37	6.73	2-11 К02
	3	СКА-4	3	2.23	6.7	2-11 К03
	4	Ø20 А-Ш L=10140	4	25.01	100.03	БЧ
	5	Ø28 А-Ш L=9690	2	46.84	93.68	БЧ
	6	Ø28 А-Ш L=5490	2	26.54	53.07	БЧ
	7	ХМ-2	34	0.56	19.19	2-11 К11
	8	Ø6 А-I L=650	4	0.14	0.58	БЧ
				ИТОГО: 282.16		

МАРКА	ПОЗ.	МАРКА АРМАТУРНОГО ИЗДЕЛИЯ	КОЛ. ШТ.	МАССА, КГ		ОБОЗНАЧЕНИЕ ДОКУМЕНТА 1.020-1/87.
				1 ШТ.	ВСЕГО	
КП-110	1	С-2	2	1.1	2.19	2-11 К01
	2	СКА-3	2	3.37	6.73	2-11 К02
	3	СКА-4	3	2.23	6.7	2-11 К03
	4	Ø22 А-Ш L=10140	4	30.26	121.03	БЧ
	5	Ø36 А-Ш L=9690	2	77.43	154.85	БЧ
	6	Ø36 А-Ш L=5490	2	43.87	87.73	БЧ
	7	ХМ-3	34	0.91	30.81	2-11 К11
	8	Ø6 А-I L=650	4	0.14	0.58	БЧ
				ИТОГО: 410.63		

УЗЛЫ СМ.1.020-1/87.2-6 У
ТЕХНИЧЕСКИЕ ТРЕБОВАНИЯ СМ. 1.020-1/87.2-6 ТТ
АРМАТУРА КЛАССОВ А-Ш, А-I ПО ГОСТ 5781-82

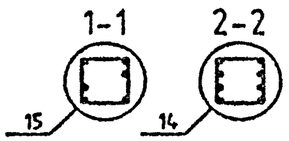

НАЧ.ОТД.	ГОРОХОВ		
Н.КОНТР.	СИТНИК		
ГИП	СИТНИК		
ПРОВЕРИЛ	ЛУКАШУК		
РАЗРАБ.	МОЛОДЦОВА		

1.020-1/87.2-6 К067

КАРКАС ПРОСТРАНСТВЕННЫЙ КП-109, КП-110 СБОРОЧНЫЙ ЧЕРТЕЖ

СТАДИЯ	ЛИСТ	ЛИСТОВ
Р		1

КиевЗНИИЭП

ФОРМАТ А3

ПОДП. | ПОДПИСЬ И ДАТА | ВЗАМ. ИНВ.№

САПР КиевЗНИИЭП
ОПЕРАТОР СИСТЕМЫ
МОЛОДЦОВА

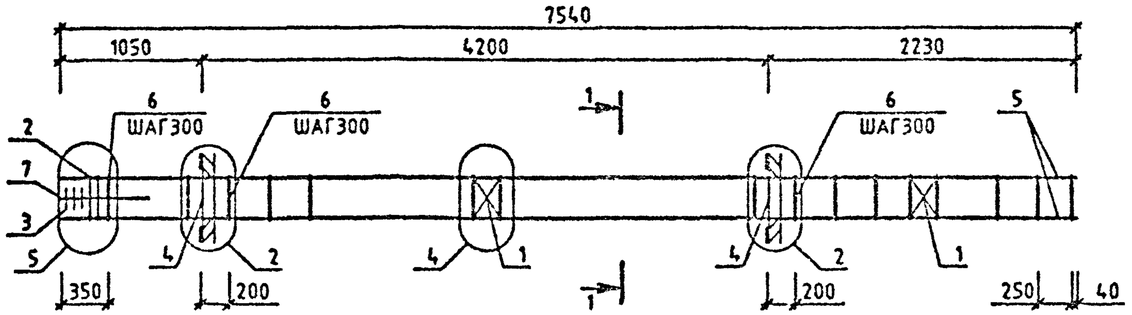

МАРКА	ПОЗ.	МАРКА АРМАТУРНОГО ИЗДЕЛИЯ	КОЛ. ШТ.	МАССА, КГ		ОБОЗНАЧЕНИЕ ДОКУМЕНТА 1.020-1/87.
				1 ШТ.	ВСЕГО	
КП-111	1	С-2	2	1.1	2.19	2-11 К01
	2	СКА-1	2	2.15	4.31	2-11 К02
	3	СКА-2	3	1.43	4.29	2-11 К03
	4	МН-6	2	15.1	30.2	2-11 К06
	5	Ф20 А-Ш L=7540	4	18.59	74.38	БЧ
	6	ХМ-1	25	0.31	7.71	2-11 К11
	7	Ф6 А-I L=650	4	0.14	0.58	БЧ
				ИТОГО: 123.66		

МАРКА	ПОЗ.	МАРКА АРМАТУРНОГО ИЗДЕЛИЯ	КОЛ. ШТ.	МАССА, КГ		ОБОЗНАЧЕНИЕ ДОКУМЕНТА 1.020-1/87.
				1 ШТ.	ВСЕГО	
КП-112	1	С-2	2	1.1	2.19	2-11 К01
	2	СКА-1	2	2.15	4.31	2-11 К02
	3	СКА-2	3	1.43	4.29	2-11 К03
	4	МН-6	2	19.78	39.57	2-11 К08
	5	Ф20 А-Ш L=7540	4	18.59	74.38	БЧ
	6	ХМ-1	25	0.31	7.71	2-11 К11
	7	Ф6 А-I L=650	4	0.14	0.58	БЧ
				ИТОГО: 133.02		

УЗЛЫ СМ.1.020-1/87.2-6 У
ТЕХНИЧЕСКИЕ ТРЕБОВАНИЯ СМ. 1.020-1/87.2-6 ТТ
АРМАТУРА КЛАССОВ А-Ш, А-I ПО ГОСТ 5781-82

1-1
13

НАЧ.ОТД.	ГОРОХОВ		
Н.КОНТР.	СИТНИК		
ГИП	СИТНИК		
ПРОВЕРИЛ	ЛУКАШУК		
РАЗРАБ.	МОЛОДЦОВА		

1.020-1/87.2-6 К068

КАРКАС ПРОСТРАНСТВЕННЫЙ КП-111,КП-112 СБОРОЧНЫЙ ЧЕРТЕЖ

СТАДИЯ	ЛИСТ	ЛИСТОВ
Р		1

КиевЗНИИЭП

ФОРМАТ А3

ПОДПИСЬ И ДАТА
ВЗАМ. ИНВ.№

САПР КиевЗНИИЭП
МОЛОДЦОВА
ОПЕРАТОР СИСТЕМЫ

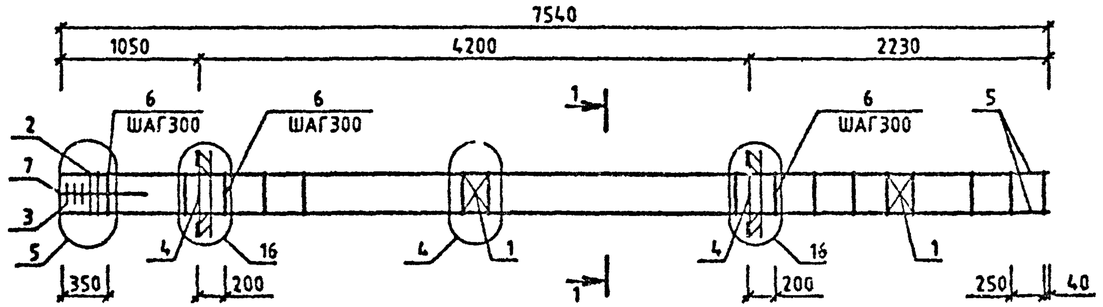

МАРКА	ПОЗ.	МАРКА АРМАТУРНОГО ИЗДЕЛИЯ	КОЛ. ШТ.	МАССА, КГ		ОБОЗНАЧЕНИЕ ДОКУМЕНТА 1.020-1/87.
				1 ШТ.	ВСЕГО	
КП-113	1	С-2	2	1.1	2.19	2-11 К01
	2	СКА-1	2	2.15	4.31	2-11 К02
	3	СКА-2	3	1.43	4.29	2-11 К03
	4	МН-12	2	34.9	69.8	2-11 К10
	5	Ø20 А-Ш L=7540	4	18.59	74.36	БЧ
	6	ХМ-1	25	0.31	7.71	2-11 К11
	7	Ø6 А-I L=650	4	0.14	0.56	БЧ
				ИТОГО: 163.26		

УЗЛЫ СМ.1020-1/87.2-6 У
ТЕХНИЧЕСКИЕ ТРЕБОВАНИЯ СМ. 1.020-1/87.2-6 ТТ
АРМАТУРА КЛАССОВ А-Ш, А-I ПО ГОСТ 5781-82

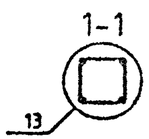

НАЧ.ОТД.	ГОРОХОВ		
Н.КОНТР	СИТНИК		
ГИП	СИТНИК		
ПРОВЕРИЛ	ЛУКАШУК		
РАЗРАБ.	МОЛОДЦОВА		

1.020-1/87.2-6 К069

КАРКАС ПРОСТРАНСТВЕННЫЙ КП-113 СБОРОЧНЫЙ ЧЕРТЕЖ

СТАДИЯ	ЛИСТ	ЛИСТОВ
Р		1

КиевЗНИИЭП

ФОРМАТ А3

ИНВ.№ ПОДЛ. | ПОДПИСЬ И ДАТА | ВЗАМ.ИНВ.№

САПР КиевЗНИИЭП
ОПЕРАТОР СИСТЕМЫ
МОЛОДЦОВА

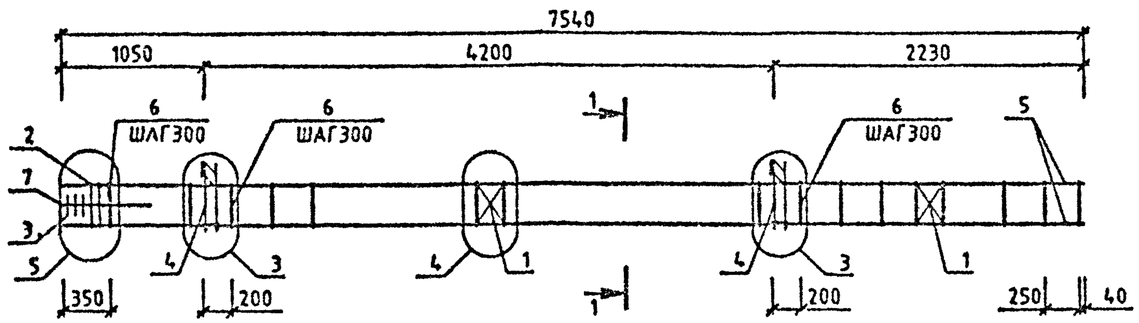

МАРКА	ПОЗ.	МАРКА АРМАТУРНОГО ИЗДЕЛИЯ	КОЛ. ШТ.	МАССА, КГ		ОБОЗНАЧЕНИЕ ДОКУМЕНТА 1.020-1/87.
				1 ШТ.	ВСЕГО	
КП-114	1	С-2	2	1.1	2.19	2-11 К01
	2	СКА-1	2	2.15	4.31	2-11 К02
	3	СКА-2	3	1.43	4.29	2-11 К03
	4	МН-5	2	9.35	18.71	2-11 К05
	5	Ф20 А-Ш L=7540	4	18.59	74.38	БЧ
	6	ХМ-1	25	0.31	7.71	2-11 К11
	7	Ф8 А-I L=850	4	0.14	0.58	БЧ
				ИТОГО: 112.17		

МАРКА	ПОЗ.	МАРКА АРМАТУРНОГО ИЗДЕЛИЯ	КОЛ. ШТ.	МАССА, КГ		ОБОЗНАЧЕНИЕ ДОКУМЕНТА 1.020-1/87.
				1 ШТ.	ВСЕГО	
КП-115	1	С-2	2	1.1	2.19	2-11 К01
	2	СКА-1	2	2.15	4.31	2-11 К02
	3	СКА-2	3	1.43	4.29	2-11 К03
	4	МН-7	2	12.95	25.91	2-11 К07
	5	Ф20 А-Ш L=7540	4	18.59	74.38	БЧ
	6	ХМ-1	25	0.31	7.71	2-11 К11
	7	Ф6 А-I L=650	4	0.14	0.58	БЧ
				ИТОГО: 119.36		

УЗЛЫ СМ.1.020-1/87.2-6 У
ТЕХНИЧЕСКИЕ ТРЕБОВАНИЯ СМ. 1.020-1/87.2-6 ТТ
АРМАТУРА КЛАССОВ А-Ш, А-I ПО ГОСТ 5781-82

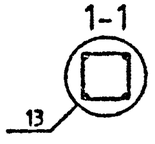

НАЧ.ОТД	ГОРОХОВ		
Н.КОНТР.	СИТНИК		
ГИП	СИТНИК		
ПРОВЕРИЛ	ЛУКАШУК		
РАЗРАБ.	МОЛОДЦОВА		

1.020-1/87.2-6 К070

КАРКАС ПРОСТРАНСТВЕННЫЙ КП-114, КП-115 СБОРОЧНЫЙ ЧЕРТЕЖ

СТАДИЯ	ЛИСТ	ЛИСТОВ
Р		1

КиевЗНИИЭП

ИНВ.№ ПОДЛ. | ПОДПИСЬ И ДАТА | ВЗАМ. ИНВ.№

ФОРМАТ А3

САПР Киевзнииэп
Молодцова
Оператор системы

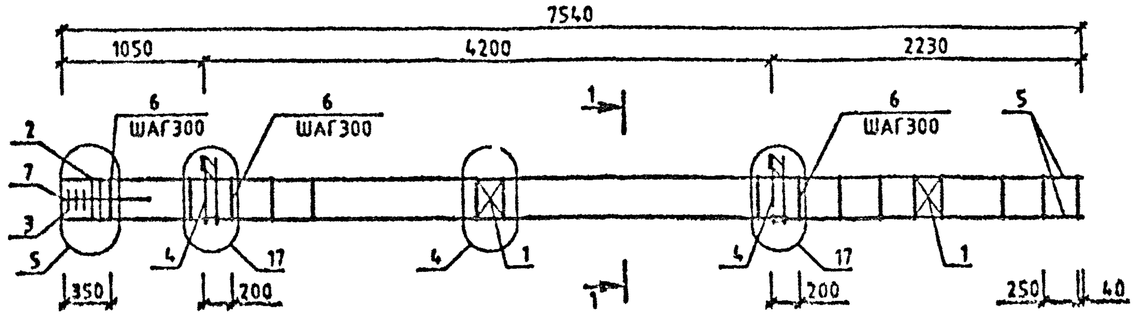

МАРКА	ПОЗ.	МАРКА АРМАТУРНОГО ИЗДЕЛИЯ	КОЛ. ШТ.	МАССА, КГ		ОБОЗНАЧЕНИЕ ДОКУМЕНТА 1.020-1/87.
				1 ШТ.	ВСЕГО	
КП-116	1	С-2	2	1.1	2.19	2-11 К01
	2	РА-1	2	2.15	4.31	2-11 К02
	3	СКА-2	3	1.43	4.29	2-11 К03
	4	МН-11	2	25.23	50.47	2-11 К09
	5	Ø20 А-Ш L=7540	4	18.59	74.38	БЧ
	6	ХМ-1	25	0.31	7.71	2-11 К11
	7	Ø6 А-I L=650	4	0.14	0.58	БЧ
				ИТОГО:	143.93	

УЗЛЫ СМ.1.020-1/87.2-6 У
ТЕХНИЧЕСКИЕ ТРЕБОВАНИЯ СМ. 1.020-1/87.2-6 ТТ
АРМАТУРА КЛАССОВ А-Ш, А-I ПО ГОСТ 5781-82

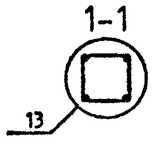

НАЧ.ОТД.	ГОРОХОВ		
Н.КОНТР.	СИТНИК		
ГИП	СИТНИК		
ПРОВЕРИЛ	ЛУКАШУК		
РАЗРАБ.	МОЛОДЦОВА		

1.020-1/87.2-6 К071

КАРКАС ПРОСТРАНСТВЕННЫЙ КП-116 СБОРОЧНЫЙ ЧЕРТЕЖ

СТАДИЯ	ЛИСТ	ЛИСТОВ
Р		1

КиевЗНИИЭП

ФОРМАТ А3

ИНВ.№ ПОДЛ. | ПОДПИСЬ И ДАТА | ВЗАМ. ИНВ.№

САПР КиевЗНИИЭП
МОЛОДЦОВА
ОПЕРАТОР СИСТЕМЫ
ИНВ.№ ПОДЛ. | ПОДПИСЬ И ДАТА | ВЗАМ.ИНВ.№

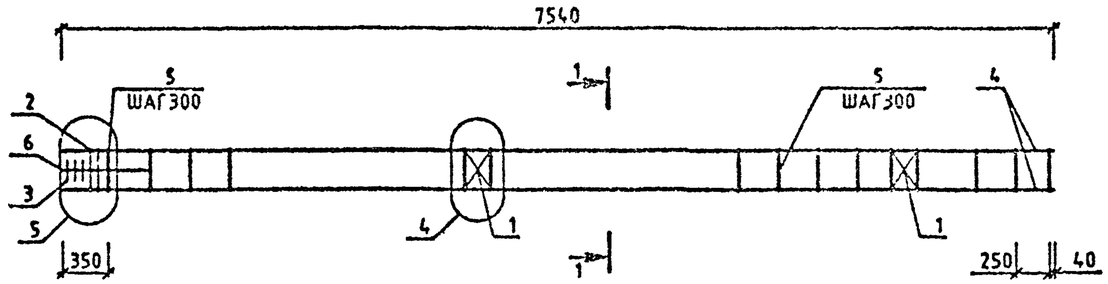

МАРКА	ПОЗ.	МАРКА АРМАТУРНОГО ИЗДЕЛИЯ	КОЛ. ШТ.	МАССА, КГ		ОБОЗНАЧЕНИЕ ДОКУМЕНТА 1.020-1/87.
				1 ШТ.	ВСЕГО	
КП-117	1	С-2	2	1.1	2.19	2-11 К01
	2	СКА-1	2	2.15	4.31	2-11 К02
	3	СКА-2	3	1.43	4.29	2-11 К03
	4	⌀20 А-Ш L=7540	4	18.59	74.38	БЧ
	5	ХМ-1	25	0.31	7.71	2-11 К11
	6	⌀6 А-I L=650	4	0.14	0.58	БЧ
				ИТОГО: 93.46		

УЗЛЫ СМ.1.020-1/87.2-6 У
ТЕХНИЧЕСКИЕ ТРЕБОВАНИЯ СМ. 1.020-1/87.2-6 ТТ
АРМАТУРА КЛАССОВ А-Ш, А-I ПО ГОСТ 5781-82

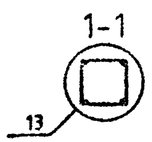

НАЧ.ОТД.	ГОРОХОВ		
Н.КОНТР.	СИТНИК		
ГИП	СИТНИК		
ПРОВЕРИЛ	ЛУКАШУК		
РАЗРАБ.	МОЛОДЦОВА		

1.020-1/87.2-6 К072

КАРКАС ПРОСТРАНСТВЕННЫЙ КП-117 СБОРОЧНЫЙ ЧЕРТЕЖ

СТАДИЯ	ЛИСТ	ЛИСТОВ
Р		1

КиевЗНИИЭП

ФОРМАТ А3

САПР КиевЗНИИЭП
Оператор системы Молодцова

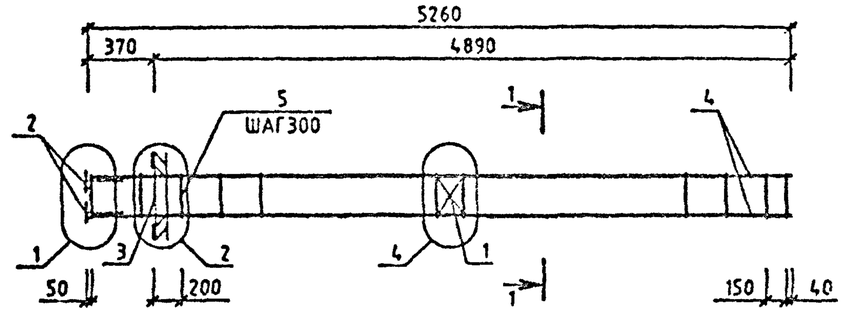

МАРКА	ПОЗ.	МАРКА АРМАТУРНОГО ИЗДЕЛИЯ	КОЛ. ШТ.	МАССА, КГ		ОБОЗНАЧЕНИЕ ДОКУМЕНТА 1.020-1/87.
				1 ШТ.	ВСЕГО	
КП-118	1	С-2	1	1.1	1.1	2-11 К01
	2	МН-2	4	1.1	4.4	2-11 К04
	3	МН-6	1	15.1	15.1	2-11 К06
	4	Ø16 А-Ш L=5240	4	8.27	33.08	БЧ
	5	ХМ-1	19	0.31	5.86	2-11 К11
				ИТОГО:	59.54	

МАРКА	ПОЗ.	МАРКА АРМАТУРНОГО ИЗДЕЛИЯ	КОЛ. ШТ.	МАССА, КГ		ОБОЗНАЧЕНИЕ ДОКУМЕНТА 1.020-1/87.
				1 ШТ.	ВСЕГО	
КП-119	1	С-2	1	1.1	1.1	2-11 К01
	2	МН-2	4	1.1	4.4	2-11 К04
	3	МН-8	1	19.78	19.78	2-11 К08
	4	Ø16 А-Ш L=5240	4	8.23	33.08	БЧ
	5	ХМ-1	19	0.31	5.86	2-11 К11
				ИТОГО:	64.23	

УЗЛЫ СМ.1.020-1/87.2-6 У
ТЕХНИЧЕСКИЕ ТРЕБОВАНИЯ СМ. 1.020-1/87.2-6 ТТ
АРМАТУРА КЛАССОВ А-Ш, А-I ПО ГОСТ 5781-82

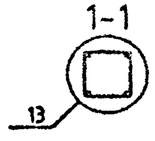

НАЧ.ОТД.	ГОРОХОВ		
Н.КОНТР.	СИТНИК		
ГИП	СИТНИК		
ПРОВЕРИЛ	ЛУКАЩУК		
РАЗРАБ.	МОЛОДЦОВА		

1.020-1/87.2-6 К073

КАРКАС ПРОСТРАНСТВЕННЫЙ КП-118,КП-119 СБОРОЧНЫЙ ЧЕРТЕЖ

СТАДИЯ	ЛИСТ	ЛИСТОВ
Р		1

КиевЗНИИЭП

ФОРМАТ А3

ИНВ.№ ПОДЛ. | ПОДПИСЬ И ДАТА | ВЗАМ. ИНВ.№

САПР КиевЗНИИЭП
МОЛОДЦОВА
ОПЕРАТОР СИСТЕМЫ

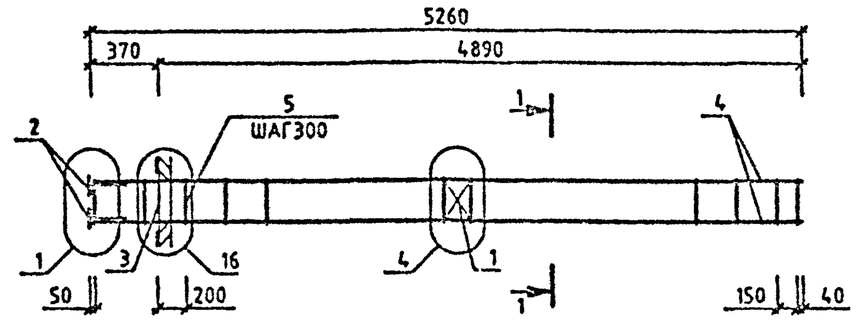

МАРКА	ПОЗ.	МАРКА АРМАТУРНОГО ИЗДЕЛИЯ	КОЛ. ШТ.	МАССА, КГ		ОБОЗНАЧЕНИЕ ДОКУМЕНТА 1.020-1/87.
				1 ШТ.	ВСЕГО	
КП-120	1	С-2	1	1.1	1.1	2-11 К01
	2	МН-2	4	1.1	4.4	2-11 К04
	3	МН-12	1	34.9	34.9	2-11 К10
	4	Ø16 А-Ш L=5240	4	8.27	33.08	БЧ
	5	ХМ-1	19	0.31	5.86	2-11 К11
				ИТОГО:	79.34	

УЗЛЫ СМ.1.020-1/87.2-6 У
ТЕХНИЧЕСКИЕ ТРЕБОВАНИЯ СМ. 1.020-1/87.2-6 ТТ
АРМАТУРА КЛАССОВ А-Ш, А-I ПО ГОСТ 5781-82

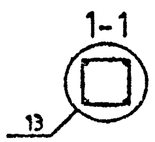

НАЧ.ОТД.	ГОРОХОВ		
Н.КОНТР.	СИТНИК		
ГИП	СИТНИК		
ПРОВЕРИЛ	ЛУКАШУК		
РАЗРАБ.	МОЛОДЦОВА		

1.020-1/87.2-6 К074

КАРКАС ПРОСТРАНСТВЕННЫЙ КП-120 СБОРОЧНЫЙ ЧЕРТЕЖ

СТАДИЯ	ЛИСТ	ЛИСТОВ
Р		4

КиевЗНИИЭП

ФОРМАТ А3

ИНВ.№ ПОДЛ. | ПОДПИСЬ И ДАТА | ВЗАМ. ИНВ.№

САПР КиевЗНИИЭП
Оператор системы
Молодцова

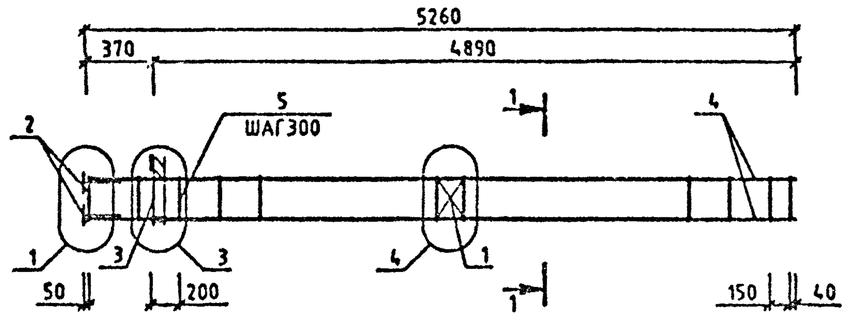

МАРКА	ПОЗ.	МАРКА АРМАТУРНОГО ИЗДЕЛИЯ	КОЛ. ШТ.	МАССА, КГ		ОБОЗНАЧЕНИЕ ДОКУМЕНТА 1.020-1/87.
				1 ШТ.	ВСЕГО	
КП-121	1	С-2	1	1.1	1.1	2-11 К01
	2	МН-2	4	1.1	4.4	2-11 К04
	3	МН-5	1	9.35	9.35	2-11 К05
	4	Ф16 А-Ш L=5240	4	8.27	33.08	БЧ
	5	ХМ-1	19	0.31	5.66	2-11 К11
				ИТОГО: 53.80		

МАРКА	ПОЗ.	МАРКА АРМАТУРНОГО ИЗДЕЛИЯ	КОЛ. ШТ.	МАССА, КГ		ОБОЗНАЧЕНИЕ ДОКУМЕНТА 1.020-1/87.
				1 ШТ.	ВСЕГО	
КП-122	1	С-2	1	1.1	1.1	2-11 К01
	2	МН-2	4	1.1	4.4	2-11 К04
	3	МН-7	1	12.95	12.95	2-11 К07
	4	Ф16 А-Ш L=5240	4	8.27	33.08	БЧ
	5	ХМ-1	19	0.31	5.86	2-11 К11
				ИТОГО: 57.40		

УЗЛЫ СМ.1.020-1/87.2-6 У
ТЕХНИЧЕСКИЕ ТРЕБОВАНИЯ СМ. 1.020-1/87.2-6 ТТ
АРМАТУРА КЛАССОВ А-Ш, А-I ПО ГОСТ 5781-82

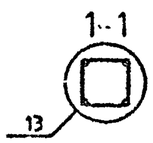

Инв.№ подл. | Подпись и дата | Взам.инв.№

Нач.отд.	Горохов		
Н.контр.	Ситник		
ГИП	Ситник		
Проверил	Лукашук		
Разраб.	Молодцова		

1.020-1/87.2-6 К075

КАРКАС ПРОСТРАНСТВЕННЫЙ КП-121,КП-122 СБОРОЧНЫЙ ЧЕРТЕЖ

СТАДИЯ	ЛИСТ	ЛИСТОВ
Р		1

КиевЗНИИЭП

ФОРМАТ А3

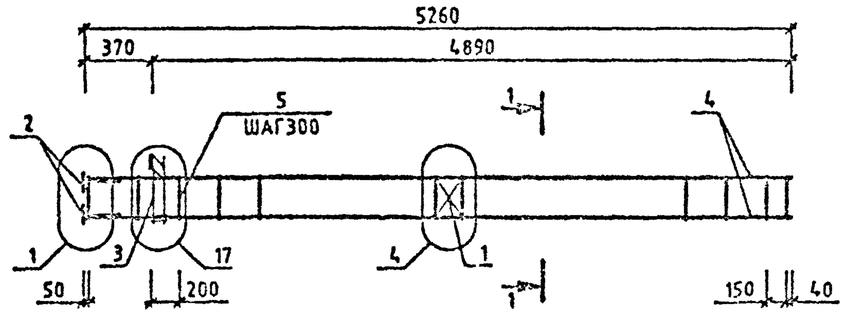

МАРКА	ПОЗ.	МАРКА АРМАТУРНОГО ИЗДЕЛИЯ	КОЛ. ШТ.	МАССА, КГ		ОБОЗНАЧЕНИЕ ДОКУМЕНТА 1.020-1/87.
				1 ШТ.	ВСЕГО	
КП-123	1	С-2	1	1.1	1.1	2-11 К01
	2	МН-2	4	1.1	4.4	2-11 К04
	3	МН-11	1	25.23	25.23	2-11 К09
	4	Ф16 А-Ш L=5240	4	8.27	33.08	БЧ
	5	ХМ-1	19	0.31	5.86	2-11 К11
				ИТОГО: 69.67		

УЗЛЫ СМ.1.020-1/87.2-6 У
ТЕХНИЧЕСКИЕ ТРЕБОВАНИЯ СМ. 1.020-1/87.2-6 ТТ
АРМАТУРА КЛАССОВ А-Ш, А-I ПО ГОСТ 5781-82

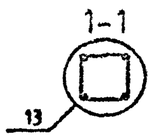

НАЧ.ОТД.	ГОРОХОВ		
Н.КОНТР.	СИТНИК		
ГИП	СИТНИК		
ПРОВЕРИЛ	ЛУКАШУК		
РАЗРАБ.	МОЛОДЦОВА		

1.020-1/87.2-6 К076

КАРКАС ПРОСТРАНСТВЕННЫЙ КП-123 СБОРОЧНЫЙ ЧЕРТЕЖ

СТАДИЯ	ЛИСТ	ЛИСТОВ
Р		1

КиевЗНИИЭП

ФОРМАТ А3

САПР КОНСТРУКЦИЙ
МОЛОДЦОВА
ОПЕРАТОР СИСТЕМЫ
ИНВ.№ ПОДЛ. | ПОДПИСЬ И ДАТА | ВЗАМ. ИНВ.№

САПР КиевЗНИИЭП
ОПЕРАТОР СИСТЕМЫ
НОЛОДЦОВА

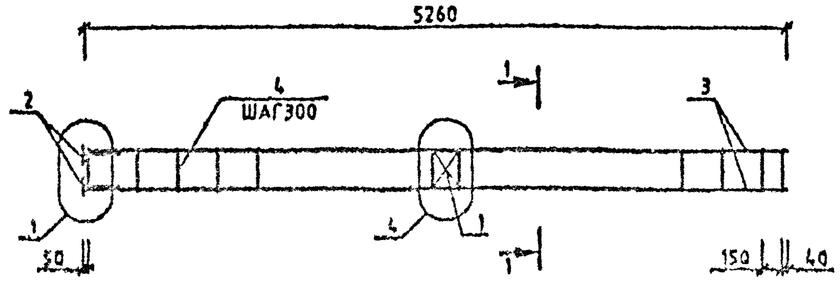

МАРКА	ПОЗ.	МАРКА АРМАТУРНОГО ИЗДЕЛИЯ	КОЛ. ШТ.	МАССА, КГ		ОБОЗНАЧЕНИЕ ДОКУМЕНТА 1.020-1/87.
				1 ШТ.	ВСЕГО	
КП-124	1	С-2	1	1.1	1.1	2-11 К01
	2	МН-2	4	1.1	4.4	2-11 К04
	3	916 А-Ш L=5240	4	8.27	33.08	БЧ
	4	ХМ-1	19	0.31	5.86	2-11 К11
				ИТОГО:	44.44	

УЗЛЫ СМ.1.020-1/87.2-6 У
ТЕХНИЧЕСКИЕ ТРЕБОВАНИЯ СМ. 1.020-1/87.2-6 ТТ
АРМАТУРА КЛАССОВ А-Ш, А-I ПО ГОСТ 5781-82

1-1
13

ИНВ.№ ПОДЛ | ПОДПИСЬ И ДАТА | ВЗАМ ИНВ.№

НАЧ.ОТД.	ГОРОХОВ		
Н.КОНТР.	СИТНИК		
ГИП	СИТНИК		
ПРОВЕРИЛ	ЛУКАШУК		
РАЗРАБ.	НОЛОДЦОВА		

1.020-1/87.2-6 К077

КАРКАС ПРОСТРАНСТВЕННЫЙ КП-124 СБОРОЧНЫЙ ЧЕРТЕЖ

СТАДИЯ	ЛИСТ	ЛИСТОВ
Р		1

КиевЗНИИЭП

ФОРМАТ А3

САПР КиевЗНИИЭП
МОЛОДЦОВА
ОПЕРАТОР СИСТЕМЫ

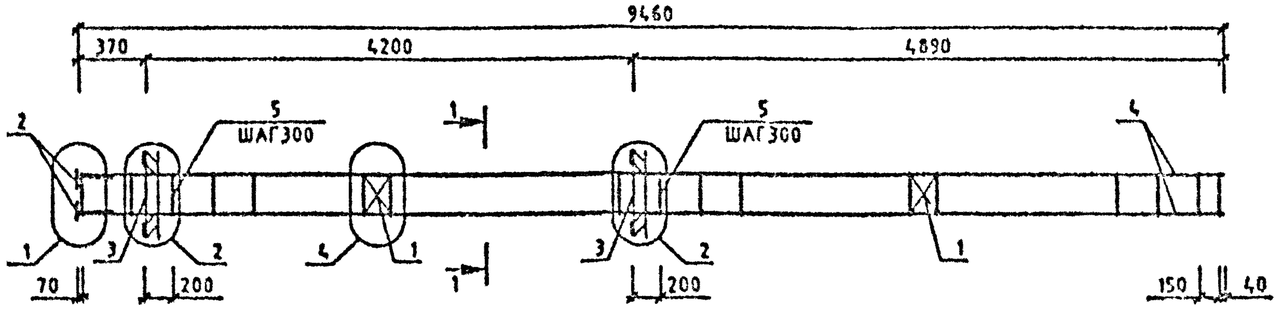

МАРКА	ПОЗ.	МАРКА АРМАТУРНОГО ИЗДЕЛИЯ	КОЛ. ШТ.	МАССА, КГ		ОБОЗНАЧЕНИЕ ДОКУМЕНТА 1.020-1/87.
				1 ШТ.	ВСЕГО	
КП-125	1	С-2	2	1.1	2.19	2-11 К01
	2	МН-2	4	1.1	4.4	2-11 К04
	3	МН-6	2	15.1	30.2	2-11 К06
	4	Ø20 А-Ш L=9440	4	23.28	93.12	БЧ
	5	ХМ-1	33	0.31	10.18	2-11 К11
				ИТОГО: 140.1		

МАРКА	ПОЗ.	МАРКА АРМАТУРНОГО ИЗДЕЛИЯ	КОЛ. ШТ.	МАССА, КГ		ОБОЗНАЧЕНИЕ ДОКУМЕНТА 1.020-1/87.
				1 ШТ.	ВСЕГО	
КП-126	1	С-2	2	1.1	2.19	2-11 К01
	2	МН-2	4	1.1	4.4	2-11 К04
	3	МН-8	2	19.78	39.57	2-11 К08
	4	Ø20 А-Ш L=9440	4	23.28	93.12	БЧ
	5	ХМ-1	33	0.31	10.18	2-11 К11
				ИТОГО: 149.47		

УЗЛЫ СМ.1.020-1/87.2-6 У
ТЕХНИЧЕСКИЕ ТРЕБОВАНИЯ СМ. 1.020-1/87.2-6 ТТ
АРМАТУРА КЛАССОВ А-Ш, А-I ПО ГОСТ 5781-82

1-1

13

НАЧ.ОТД.	ГОРОХОВ		
Н.КОНТР.	СИТНИК		
ГИП	СИТНИК		
ПРОВЕРИЛ	ЛУКАШУК		
РАЗРАБ.	МОЛОДЦОВА		

1.020-1/87.2-6 К078

КАРКАС ПРОСТРАНСТВЕННЫЙ КП-125, КП-126 СБОРОЧНЫЙ ЧЕРТЕЖ

СТАДИЯ	ЛИСТ	ЛИСТОВ
Р		1

КиевЗНИИЭП

ИНВ.№ ПОДЛ. | ПОДПИСЬ И ДАТА | ВЗАМ.ИНВ.№

ФОРМАТ А3

САПР КиевЗНИИЭП
МОЛОДЦОВА
ОПЕРАТОР СИСТЕМЫ

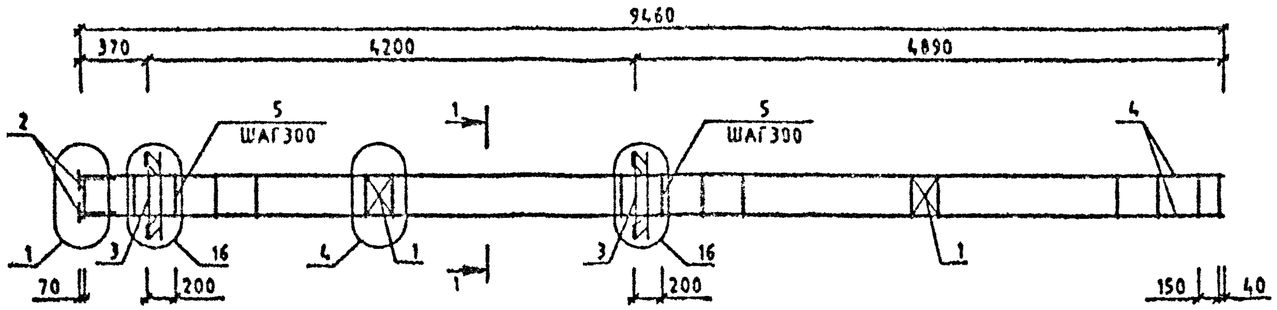

МАРКА	ПОЗ.	МАРКА АРМАТУРНОГО ИЗДЕЛИЯ	КОЛ. ШТ.	МАССА, КГ		ОБОЗНАЧЕНИЕ ДОКУМЕНТА 1.020-1/87.
				1 ШТ.	ВСЕГО	
КП-127	1	С-2	2	1.1	2.19	2-11 К01
	2	МН-2	4	1.1	4.4	2-11 К04
	3	МН-12	2	34.9	69.8	2-11 К10
	4	Ø20 А-Ш L=9440	4	23.28	93.12	БЧ
	5	ХМ-1	33	0.31	10.18	2-11 К11
				ИТОГО: 179.7		

УЗЛЫ СМ.1.020-1/87.2-6 У
ТЕХНИЧЕСКИЕ ТРЕБОВАНИЯ СМ. 1.020-1/87.2-6 ТТ
АРМАТУРА КЛАССОВ А-Ш, А-I ПО ГОСТ 5781-82

1-1
13

НАЧ.ОТД.	ГОРОХОВ		
Н.КОНТР.	СИТНИК		
ГИП	СИТНИК		
ПРОВЕРИЛ	ЛУКАШУК		
РАЗРАБ.	МОЛОДЦОВА		

1.020-1/87.2-6 К079

КАРКАС ПРОСТРАНСТВЕННЫЙ КП-127
СБОРОЧНЫЙ ЧЕРТЕЖ

СТАДИЯ	ЛИСТ	ЛИСТОВ
Р		1

КиевЗНИИЭП

ИНВ.№ ПОДЛ. | ПОДПИСЬ И ДАТА | ВЗАМ. ИНВ.№

ФОРМАТ А3

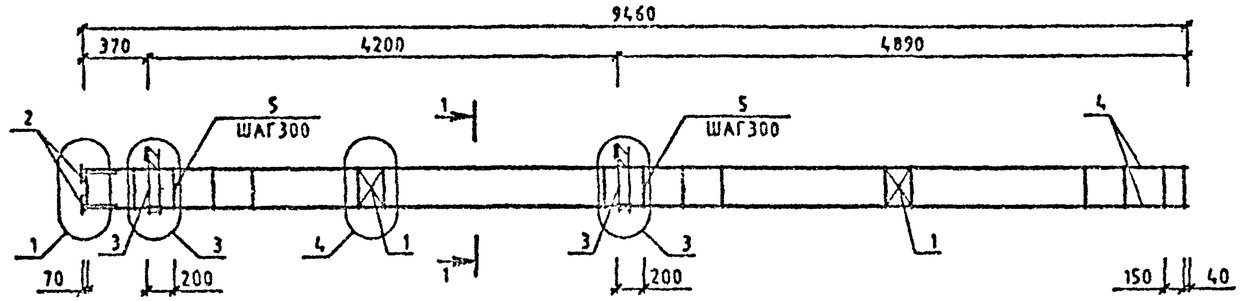

МАРКА	ПОЗ.	МАРКА АРМАТУРНОГО ИЗДЕЛИЯ	КОЛ. ШТ.	МАССА, КГ		ОБОЗНАЧЕНИЕ ДОКУМЕНТА 1.020-1/87.
				1 ШТ.	ВСЕГО	
КП-128	1	С-2	2	1.1	2.19	2-11 К01
	2	МН-2	4	1.1	4.4	2-11 К04
	3	МН-5	2	9.35	18.71	2-11 К05
	4	Ф20 А-Ш L=9440	4	23.28	93.12	БЧ
	5	ХМ-1	33	0.31	10.18	2-11 К11
				ИТОГО: 128.61		

МАРКА	ПОЗ.	МАРКА АРМАТУРНОГО ИЗДЕЛИЯ	КОЛ. ШТ.	МАССА, КГ		ОБОЗНАЧЕНИЕ ДОКУМЕНТА 1.020-1/87.
				1 ШТ.	ВСЕГО	
КП-129	1	С-2	2	1.1	2.19	2-11 К01
	2	МН-2	4	1.1	4.4	2-11 К04
	3	МН-7	2	12.95	25.91	2-11 К07
	4	Ф20 А-Ш L=9440	4	23.28	93.12	БЧ
	5	ХМ-1	33	0.31	10.18	2-11 К11
				ИТОГО: 135.81		

УЗЛЫ См.1.020-1/87.2-6 Ч
ТЕХНИЧЕСКИЕ ТРЕБОВАНИЯ См. 1.020-1/87.2-6 ТТ
АРМАТУРА КЛАССОВ А-Ш, А-I ПО ГОСТ 5781-82

1-1

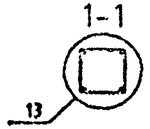

НАЧ.ОТД.	ГОРОХОВ		
Н.КОНТР.	СИТНИК		
ГИП	СИТНИК		
ПРОВЕРИЛ	ЛУКАШЭК		
РАЗРАБ.	МОЛОДЦОВА		

1.020-1/87.2-6 К080

КАРКАС ПРОСТРАНСТВЕННЫЙ КП-128,КП-129 СБОРОЧНЫЙ ЧЕРТЕЖ

СТАДИЯ	ЛИСТ	ЛИСТОВ
Р		1

КиевЗНИИЭП

САПР КиевЗНИИЭП
МОЛОДЦОВА
ОПЕРАТОР СИСТЕМЫ

ИНВ.№ ПОДЛ. | ПОДПИСЬ И ДАТА | ВЗАМ. ИНВ.№

ФОРМАТ А3

САПР КиевЗНИИЭП
ОПЕРАТОР СИСТЕМЫ
МОЛОДЦОВА

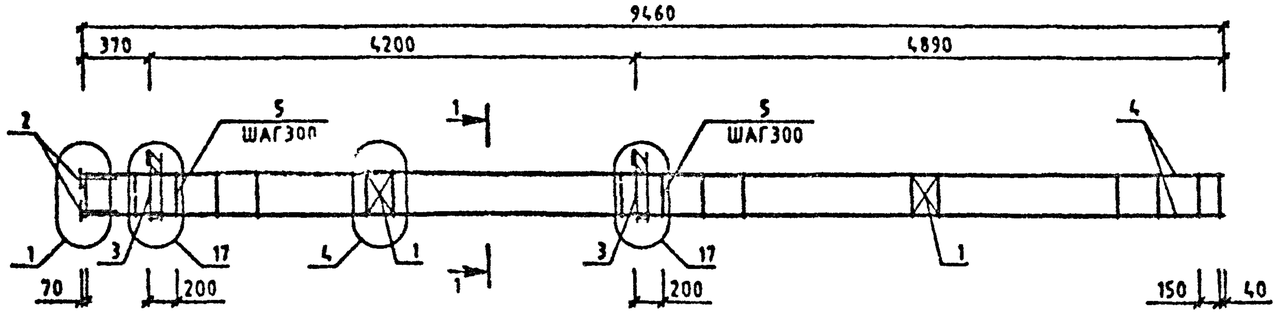

МАРКА	ПОЗ.	МАРКА АРМАТУРНОГО ИЗДЕЛИЯ	КОЛ. ШТ.	МАССА, КГ		ОБОЗНАЧЕНИЕ ДОКУМЕНТА 1.020-1/87.
				1 ШТ.	ВСЕГО	
КП-130	1	С-2	2	1.1	2.19	2-11 К01
	2	МН-2	4	1.1	4.4	2-11 К04
	3	МН-11	2	25.23	50.47	2-11 К09
	4	Ø20 А-Ш L=9440	4	23.28	93.12	БЧ
	5	ХМ-1	33	0.31	10.18	2-11 К11
				ИТОГО:	160.37	

УЗЛЫ СМ.1.020-1/87.2-6 У
ТЕХНИЧЕСКИЕ ТРЕБОВАНИЯ СМ. 1.020-1/87.2-6 ТТ
АРМАТУРА КЛАССОВ А-Ш, А-I ПО ГОСТ 5781-82

1-1
13

НАЧ.ОТД.	ГОРОХОВ		
Н.КОНТР.	СИТНИК		
ГИП	СИТНИК		
ПРОВЕРИЛ	ЛУКАШУК		
РАЗРАБ.	МОЛОДЦОВА		

1.020-1/87.2-6 К081

КАРКАС ПРОСТРАНСТВЕННЫЙ КП-130 СБОРОЧНЫЙ ЧЕРТЕЖ

СТАДИЯ	ЛИСТ	ЛИСТОВ
Р		4

КиевЗНИИЭП

ФОРМАТ А3

ПОДПИСЬ И ДАТА
ИНВ.№ ПОДЛ.

САПР КиевЗНИИЭП
МОЛОДЦОВА
ОПЕРАТОР СИСТЕМЫ

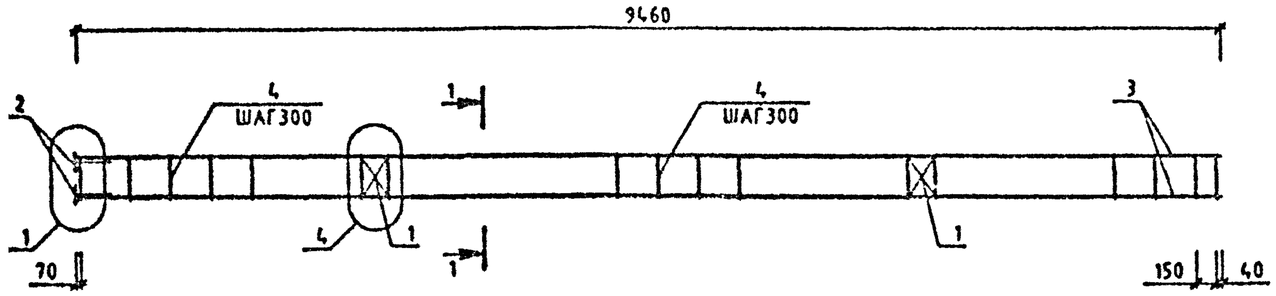

МАРКА	ПОЗ.	МАРКА АРМАТУРНОГО ИЗДЕЛИЯ	КОЛ. ИТ.	МАССА, КГ		ОБОЗНАЧЕНИЕ ДОКУМЕНТА 1.020-1/87.
				1 ИТ.	ВСЕГО	
КП-131	1	С-2	2	1.1	2.19	2-11 К01
	2	МН-2	4	1.1	4.4	2-11 К04
	3	920 А-Ш L=9440	4	23.28	93.12	БЧ
	4	ХМ-1	33	0.31	10.18	2-11 К11
				ИТОГО:	109.8	

УЗЛЫ СМ.1.020-1/87.2-6 У
ТЕХНИЧЕСКИЕ ТРЕБОВАНИЯ СМ. 1.020-1/87.2-6 ТТ
АРМАТУРА КЛАССОВ А-Ш, А-I ПО ГОСТ 5781-82

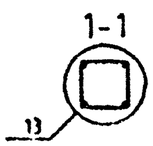

НАЧ.ОТД.	ГОРОХОВ		
Н.КОНТР.	СИТНИК		
ГИП	СИТНИК		
ПРОВЕРИЛ	ЛУКАШУК		
РАЗРАБ.	МОЛОДЦОВА		

1.020-1/87.2-6 К082

КАРКАС ПРОСТРАНСТВЕННЫЙ КП-131 СБОРОЧНЫЙ ЧЕРТЕЖ

СТАДИЯ	ЛИСТ	ЛИСТОВ
Р	1	1

КиевЗНИИЭП

ФОРМАТ А3

ИНВ.№ ПОДЛ. | ПОДПИСЬ И ДАТА | ВЗАМ. ИНВ.№

САПР КиевЗНИИЭП
ОПЕРАТОР СИСТЕМЫ
МОЛОДЦОВА

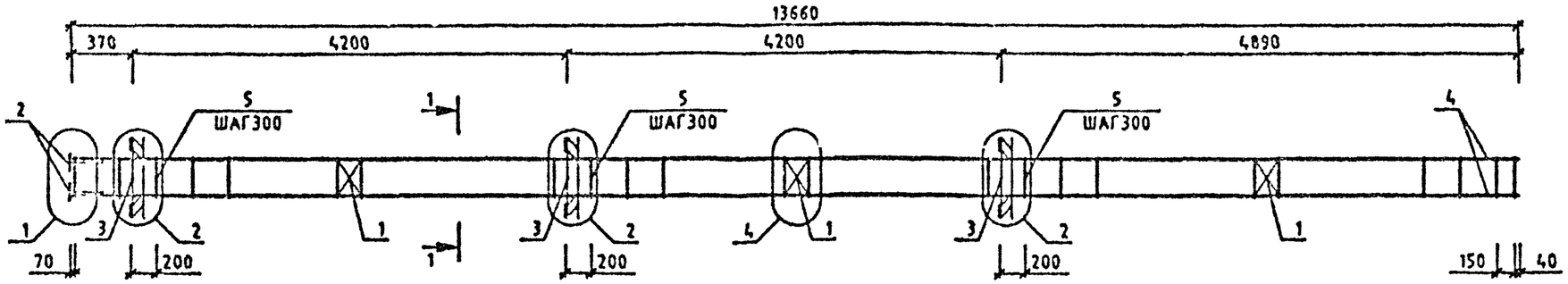

МАРКА	ПОЗ.	МАРКА АРМАТУРНОГО ИЗДЕЛИЯ	КОЛ. ШТ.	МАССА, КГ		ОБОЗНАЧЕНИЕ ДОКУМЕНТА 1.020-1/87.
				1 ШТ.	ВСЕГО	
КП-132	1	С-2	3	1.1	3.29	2-11 К01
	2	МН-2	4	1.1	4.4	2-11 К04
	3	МН-6	3	15.1	45.3	2-11 К06
	4	⌀20 А-Ш L=13640	4	33.64	134.55	БЧ
	5	ХМ-1	47	0.31	14.5	2-11 К11
				ИТОГО:	202.04	

МАРКА	ПОЗ.	МАРКА АРМАТУРНОГО ИЗДЕЛИЯ	КОЛ. ШТ.	МАССА, КГ		ОБОЗНАЧЕНИЕ ДОКУМЕНТА 1.020-1/87.
				1 ШТ.	ВСЕГО	
КП-133	1	С-2	3	1.1	3.29	2-11 К01
	2	МН-2	4	1.1	4.4	2-11 К04
	3	МН-6	3	19.78	59.35	2-11 К08
	4	⌀20 А-Ш L=13640	4	33.64	134.55	БЧ
	5	ХМ-1	47	0.31	14.5	2-11 К11
				ИТОГО:	216.1	

УЗЛЫ СМ.1.020-1/87.2-6 Ч
ТЕХНИЧЕСКИЕ ТРЕБОВАНИЯ СМ. 1/87.2-6 ТТ
АРМАТУРА КЛАССОВ А-Ш, А-I I. СТ 5781-82

1-1
13

НАЧ.ОТД.	ГОРОХОВ		1.020-1/87.2-6 К083	
Н.КОНТР.	СИТНИК		КАРКАС ПРОСТРАНСТВЕННЫЙ КП-132,КП-133 СБОРОЧНЫЙ ЧЕРТЕЖ	СТАДИЯ: Р; ЛИСТ: ; ЛИСТОВ: 1
ГИП	СИТНИК			КиевЗНИИЭП
ПРОВЕРИЛ	ЛУКАШУК			
РАЗРАБ.	МОЛОДЦОВА			

ПОДПИСЬ И ДАТА | ВЗАМ. ИНВ.№
ИНВ.№ ПОДЛ.

ФОРМАТ А3

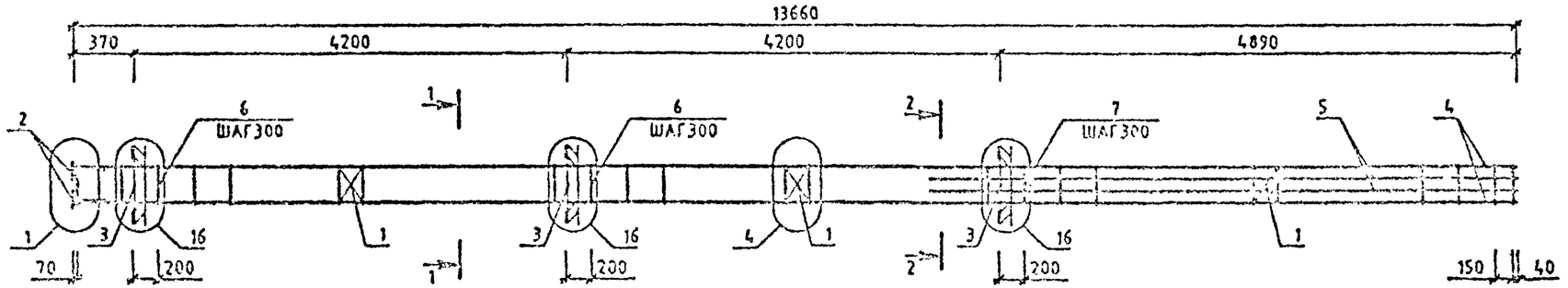

МАРКА	ПОЗ.	МАРКА АРМАТУРНОГО ИЗДЕЛИЯ	КОЛ. ШТ.	МАССА, КГ		ОБОЗНАЧЕНИЕ ДОКУМЕНТА 1.020-1/87.
				1 ШТ.	ВСЕГО	
КП-134	1	С-2	3	1.1	3.29	2-11 К01
	2	МН-2	4	1.1	4.4	2-11 К04
	3	МН-12	3	34.9	104.7	2-11 К10
	4	Ø20 А-Ш L=13640	4	33.64	134.55	Б4
	5	Ø22 А-Ш L=5490	4	16.38	65.53	Б4
	6	ХМ-1	28	0.31	8.64	2-11 К11
	7	ХМ-2	19	0.56	10.72	2-11 К11
				ИТОГО: 331.83		

УЗЛЫ СМ.1.020-1/87.2-6 У
ТЕХНИЧЕСКИЕ ТРЕБОВАНИЯ СМ. 1.020-1/87.2-6 ТТ
АРМАТУРА КЛАССОВ А-Ш, А-I ПО ГОСТ 5781-82

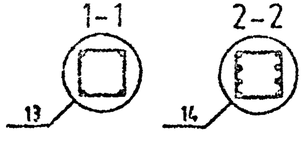

НАЧ.ОТД.	ГОРОХОВ		
Н.КОНТР.	СИТНИК		
ГИП	СИТНИК		
ПРОВЕРИЛ	ЛУКАШУК		
РАЗРАБ.	МОЛОЩИЦА		

1.020-1/87.2-6 К084

КАРКАС ПРОСТРАНСТВЕННЫЙ КП-134 СБОРОЧНЫЙ ЧЕРТЕЖ

СТАДИЯ	ЛИСТ	ЛИСТОВ
Р		1

КиевЗНИИЭП

ФОРМАТ А3

САПР КЖ

ИНВ.№ ПОДЛ. | ПОДПИСЬ И ДАТА | ВЗАМ. ИНВ.№

САПР КиевЗНИИЭП

МОЛОДЦОВА

ОПЕРАТОР СИСТЕМЫ

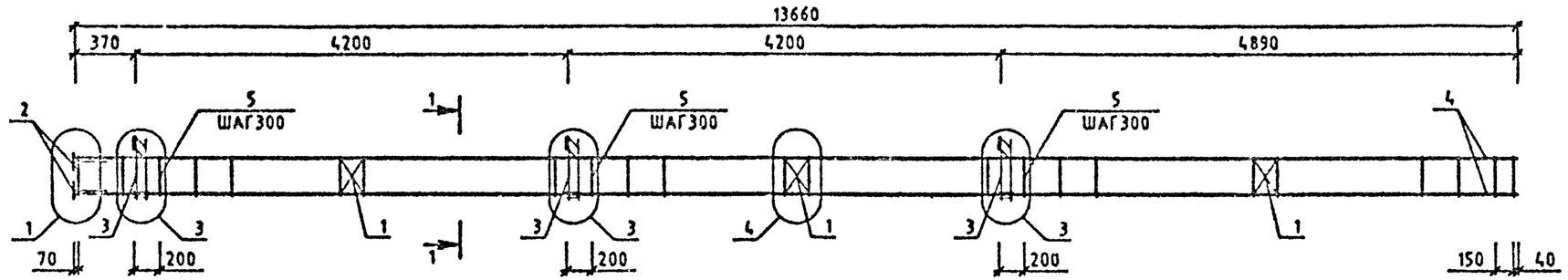

МАРКА	ПОЗ.	МАРКА АРМАТУРНОГО ИЗДЕЛИЯ	КОЛ. ШТ.	МАССА, КГ		ОБОЗНАЧЕНИЕ ДОКУМЕНТА 1.020-1/87.
				1 ШТ.	ВСЕГО	
КП-135	1	С-2	3	1.1	3.29	2-11 К01
	2	МН-2	4	1.1	4.4	2-11 К04
	3	МН-5	3	9.35	28.06	2-11 К05
	4	Ø20 А-Ш L=13640	4	33.64	134.55	БЧ
	5	ХМ-1	47	0.31	14.5	2-11 К11
				ИТОГО: 184.81		

МАРКА	ПОЗ.	МАРКА АРМАТУРНОГО ИЗДЕЛИЯ	КОЛ. ШТ.	МАССА, КГ		ОБОЗНАЧЕНИЕ ДОКУМЕНТА 1.020-1/87.
				1 ШТ.	ВСЕГО	
КП-136	1	С-2	3	1.1	3.29	2-11 К01
	2	МН-2	4	1.1	4.4	2-11 К04
	3	МН-7	3	12.95	38.86	2-11 К07
	4	Ø20 А-Ш L=13640	4	33.64	134.55	БЧ
	5	ХМ-1	47	0.31	14.5	2-11 К11
				ИТОГО: 195.61		

УЗЛЫ СМ.1.020-1/87.2-6 Ч
ТЕХНИЧЕСКИЕ ТРЕБОВАНИЯ СМ. 1.020-1/87.2-6 ТТ
АРМАТУРА КЛАССОВ А-Ш, А-I ПО ГОСТ 5781-82

1-1
13

НАЧ.ОТД.	ГОРОХОВ		
Н.КОНТР.	СИТНИК		
ГИП	СИТНИК		
ПРОВЕРИЛ	ЛУКАШУК		
РАЗРАБ.	МОЛОДЦОВА		

1.020-1/87.2-6 К085

КАРКАС ПРОСТРАНСТВЕННЫЙ КП-135, КП-136 СБОРОЧНЫЙ ЧЕРТЕЖ

СТАДИЯ	ЛИСТ	ЛИСТОВ
Р		1

КиевЗНИИЭП

ФОРМАТ А3

ИНВ.№ ПОДЛ. | ПОДПИСЬ И ДАТА | ВЗАМ.ИНВ.№

САПР КиевЗНИИЭП
Молодцова
Оператор системы
Взам инв №
Подпись и дата
Инв № подл

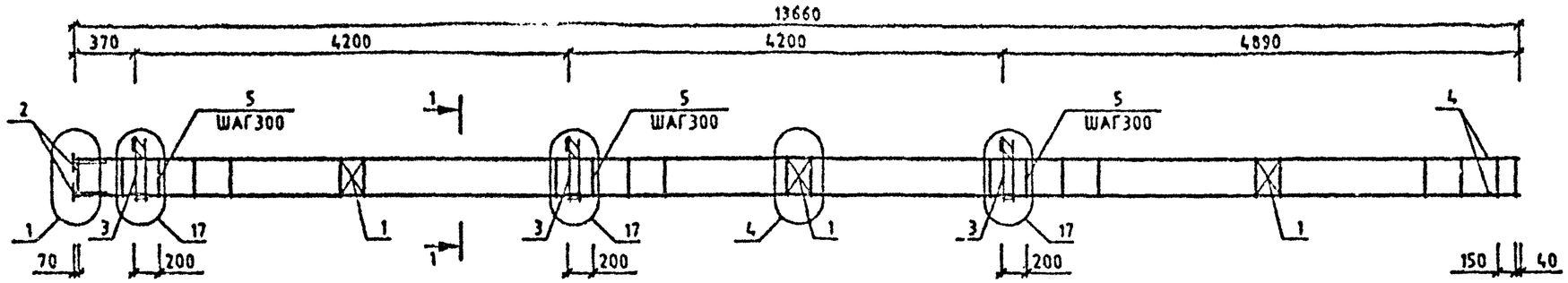

МАРКА	ПОЗ.	МАРКА АРМАТУРНОГО ИЗДЕЛИЯ	КОЛ. ШТ.	МАССА, КГ		ОБОЗНАЧЕНИЕ ДОКУМЕНТА 1.020-1/87.
				1 ШТ.	ВСЕГО	
КП-137	1	С-2	3	1.1	3.29	2-11 К01
	2	МН-2	4	1.1	4.4	2-11 К04
	3	МН-11	3	25.23	75.7	2-11 К09
	4	Ø20 А-Ш L=13640	4	33.64	134.55	64
	5	ХМ-1	47	0.31	14.5	2-11 К11
				ИТОГО: 232.45		

УЗЛЫ СМ.1.020-1/87.2-6 У
ТЕХНИЧЕСКИЕ ТРЕБОВАНИЯ СМ. 1.020-1/87.2-6 ТТ
АРМАТУРА КЛАССОВ А-Ш, А-I ПО ГОСТ 5781-82

1-1

13

				1.020-1/87.2-6 К086
НАЧ.ОТД.	ГОРОХОВ			КАРКАС ПРОСТРАНСТВЕННЫЙ КП-137 СБОРОЧНЫЙ ЧЕРТЕЖ
Н.КОНТР.	СИТНИК			
ГИП	СИТНИК			
ПРОВЕРИЛ	ЛУКАШУК			
РАЗРАБ.	МОЛОДЦОВА			

СТАДИЯ	ЛИСТ	ЛИСТОВ
Р		1

КиевЗНИИЭП

ФОРМАТ А3

САПР КиевЗНИИЭП | Молодцова | Оператор системы

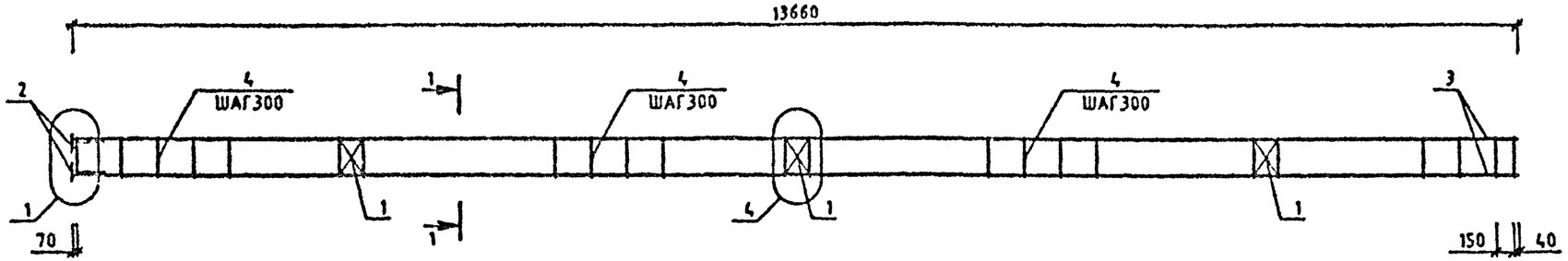

МАРКА	ПОЗ.	МАРКА АРМАТУРНОГО ИЗДЕЛИЯ	КОЛ. ШТ.	МАССА, КГ		ОБОЗНАЧЕНИЕ ДОКУМЕНТА 1.020-1/87.
				1 ШТ.	ВСЕГО	
КП-138	1	С-2	3	1.1	3.29	2-11 К01
	2	МН-2	4	1.1	4.4	2-11 К04
	3	Ø20 А-Ш L=13640	4	33.64	134.55	БЧ
	4	ХМ-1	47	0.31	14.5	2-11 К11
				ИТОГО: 156.75		

УЗЛЫ СМ.1.020-1/87.2-6 У
ТЕХНИЧЕСКИЕ ТРЕБОВАНИЯ СМ. 1.020-1/87.2-6 ТТ
АРМАТУРА КЛАССОВ А-Ш, А-I ПО ГОСТ 5781-82

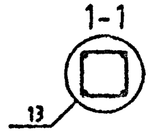

НАЧ.ОТД.	ГОРОХОВ		
Н.КОНТР.	СИТНИК		
ГИП	СИТНИК		
ПРОВЕРИЛ	ЛУКАШУК		
РАЗРАБ.	МОЛОДЦОВА		

1.020-1/87.2-6 К087

КАРКАС ПРОСТРАНСТВЕННЫЙ КП-138 СБОРОЧНЫЙ ЧЕРТЕЖ

СТАДИЯ	ЛИСТ	ЛИСТОВ
Р		1

КиевЗНИИЭП

Инв.№ подл. | Подпись и дата | Взам. инв.№

ФОРМАТ А3

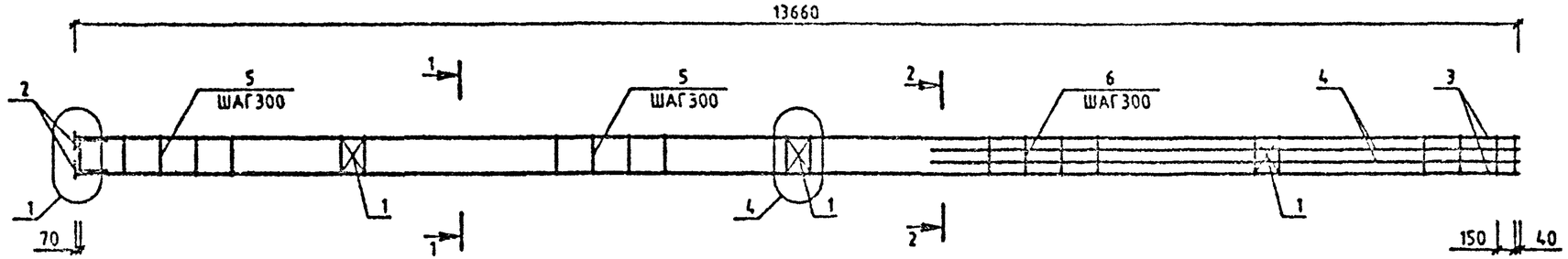

МАРКА	ПОЗ.	МАРКА АРМАТУРНОГО ИЗДЕЛИЯ	КОЛ. ШТ.	МАССА, КГ		ОБОЗНАЧЕНИЕ ДОКУМЕНТА 1.020-1/87.
				1 ШТ.	ВСЕГО	
КП-139	1	С-2	3	1.1	3.29	2-11 К01
	2	МН-2	4	1.1	4.4	2-11 К04
	3	Ф20 А-Ш L=13640	4	33.64	134.55	БЧ
	4	Ф25 А-Ш L=5490	4	21.15	84.62	БЧ
	5	ХМ-1	28	0.31	8.64	2-11 К11
	6	ХМ-2	19	0.56	10.72	2-11 К11
				ИТОГО: 246.23		

УЗЛУ СМ.1.020-1/87.2-6 У
ТЕХНИЧЕСКИЕ ТРЕБОВАНИЯ СМ. 1.020-1/87.2-6 ТТ
АРМАТУРА КЛАССОВ А-Ш, А-I ПО ГОСТ 5781-82

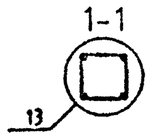

НАЧ.ОТД.	ГОРОХОВ		
Н.КОНТР.	СИТНИК		
ГИП	СИТНИК		
ПРОВЕРИЛ	ЛУКАШУК		
РАЗРАБ.	МОЛОДЦОВА		

1.020-1/87.2-6 К088

КАРКАС ПРОСТРАНСТВЕННЫЙ КП-139 СБОРОЧНЫЙ ЧЕРТЕЖ

СТАДИЯ	ЛИСТ	ЛИСТОВ
Р		1

КиевЗНИИЭП

ФОРМАТ А3

САПР КиевЗНИИЭП
МОЛОДЦОВА
ОПЕРАТОР СИСТЕМЫ
ИНВ.№ ПОДЛ. | ПОДПИСЬ И ДАТА | ВЗАМ. ИНВ.№

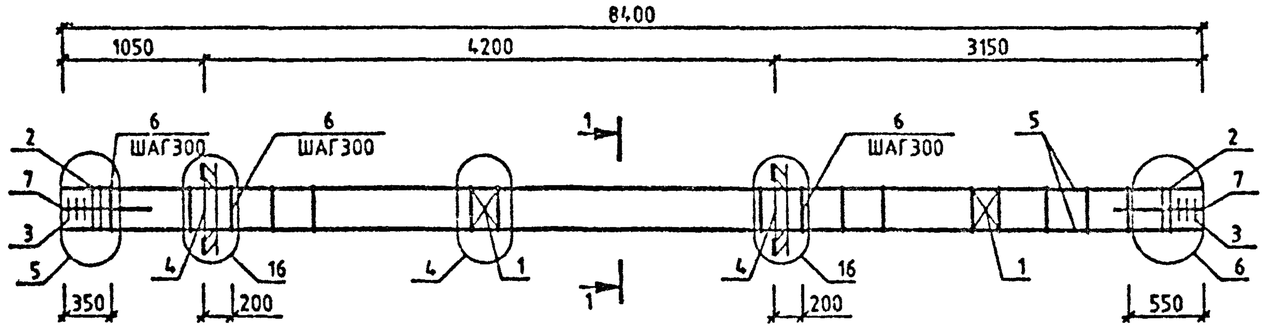

МАРКА	ПОЗ.	МАРКА АРМАТУРНОГО ИЗДЕЛИЯ	КОЛ. ШТ.	МАССА,КГ		ОБОЗНАЧЕНИЕ ДОКУМЕНТА 1.020-1/87.
				1 ШТ.	ВСЕГО	
КП-146	1	С-2	2	1.1	2.2	2-11 К01
	2	СКА-3	4	3.37	13.48	2-11 К02
	3	СКА-4	6	2 23	13.38	2-11 К03
	4	МН-12	2	34.9	69.8	2-11 К10
	5	Ф20 А-Ш L=8400	4	20.72	82 86	БЧ
	6	ХМ-1	26	0.31	8.02	2-11 К11
	7	Ф6 А-I L=650	8	0.14	1 15	БЧ
				ИТОГО:	190.89	

УЗЛЫ СМ.1 020-1/87.2-6 Ч
ТЕХНИЧЕСКИЕ ТРЕБОВАНИЯ СМ. 1.020-1/87.2-6 ТТ
АРМАТУРА КЛАССОВ А-Ш, А-I ПО ГОСТ 5781-82

1-1

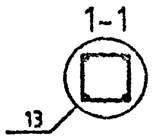

НАЧ.ОТД.	ГОРОХОВ		
Н.КОНТР.	СИТНИК		
ГИП	СИТНИК		
ПРОВЕРИЛ	ЛУКАШУК		
РАЗРАБ.	МОЛОДЦОВА		

1.020-1/87.2-6 К089

КАРКАС ПРОСТРАНСТВЕННЫЙ КП-140 СБОРОЧНЫЙ ЧЕРТЕЖ

СТАДИЯ	ЛИСТ	ЛИСТОВ
Р		

КиевЗНИИЭП

Формат А3

Молодцова
Оператор системы
КиевЗНИИЭП

Инв.№ подл. | Подпись и дата | Взам. инв.№

САПР КиевЗНИИЭП

МОЛОДЦОВА

ОПЕРАТОР СИСТЕМЫ

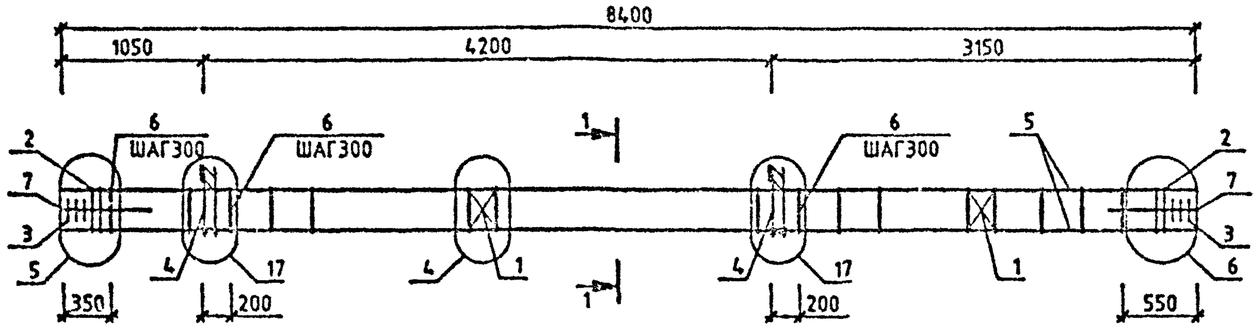

МАРКА	ПОЗ.	МАРКА АРМАТУРНОГО ИЗДЕЛИЯ	КОЛ. ШТ.	МАССА,КГ		ОБОЗНАЧЕНИЕ ДОКУМЕНТА 1.020-1/87.
				1 ШТ.	ВСЕГО	
КП-141	1	С-2	2	1.1	2.2	2-11 К01
	2	СКА-3	4	3.37	13.48	2-11 К02
	3	СКА-4	6	2.23	13.38	2-11 К03
	4	МН-11	2	25.23	50.47	2-11 К09
	5	Ф20 А-Ш L=8400	4	20.72	82.86	БЧ
	6	ХМ-1	26	0.31	8.02	2-11 К11
	7	Ф6 А-I L=650	8	0.14	1.15	БЧ
				ИТОГО:	171.56	

УЗЛЫ СМ.1.020-1/87.2-6 У
ТЕХНИЧЕСКИЕ ТРЕБОВАНИЯ СМ. 1.020-1/87.2-6 ТТ
АРМАТУРА КЛАССОВ А-Ш, А-I ПО ГОСТ 5781-82

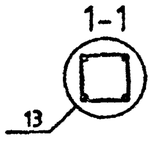

ВЗАМ. ИНВ.№
ПОДПИСЬ И ДАТА
ИНВ.№ ПОДЛ.

НАЧ.ОТД.	ГОРОХОВ		
Н.КОНТР.	СИТНИК		
ГИП	СИТНИК		
ПРОВЕРИЛ	ЛУКАШУК		
РАЗРАБ.	МОЛОДЦОВА		

1.020-1/87.2-6 К090

КАРКАС ПРОСТРАНСТВЕННЫЙ КП-141 СБОРОЧНЫЙ ЧЕРТЕЖ

СТАДИЯ	ЛИСТ	ЛИСТОВ
Р		

КиевЗНИИЭП

ФОРМАТ А3

САПР КиевЗНИИЭП
ОПЕРАТОР СИСТЕМЫ
МОЛОДЦОВА

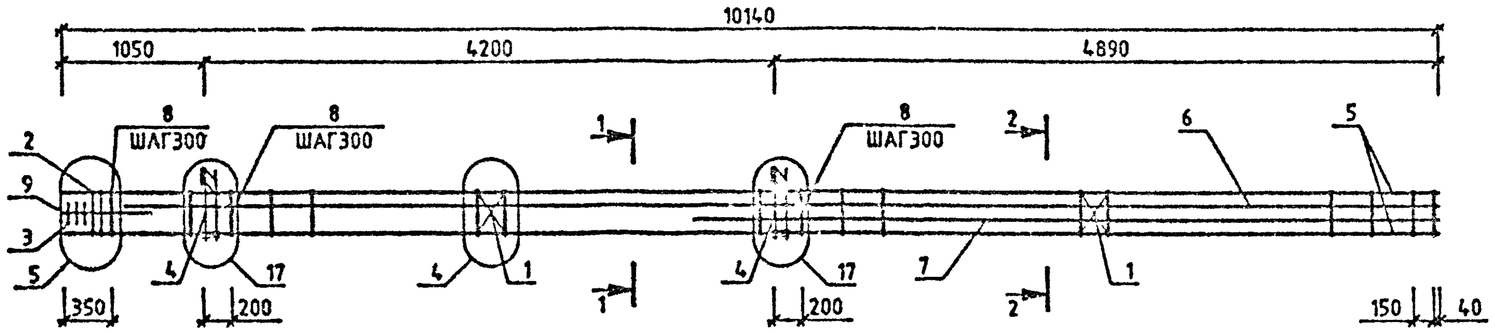

МАРКА	ПОЗ.	МАРКА АРМАТУРНОГО ИЗДЕЛИЯ	КОЛ. ШТ.	МАССА,КГ 1 ШТ.	МАССА,КГ ВСЕГО	ОБОЗНАЧЕНИЕ ДОКУМЕНТА 1.020-1/87.
КП-142	1	С-2	2	1.1	2.19	2-11 К01
	2	СКА-3	2	3.37	6.73	2-11 К02
	3	СКА-4	3	2.23	6.7	2-11 К03
	4	МН-11	2	25.23	50.47	2-11 К09
	5	Ф20 А-Ш L=10140	4	25.01	100.03	БЧ
	6	Ф28 А-Ш L=9690	2	46.84	93.68	БЧ
	7	Ф28 А-Ш L=5490	2	26.54	53.07	БЧ
	8	ХМ-2	34	0.56	19.18	2-11 К11
	9	Ф6 А-I L=350	4	0.14	0.58	БЧ
				ИТОГО:	312.58	

МАРКА	ПОЗ.	МАРКА АРМАТУРНОГО ИЗДЕЛИЯ	КОЛ. ШТ.	МАССА,КГ 1 ШТ.	МАССА,КГ ВСЕГО	ОБОЗНАЧЕНИЕ ДОКУМЕНТА 1.020-1/87.
КП-143	1	С-2	2	1.1	2.19	2-11 К01
	2	СКА-3	2	3.37	6.73	2-11 К02
	3	СКА-4	3	2.23	6.7	2-11 К03
	4	МН-11	2	25.23	50.47	2-11 К09
	5	Ф22 А-Ш L=10140	4	30.26	121.03	БЧ
	6	Ф36 А-Ш L=9690	2	77.43	154.85	БЧ
	7	Ф36 А-Ш L=5490	2	43.87	87.73	БЧ
	8	ХМ-3	34	0.91	30.81	2-11 К11
	9	Ф6 А-I L=650	4	0.14	0.58	БЧ
				ИТОГО:	461.08	

УЗЛЫ СМ.1.020-1/87.2-6 У
ТЕХНИЧЕСКИЕ ТРЕБОВАНИЯ СМ. 1.020-1/87.2-6 ТТ
АРМАТУРА КЛАССОВ А-Ш, А-I ПО ГОСТ 5781-82

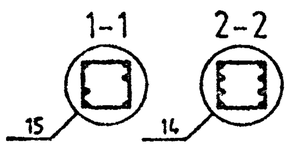

НАЧ.ОТД.	ГОРОХОВ		
Н.КОНТР.	СИТНИК		
ГИП	СИТНИК		
ПРОВЕРИЛ	ЛУКАШУК		
РАЗРАБ.	МОЛОДЦОВА		

1.020-1/87.2-6 К091

КАРКАС ПРОСТРАНСТВЕННЫЙ КП-142,КП-143 СБОРОЧНЫЙ ЧЕРТЕЖ

СТАДИЯ	ЛИСТ	ЛИСТОВ
Р		

КиевЗНИИЭП

ФОРМАТ А3

ИНВ.№ ПОДЛ. | ПОДПИСЬ И ДАТА | ВЗАМ. ИНВ.№

САПР КиевЗНИИЭП
ОПЕРАТОР СИСТЕМЫ
МОЛОДЦОВА

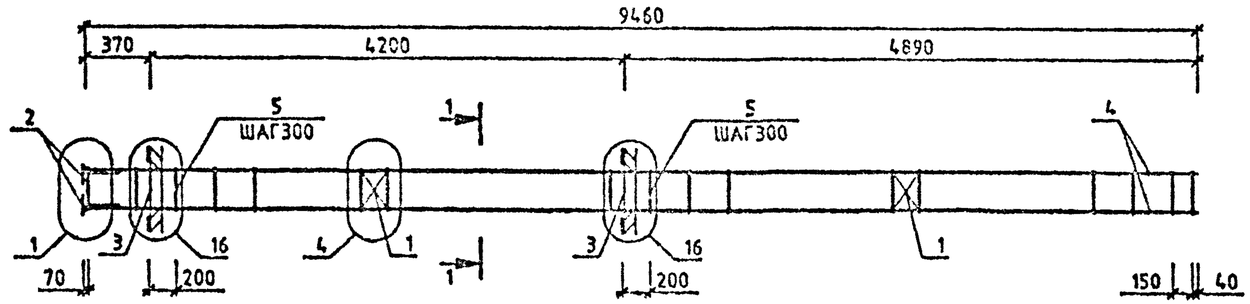

МАРКА	ПОЗ.	МАРКА АРМАТУРНОГО ИЗДЕЛИЯ	КОЛ. ШТ.	МАССА,КГ		ОБОЗНАЧЕНИЕ ДОКУМЕНТА 1.020-1/87.
				1 ШТ.	ВСЕГО	
КП-144	1	С-2	2	1.1	2.19	2-11 К01
	2	МН-2	4	1.1	4.4	2-11 К04
	3	МН-12	2	34.9	69.8	2-11 К10
	4	Ф25 А-Ш L=9440	4	36.37	145.48	БЧ
	5	ХМ-1	33	0.31	10.18	2-11 К11
				ИТОГО	232.05	

УЗЛЫ СМ.1.020-1/87.2-6 У
ТЕХНИЧЕСКИЕ ТРЕБОВАНИЯ СМ. 1.020-1/87.2-6 ТТ
АРМАТУРА КЛАССОВ А-Ш, А-I ПО ГОСТ 5781-82

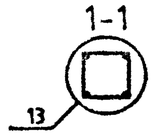

НАЧ.ОТД.	ГОРОХОВ		
Н.КОНТР.	СИТНИК		
ГИП	СИТНИК		
ПРОВЕРИЛ	ЛУКАШУК		
РАЗРАБ.	МОЛОДЦОВА		

1.020-1/87.2-6 К092

КАРКАС ПРОСТРАНСТВЕННЫЙ КП-144 СБОРОЧНЫЙ ЧЕРТЕЖ

СТАДИЯ	ЛИСТ	ЛИСТОВ
Р		1

КиевЗНИИЭП

ИНВ.№ ПОДЛ. | ПОДПИСЬ И ДАТА | ВЗАМ. ИНВ.№

ФОРМАТ А3

САПР КиевЗНИИЭП
ОПЕРАТОР СИСТЕМЫ
МОЛОДЦОВА

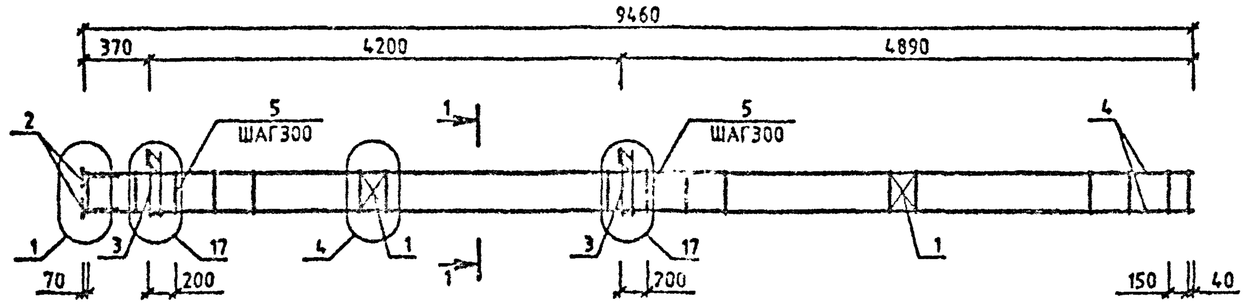

МАРКА	ПОЗ.	МАРКА АРМАТУРНОГО ИЗДЕЛИЯ	КОЛ. ШТ.	МАССА,КГ		ОБОЗНАЧЕНИЕ ДОКУМЕНТА 1.020-1/87.
				1 ШТ.	ВСЕГО	
КП-145	1	С-2	2	1.1	2.19	2-11 К01
	2	МН-2	4	1.1	4.4	2-11 К04
	3	МН-11	2	25.23	50.47	2-11 К09
	4	Ф22 А-Ш L=9440	4	28.17	112.68	БЧ
	5	ХМ-1	33	0 31	10.18	2-11 К11
				ИТОГО:	179.92	

УЗЛЫ СМ.1.020-1/87.2-6 У
ТЕХНИЧЕСКИЕ ТРЕБОВАНИЯ СМ. 1.020-1/87.2-6 ТТ
АРМАТУРА КЛАССОВ А-Ш, А-I ПО ГОСТ 5781-82

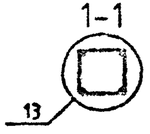

НАЧ.ОТД.	ГОРОХОВ		
Н.КОНТР.	СИТНИК		
ГИП	СИТНИК		
ПРОВЕРИЛ	ЛУКАШУК		
РАЗРАБ.	МОЛОДЦОВА		

1.020-1/87.2-6 К093

КАРКАС ПРОСТРАНСТВЕННЫЙ КП-145 СБОРОЧНЫЙ ЧЕРТЕЖ

СТАДИЯ	ЛИСТ	ЛИСТОВ
Р		1

КиевЗНИИЭП

ФОРМАТ А3

САПР КиевЗНИИЭП
ОПЕРАТОР СИСТЕМЫ
ЛУКАШУК

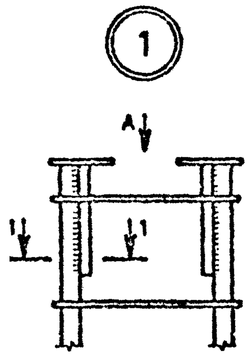

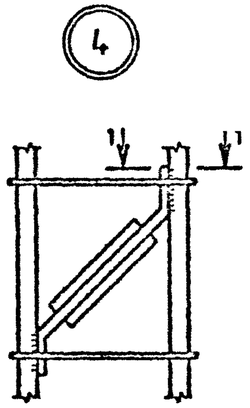

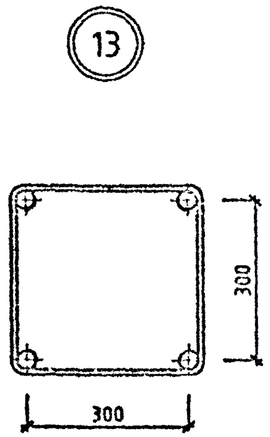

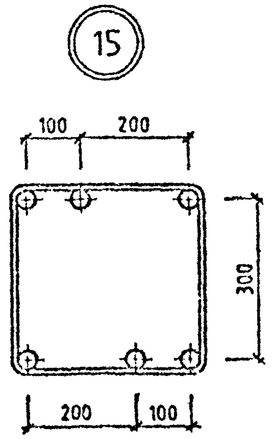

ВИД А

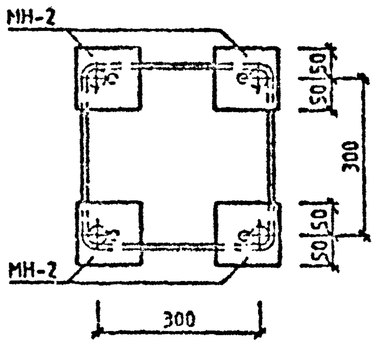

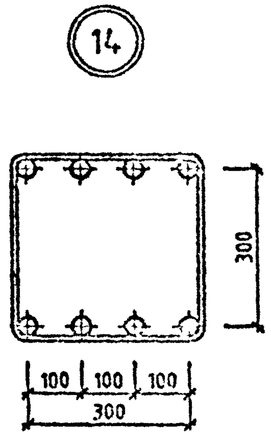

1-1

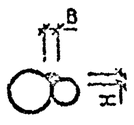

РУЧНУЮ ЭЛЕКТРОДУГОВУЮ СВАРКУ АРМАТУРНЫХ СТЕРЖНЕЙ ПРОИЗВОДИТЬ ПО СН 393-78 "ИНСТРУКЦИЯ ПО СВАРКЕ СОЕДИНЕНИЙ АРМАТУРЫ И ЗАКЛАДНЫХ ДЕТАЛЕЙ ЖЕЛЕЗОБЕТОННЫХ КОНСТРУКЦИЙ"

ИНВ.№ ПОДЛ. | ПОДПИСЬ И ДАТА | ВЗАМ. ИНВ.№

				1.020-1/87.2-6 У	
НАЧ.ОТД	ГОРОХОВ				
Н.КОНТР.	СИТНИК			УЗЛЫ	СТАДИЯ: Р; ЛИСТ: 1; ЛИСТОВ: 3
ГИП	СИПНИК				КиевЗНИИЭП
ПРОВЕРИЛ	МОЛОДЦОВА				
РАЗРАБ.	ЛУКАШУК				

ФОРМАТ А3

САПР КиевЗНИИЭП
ОПЕРАТОР СИСТЕМЫ
ЛУКАШУК

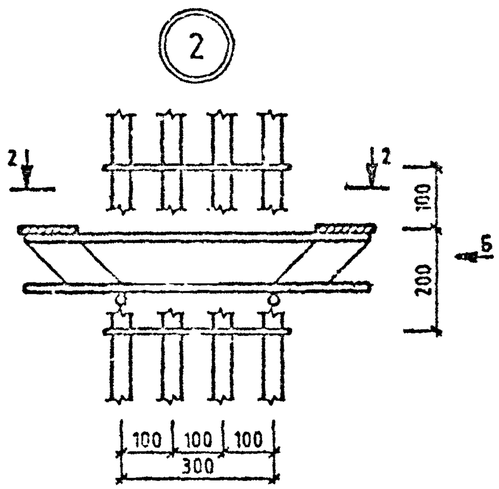

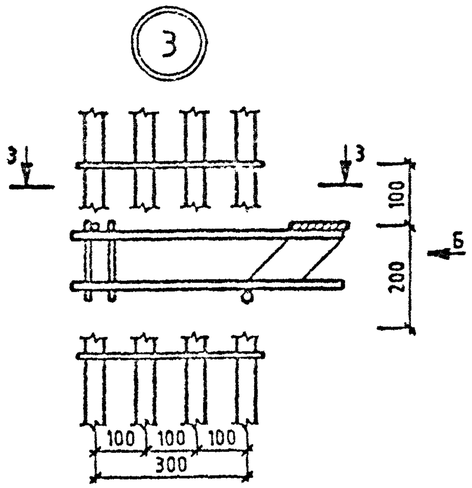

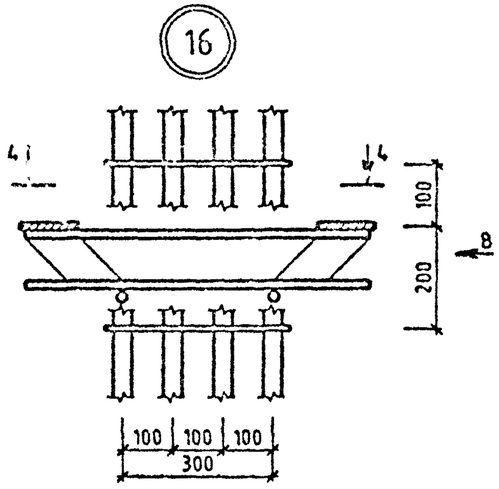

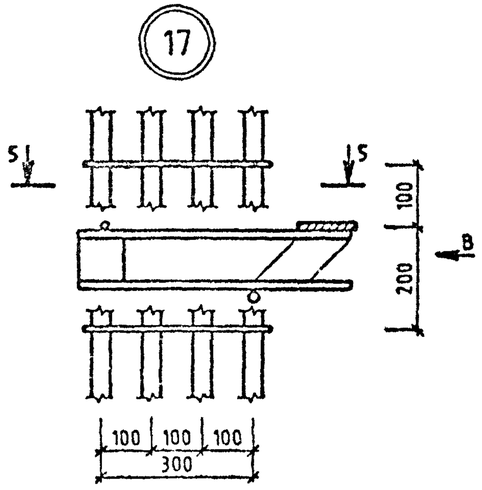

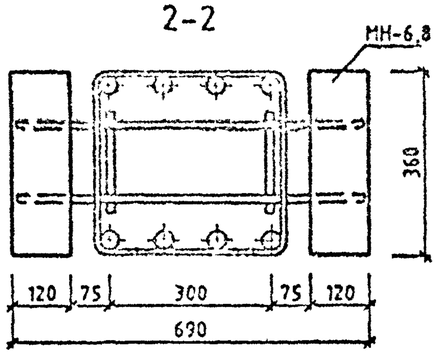

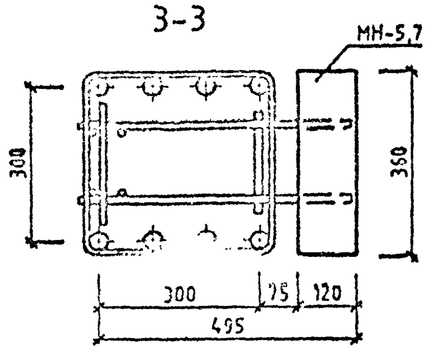

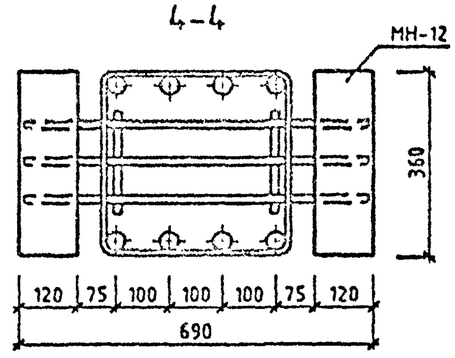

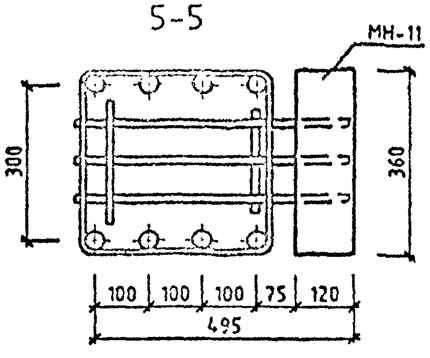

ВИД Б

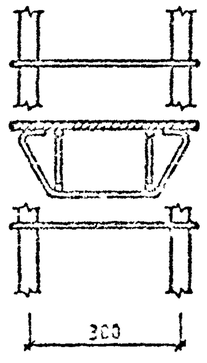

ВИД В

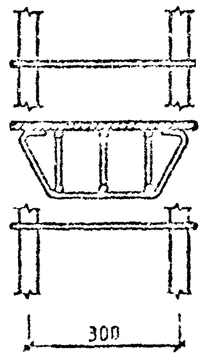

В КОЛОННАХ,ЗААРМИРОВАННЫХ 4-МЯ И 6-Ю СТЕРЖНЯМИ, ЗАКЛАДНЫЕ ДЕТАЛИ КОНСОЛИ УСТАНАВЛИВАТЬ В СООТВЕТСТВИИ С ДАННЫМИ УЗЛАМИ

ИНВ.№ ПОДЛ. | ПОДП. И ДАТА | ВЗАМ. ИНВ.№

САПР КиевЗНИИЭП
Оператор системы Молодцова

5

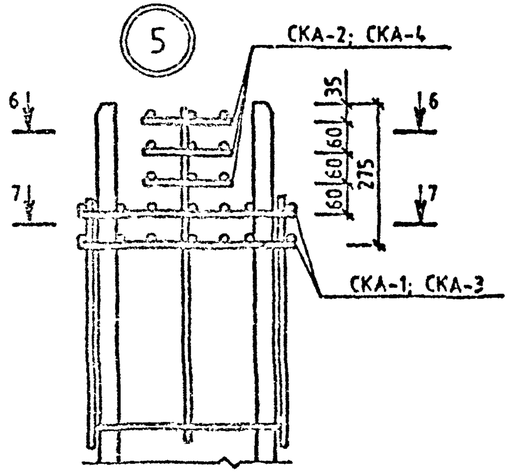

7

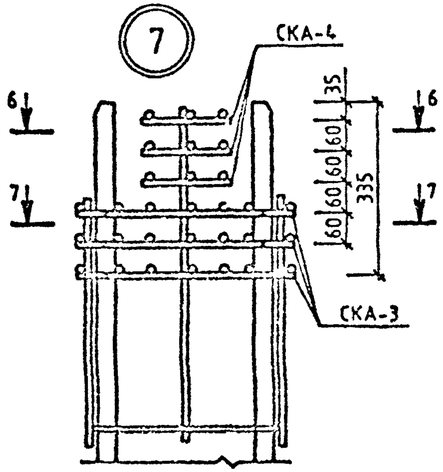

9

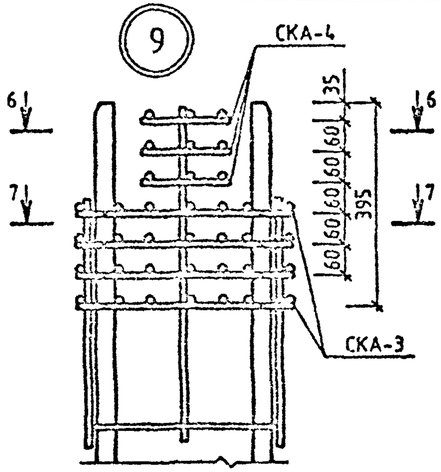

11

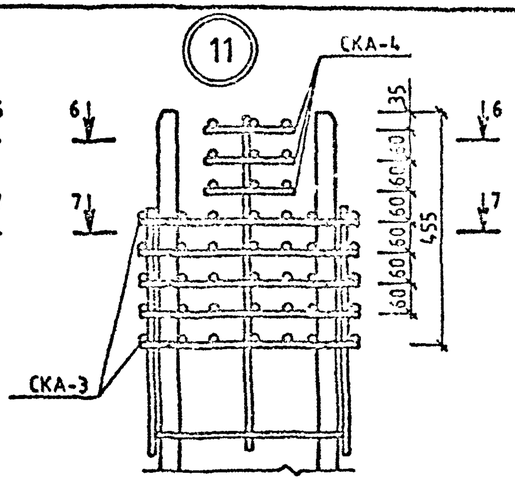

6

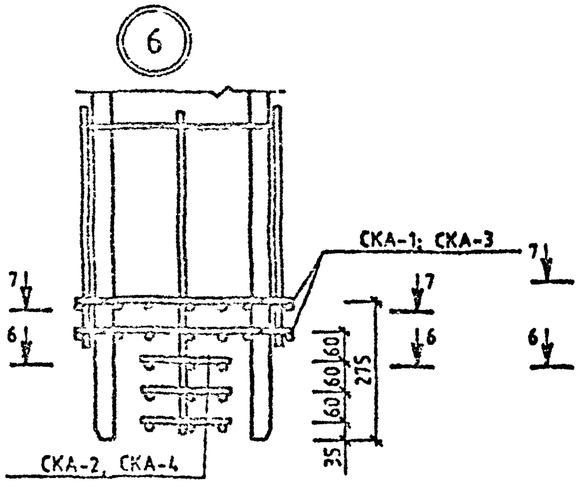

8

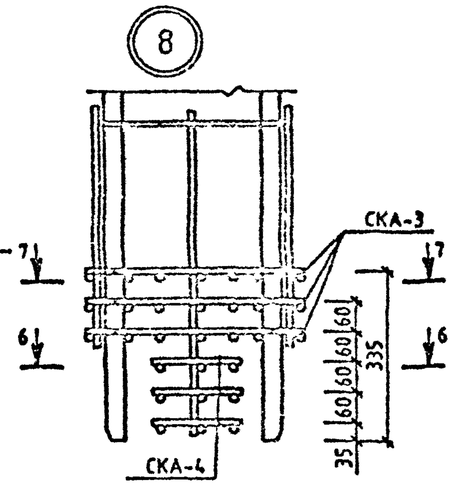

10

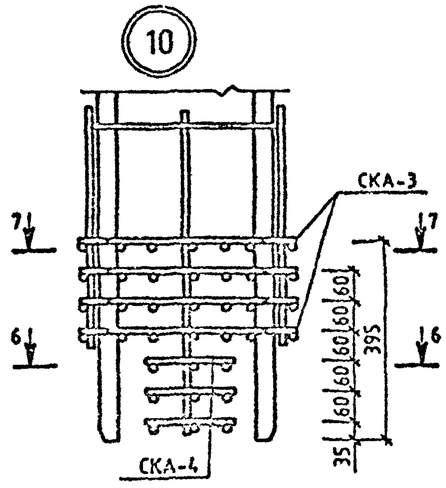

12

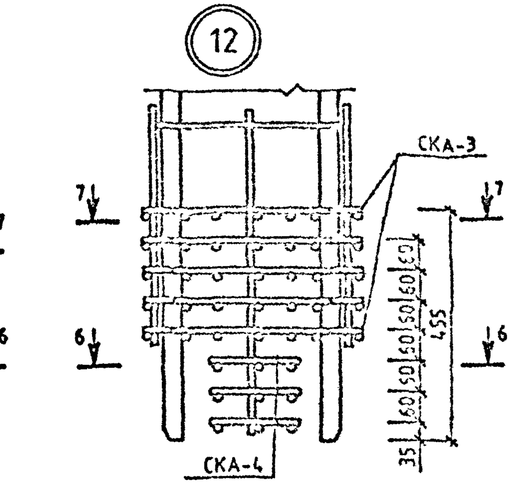

6-6

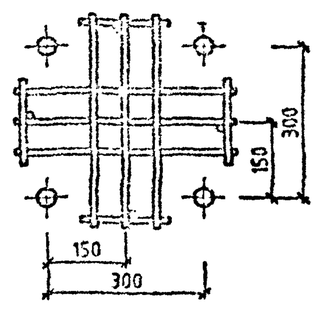

7-7

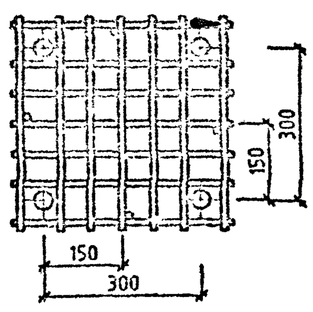

Взам. инв. №
Подп. и дата
Инв. № подл.

1.020-1/87.2-6 У

Лист 3

Формат А3