ИСПОЛНИТЕЛЬНЫЙ КОМИТЕТ ЛЕНИНГРАДСКОГО ГОРОДСКОГО СОВЕТА НАРОДНЫХ ДЕПУТАТОВ

ГЛАВНОЕ АРХИТЕКТУРНО-ПЛАНИРОВОЧНОЕ УПРАВЛЕНИЕ

ТИПОВЫЕ КОНСТРУКЦИИ И ДЕТАЛИ ЗДАНИЙ И СООРУЖЕНИЙ ДЛЯ СТРОИТЕЛЬСТВА В ЛЕНИНГРАДЕ

СЕРИЯ 1.141.1 КЛ-3

ПЛИТЫ ПЕРЕКРЫТИЙ ЖЕЛЕЗОБЕТОННЫЕ МНОГОПУСТОТНЫЕ ДЛЯ ЖИЛЫХ И ОБЩЕСТВЕННЫХ КИРПИЧНЫХ ЗДАНИЙ

ВЫПУСК 1-1

ПЛИТЫ ДЛИНОЙ 238,268,298,358 И 418 СМ ШИРИНОЙ 119 И 179 СМ,

С РАБОЧЕЙ АРМАТУРОЙ КЛАССА AIII

1988

Т-180

ИСПОЛНИТЕЛЬНЫЙ КОМИТЕТ ЛЕНИНГРАДСКОГО ГОРОДСКОГО СОВЕТА НАРОДНЫХ ДЕПУТАТОВ

ГЛАВНОЕ АРХИТЕКТУРНО-ПЛАНИРОВОЧНОЕ УПРАВЛЕНИЕ

ТИПОВЫЕ КОНСТРУКЦИИ И ДЕТАЛИ ЗДАНИЙ И СООРУЖЕНИЙ ДЛЯ СТРОИТЕЛЬСТВА В ЛЕНИНГРАДЕ

СЕРИЯ 1.141.1 КЛ-3

ПЛИТЫ ПЕРЕКРЫТИЙ ЖЕЛЕЗОБЕТОННЫЕ МНОГОПУСТОТНЫЕ ДЛЯ ЖИЛЫХ И ОБЩЕСТВЕННЫХ КИРПИЧНЫХ ЗДАНИЙ

ВЫПУСК 1-1

ПЛИТЫ ДЛИНОЙ 238 268 298 358 И 418 СМ ШИРИНОЙ 119 И 179 СМ

С РАБОЧЕЙ АРМАТУРОЙ КЛАССА AIII

РАЗРАБОТАНЫ
ИНСТИТУТОМ ЛЕННИИПРОЕКТ

ВВЕДЕНЫ В ДЕЙСТВИЕ
УКАЗАНИЕМ № 129-Y от 6.12.88

1988

| ЛЕННИИПРОЕКТ | | |

Номер изм.	Основание изменений	Краткое содержание изменений	Номера листов			Подписи	
			коррек-тировка	допол-нение	анну-лиро-вание	ГИП, ГАП	Гл.спец

Номер изм.	Основание изменений	Краткое содержание изменений	Номера листов			Подписи	
			коррек-тировка	допол-нение	анну-лиро-вание	ГИП, ГАП	Гл.спец.

Согласовано

Взам.инв.№

Подпись и дата

Инв № подл.

НАЧ.ОТД.	ПЕЧЕРСКИЙ		15.11.82
ГЛ.КОНСТ.	БУНИЧ		"
ГЛ.СПЕЦ.	ИОВАЕВА		"
РУК.ГР.	БАБИНА		"
ПРОВЕР.		—	"
РАССЧИТ.	БАБИНА	—	"
ИСПОЛНИЛ	БОРОВИЦКАЯ		"
Н.КОНТР.	БУНИЧ		"

1.141.1 КА-3 1-1 ИК

ИНФОРМАЦИОННАЯ КАРТА

Стадия	Лист	Листов
Р	1	1

ЛЕННИИПРОЕКТ
ОКУ

Номер выпуска	Наименование выпуска	Документ утверждения	Документ изменения
I - I	Плиты длиной 238, 268, 298, 358, 418см, шириной 119 и 179см с рабочей арматурой класса А Ш.	Указание N 129-у от 6.12.88	
I - 2	Плиты длиной 478, 508, 538, 598, 628см, шириной 99, II9, I79, 238см с предварительно напрягаемой арматурой класса А-IУ.	—"—	
I - 3	Плиты длиной 478, 508, 538, 598, 628см, шириной 99, II9, I79, 238см с предварительно напрягаемой арматурой класса АтУ.	—"—	
2 - I	Арматурные изделия	—"—	
1-4	Плиты длиной 658 см шириной 119, 179 см с предварительно напряженной арматурой класса А IV и Ат V		

Номер вып. см.3	Наименование выпуска	Документ утверждения	Документ изменения

Нач.отд.	Печерский		15.11.89
Гл.конс.	Бунич		"
Гл.спец.	Иовлева		"
Рук.гр.	Бабина		"
Провер.	Бабина		"
Рассчит.	—		"
Исполн.	Седова		"
Н.контр.	Бунич		"

1.141.1 КЛ-3 1-1 СС

Состав серии

Стадия	Лист	Листов
Р	1	1

ЛЕННИИПРОЕКТ ОКУ

Взам.инв. № | Подпись и дата | Инв.№ подл.

Т-1046

Обозначение	Наименование	№ стр.	Примечание
I.I4I.IКЛ-3 I-I	Обложка		
	Титульный лист	1	
ИК	Информационная карта	2	
СС	Состав серии	3	
С	Содержание	4,5	
ПЗ	Пояснительная записка	6÷11	
ДИ	Данные для испытаний	12	
Н	Номенклатура	13	
0I	Плита перекрытия		
	ПК 24.I2-8АШТ	14	
0ICБ	Плита перекрытия		
	ПК24.I2-8АШТ.Сборочный чертеж	15,16	
02	Плиты перекрытий		
	ПК24.I8-5АШТ;ПК24.I8-8АШТ	17	
02СБ	Плиты перекрытий		
	ПК24.I8-5АШТ;ПК24.I8-8АШТ		
	Сборочный чертеж	18÷20	
03	Плиты перекрытий		
	ПК27.I2-5АШТ;ПК27.I2-8АШТ	21	
03СБ	Плиты перекрытий		
	ПК27.I2-5АШТ;ПК-27.I2-8АШТ		
	Сборочный чертеж	22÷24	
04	Плиты перекрытий		
	ПК27.I8-5АШТ;ПК27.I8-8АШТ	25	
04СБ	Плиты перекрытий		
	ПК27.I8-5АШТ;ПК27.I8-8АШТ		
	Сборочный чертеж	26÷28	
05	Плиты перекрытий		
	ПК30.I2-5АШТ;ПК30.I2-8АШТ	29	

Обозначение	Наименование	№ стр.	Примечание
05СБ	Плиты перекрытий		
	ПК30.I2-5АШТ,ПК30.I2-8АШТ		
	Сборочный чертеж	30,31	
06	Плиты перекрытий		
	ПК30.I8-5АШТ,ПК30.I2-8АШТ	32	
06СБ	Плиты перекрытий		
	ПК30.I8-5АШТ;ПК30.I8-8АШТ		
	Сборочный чертеж	33÷35	
07	Плиты перекрытий		
	ПК36.I2-5АШТ;ПК36.I2-8АШТ	36	
07СБ	Плиты перекрытий		
	ПК36.I2-5АШТ;ПК36.I2-8АШТ		
	Сборочный чертеж	37÷39	
08	Плиты перекрытий		
	ПК36.I8-5АШТ;ПК36.I8-8АШТ	40	
08СБ	Плиты перекрытий		
	ПК36.I8-5АШТ;ПК36.I8-8АШТ		
	Сборочный чертеж	41÷43	
09	Плиты перекрытий		
	ПК42.I2-5АШТ;ПК42.I2-8АШТ	44	

Взам.инв. № | Подпись и дата | Инв.№ подл.

НАЧ.ОТД.	ПЕЧЕРСКИЙ	
ГЛ.КОНСТ.	БУНИЧ	
ГЛ.СПЕЦ.	ИОВАЕВА	
РУК.ГР.	БАБИНА	
ПРОВЕР.	БАБИНА	
РАССЧИТ.	–	
ИСПОЛН.	ГЕДОВА	
Н.КОНТР.	БУНИЧ	

1.141.1 КЛ-3 1-1 С

СОДЕРЖАНИЕ

Стадия	Лист	Листов
Р	1	2

ЛЕННИИПРОЕКТ ОКУ

Обозначение	Наименование	№ стр.	Примечание
09СБ	Плиты перекрытий		
	ПК42.12-5АШТ;ПК42.12-8АШТ		
	Сборочный чертеж	45,46	
10	Плиты перекрытий		
	ПК42.18-5АШТ;ПК42.18-8АШТ	47	
10СБ	Плиты перекрытий		
	ПК42.18-5АШТ; ПК42.18-8АШТ		
	Сборочный чертеж	48,49	
11	Детали 1-8	50÷53	
12	Ведомость расхода стали		
	на элемент,кг	54	

Обозначение	Наименование	№ стр.	Примечание

Взам.инв.№

Подпись и дата

Инв.№ подл.

1.141.1 КЛ-3 1-1 С

Лист 2

I. ОБЩИЕ ПОЛОЖЕНИЯ.

I.I Настоящая серия содержит рабочие чертежи многопустотных плит перекрытий для кирпичных жилых и общественных зданий.

I.2 Выпуск I-I содержит общие материалы, номенклатуру и рабочие чертежи многопустотных плит перекрытий с рабочей арматурой класса АШ.

I.3 Многопустотные плиты разработаны в соответствии с:

- ГОСТ 9561-76[x] — Плиты железобетонные многопустотные для перекрытий зданий и сооружений. Технические условия.
- СНиП 2.03.01-84 — Бетонные и железобетонные конструкции.

I.4 Изготовление плит предусмотрено по технологии, принятой на п.о. "Баррикада".

I.5 Строповочные петли приняты по серии I.031КЛ-I выпуск 6-I.2.

I.6 Изготовление и приемка плит серийного производства должны производиться только после проведения испытаний в соответствии с требованиями ГОСТ 8829-85 и таблицами испытаний настоящего выпуска.

I.7 Предел огнестойкости плит Iчас.

I.8 Глубина опирания плит на кирпичную стену не менее 100мм.

2. КОНСТРУКТИВНАЯ ХАРАКТЕРИСТИКА.

2.I Плиты перекрытий разработаны многопустотными с круглыми пустотами длиной 2380,2680,2980,3580,4180ММ, шириной II90,I790мм.
Высота всех изделий 220мм.

2.2 На боковых гранях изделий имеются углубления, предназначенные для образования, после замоноличивания швов между плитами, прерывистой шпонки.

2.3 Один из торцов плит усиливается при формовании за счет уменьшения диаметра пустоты. С другого торца пустота заделывается вкладышами диаметром I58мм длиной I30мм из бетона (включен в объем бетона плиты).

2.4 Плиты армируются каркасами с рабочей арматурой класса АШ. Верхние сетки по ГОСТ 23299-85 из арматуры класса Вр-I.
Для обеспечения защитного слоя в процессе изготовления изделий предусмотрена установка специальных V образных хомутов.

2.5 Толщина защитного слоя рабочей арматуры 25мм.

3. РАСЧЕТ.

3.I Плиты рассчитаны на вертикальные равномерно-распределенные нагрузки (без учета собственного веса изделия) 450;800кгс/м^2.

3.2 Расчет изделий выполнен в соответствии с требованиями СНиП 2.03.01-83 и ГОСТ 9561-76[x].

3.3 Плиты рассчитаны как шарнирно опертые балки двутаврового сечения.

4. ПРИНЦИП МАРКИРОВКИ.

4.I Маркировка изделий принята в соответствии с ГОСТ 23009-78 и состоит из буквенных и цифровых индексов, обозначающих следующие характеристики:
Буквенные индексы:
- ПК – пустотная панель перекрытия с круглыми пустотами;
- Т – тяжелый бетон

Цифровые индексы после буквенных обозначают длину и ширину панели в дециметрах (округленно).
Цифровые индексы после дефиса обозначают расчетную вертикальную унифицированную нагрузку (без учета собственного веса изделия) в сотнях кгс/м^2, класс рабочей арматуры.

Нач.отд.	Печерский		1.141.1 КЛ-1 1-1 ПЗ
Гл.конст.	Бунич		
Гл.спец.	Иовлева		
Рук.гр.	Бабина		Пояснительная записка
Провер.	Бабина		Стадия Р, Лист 1, Листов 6
Разработ.	Иовлева		ЛЕННИИПРОЕКТ ОКУ
Исполнит.	Седова		
Н.контр.	Бунич		

Согласовано

Взам.инв. № | Подпись и дата | Инв.№ подл.

Т-585

Формат 1.

Например:

ПК 42.12 - 8 АIII Т

- Т — тяжелый бетон
- АIII — рабочая стержневая термически упрочненная арматура класса АIII
- 8 — расчетная вертикальная унифицированная нагрузка 800кгс/м²
- 42.12 — длина 4180мм, ширина 1190мм
- ПК — пустотная панель с круглыми пустотами

5. ТЕХНИЧЕСКИЕ ТРЕБОВАНИЯ.

5.1 Многопустотные плиты следует изготовлять в соответствии с требованиями ГОСТ 9561-76*, ГОСТ 13015.0-83 и настоящих рабочих чертежей.

5.2 Изготовление изделий предусматривается в условиях специализированных заводов в горизонтальных металлических формах, соответствующих ГОСТ 25781-83.

5.3 Формовочное оборудование и технология изготовления изделий должны обеспечивать проектное положение арматурных изделий закладных деталей и монтажных петель.

5.4 Плиты должны изготовляться из тяжелого бетона класса В 20 по ГОСТ 26633-85. Марка бетона по морозостойкости F 50. Водонепроницаемость не нормируется.

5.5 Категория нижней потолочной бетонной поверхности плит устанавливается А 2; верхней поверхности а А 7; категория торцевых и боковых поверхностей не нормируется (диаметр раковин 25мм, глубина 6мм).

5.6 Нормируемая отпускная прочность бетона в соответствии с ГОСТ 13015.0-83 должна быть не менее 70% от проектной для теплого периода года и 85% - для холодного периода года.

5.7 Отклонение действительных размеров плит перекрытий от указанных в рабочих чертежах не должны превышать по длине ± 6мм, ширине и толщине ± 5мм.
Непрямолинейность профиля боковых граней плит не должна превышать на участке 2м - 3мм; на всей панели ± 8мм
Неплоскостность нижней поверхности плиты не должна превышать 8мм.

6. ПРАВИЛА ПРИЕМКИ, МЕТОДЫ КОНТРОЛЯ И ИСПЫТАНИЙ.

6.1 Приемку плит следует производить партиями в соответствии с требованиями ГОСТ 13015.1-81 и настоящих рабочих чертежей.

6.2 Приемку плит по показателям прочности бетона (классу или марке бетона по прочности на сжатие, передаточной или отпускной прочности), соответствия арматурных изделий рабочим чертежам, прочности сварных соединений, толщины защитного слоя бетона до арматуры, точности геометрических параметров, качества поверхностей, отклонения фактической массы плит проводят по результатам приемно- сдаточных испытаний и выборочного одноступенчатого контроля по ГОСТ 13015.1-81.

6.3 Приемку плит по показателям прочности, жесткости, трещиностойкости и морозостойкости бетона проводят по результатам

Изм	№ уч.	Лист	№ докум	Дата	Подп.	Фамилия

1.141.1 КА-3 1-1 ПЗ

Лист 2

Формат 12

Взам.инв.№ | Подпись и дата | Инв.№ подл.

Т-637

периодических испытаний.

6.4 Контроль за качеством бетона следует производить в соответствии с ГОСТ 13015.3-81 и ГОСТ 18105-86. Прочность бетона следует определять по ГОСТ 10180-86, морозостойкость - по ГОСТ 10060-87.

7. МАРКИРОВКА, ХРАНЕНИЕ, ТРАНСПОРТИРОВКА.

7.1 Транспортирование и хранение плит перекрытий производится в горизонтальном (рабочем) положении в соответствии с ГОСТ 13015.4-84.

7.2 Маркировку плит выполнять в соответствии с ГОСТ 13015.2-81.

7.3 Плиты должны храниться в штабелях высотой не более 3м, уложенными в рабочем положении и рассортированными по маркам.
Между плитами должны быть уложены деревянные прокладки прямоугольного сечения толщиной не менее 30мм, а при наличии выступающих монтажных петель - толщиной не менее чем на 20мм больше высоты выступающей части петель.
Прокладки под нижний ряд плит следует укладывать по плотному тщательно выровненному основанию. Прокладки всех вышеложащих панелей должны быть расположены одна над другой по вертикали вблизи монтажных петель.

7.4 Выемка из форм, погрузка и разгрузка плит должна производиться с захватом за строповочные петли.

7.5 При перевозке плит следует укладывать в рабочем положении, продольной осью по направлению движения, с деревянными прокладками согласно п.7.3. При этом должны быть приняты меры, предохраняющие плиты от смещения.
На специализированных транспортных средствах допускается перевозка плиты в наклонном или вертикальном положениях.

7.6 Погрузка, перегрузка и разгрузка плит должны производиться в условиях, предохраняющих от повреждения.

Схема к пунктам 6.1 ÷ 6.4

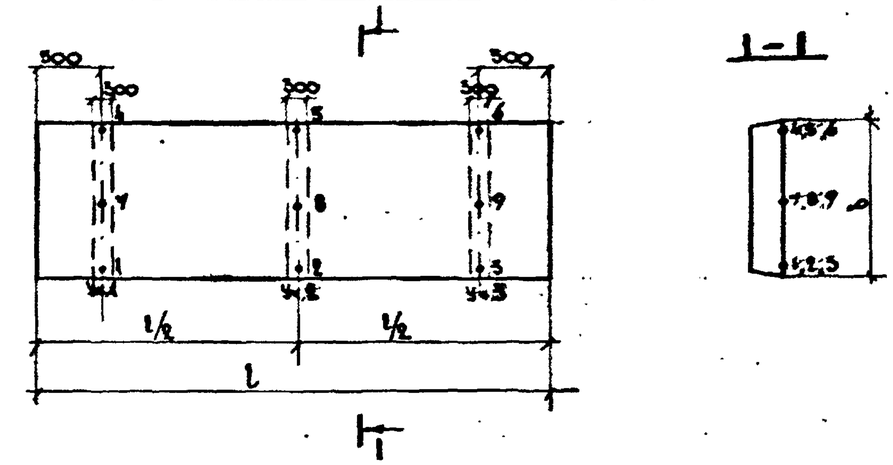

Точки 1÷9 - точки замера диаметра арматуры и толщины защитного слоя

Участки 1÷5 - зоны замера прочности бетона неразрушающими методами

Изм	№ уч.	Лист	№ докум	Дата	Подп.	Фамилия

1.141.1 КЛ-3 1-1 ПЗ

Лист 3

Формат 12

Инв.№ подл. | Подпись и дата | Взам.инв.№

Т-637

ПЕРЕЧЕНЬ НОРМАТИВНО-ТЕХНИЧЕСКОЙ ЛИТЕРАТУРЫ ДЛЯ РУКОВОДСТВА ПРИ ИЗГОТОВЛЕНИИ И ПРИМЕНЕНИИ ИЗДЕЛИЙ

ГОСТ 9561-76 [x]	Плиты железобетонные многопустотные для перекрытий зданий и сооружений. Технические условия,
ГОСТ 13015-75 [xx]	Изделия железобетонные сборные.
ГОСТ 13015.0-83 [x]	Конструкции и изделия железобетонные и бетонные сборные. Общие технические требования.
ГОСТ 13015.1-81 [x]	Конструкции и изделия железобетонные и бетонные сборные. Правила приемки.
ГОСТ 13015.2-81	Конструкции и изделия железобетонные и бетонные сборные. Правила маркировки.
ГОСТ 13015.3-81	Конструкции и изделия железобетонные и бетонные сборные. Документы о качестве.
ГОСТ 13015.4-84	Конструкции и изделия железобетонные и бетонные сборные. Правила транспортирования и хранения.
ГОСТ 21779-81	Система обеспечения точности геометрических параметров в строительстве. Технологические допуски.
ГОСТ 15.901-85	Система разработки и постановки продукции на производство. Конструкции строительные.
ГОСТ 4.250-74	Строительство. Бетонные и железобетонные изделия и конструкции. Номенклатура показателей.
ГОСТ 25192-82	Бетоны. Классификация и общие технические требования.
ГОСТ 10060-87	Бетоны. Методы определения морозостойкости.
ГОСТ 26633-85	Бетон тяжелый. Технические условия.
ГОСТ 10180-78	Бетон тяжелый. Методы определения прочности.
ГОСТ 18105-86	Бетоны. Правила контроля прочности.
ГОСТ [illegible]29-85	Конструкции и изделия железобетонные и бетонные сборные. Методы испытаний жесткости и трещиностойкости.
ГОСТ 13087-81	Бетон. Методы определения истираемости.
ГОСТ 10884-81	Сталь стержневая арматурная термомеханическая и термически упрочненная периодического профиля. Технические условия.
ГОСТ 6727-80	Проволока стальная низкоуглеродистая холоднотянутая для армирования железобетонных конструкций.
ГОСТ 5781-82 [x]	Сталь горячекатанная для армирования железобетонных конструкций.
ГОСТ 10922-75	Арматурные изделия и закладные детали сварные для железобетонных изделий и конструкций.
ГОСТ 14098-85	Соединения сварные арматуры железобетонных изделий и конструкций.
ГОСТ 23279-85	Сетки арматурные сварные для железобетонных конструкций и изделий.
СНиП 2.03.11-85	Защита строительных конструкций от коррозии.
СН 393-78	Указания по сварке соединений арматуры и закладных деталей железобетонных конструкций.
СНиП 2.03.01-84	Бетонные и железобетонные конструкций.
СНиП 2.01.07-85	Нагрузки и воздействия.
СНиП Ш-16-80	Бетонные и железобетонные конструкции сборные.
ГОСТ 17624-87	Бетоны. Ультразвуковой метод определения прочности.
ГОСТ 17625-83	Радиационный метод определения толщины защитного слоя бетона, размеров и расположения арматуры.
ГОСТ 22904-78	Магнитный метод определения толщины защитного слоя бетона и расположения арматуры.
ГОСТ 22362-77	Методы измерения силы натяжения арматуры.
ГОСТ 25781-83 [x]	Формы стальные для изготовления железобетонных изделий. Технические условия.
ГОСТ 26438-85	Формы стальные для железобетонных изделий. Методы испытаний на деформативность.
ГОСТ 12805-78	Установки касетные по изготовлению железобетонных изделий для жилых и общественных зданий. Технические условия
ГОСТ 27204-87	Формы стальные для изготовления железобетонных изделий. Борта. Конструкции и размеры.

Изм	№ уч.	Лист	№ докум	Дата	Подп.	Фамилия

1.141.1 КЛ-3 1-1 ПЗ

Лист 4

Взам.инв.№ | Подпись и дата | Инв.№ подл.

Формат 12

Т-637

Марка изделия	Схема опирания и загружения изделия	Расчетный пролет см	Обозначение нагрузок, размерность	Нагрузка: полная расчетная	Нагрузка: нормативная длительно действующая от постоянных и длительных нагрузок	Расчетный прогиб от постоянной и длительной нагрузки f см	Полная эквивалентная равномерно-распределенная нормативная нагрузка (с учетом собственного веса)
ПК 42.12 – 5АIIIT	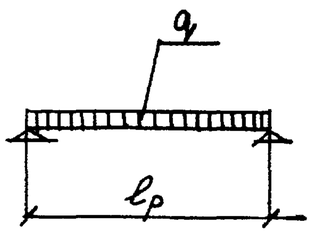	406	$\left[\frac{q}{кгс/м^2}\right]$	780	510	1.08	660
ПК 42.18 – 5АIIIT						1.08	
ПК 36.12 – 5АIIIT		349				1.0	
ПК 36.18 – 5АIIIT						1.0	
ПК 30.12 – 5АIIIT		289				0.5	
ПК 30.18 – 5АIIIT						0.5	
ПК 27.12 – 5АIIIT		259				0.3	
ПК 27.18 – 5АIIIT						0.3	
ПК 24.18 – 5АIIIT		229				0.19	

Взам.инв. №

Подпись и дата

Инв.№ подл

Марка изделия	Схема опирания и загружения изделия	Расчетный пролет см	Обозначение нагрузок, размерность	Нагрузка: полная расчетная	Нагрузка: нормативная длительно действующая от постоянных и длительных нагрузок	Расчетный прогиб от постоянной и длительной нагрузки f см	Полная эквивалентная равномерно-распределенная нормативная нагрузка (с учетом собственного веса)
ПК 42.12 – 8АIIIT	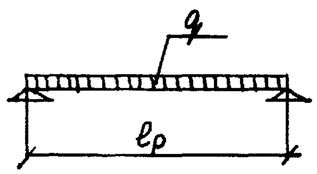	406	$\left[\frac{q}{кгс/м^2}\right]$	1130	820	1.63	970
ПК 42.18 – 8АIIIT						1.63	
ПК 36.12 – 8АIIIT		349				1.05	
ПК 36.18 – 8АIIIT						1.05	
ПК 30.12 – 8АIIIT		289				0.52	
ПК 30.18 – 8АIIIT						0.52	
ПК 27.12 – 8АIIIT		259				0.35	
ПК 27.18 – 8АIIIT						0.35	
ПК 24.12 – 8АIIIT		229				0.20	
ПК 24.18 – 8АIIIT						0.20	

Взам.инв. №

Подпись и дата

Инв.№ подл

Т-1048

Формат А3

Марка изделия	Схема опирания и загружения изделия	Расчетный пролет ℓ_p см	Обозначение нагрузок. Размерность	Проверка прочности по ГОСТ 8829-85. Характеристика разрушения конструкции: Текучесть стали продольной растянутой и поперечной арматуры в нормальном и наклонном сечении до раздробления бетона сжатой зоны. C=1.25 — Контрольная нагрузка с учетом собственного веса конструкции	Текучесть стали продольной растянутой и поперечной арматуры в нормальном и наклонном сечении до раздробления бетона сжатой зоны. C=1.25 — Контрольная нагрузка без учета собственного веса конструкции	Разрыв продольной растянутой арматуры. Раздробление бетона сжатой зоны в нормальном и наклонном сечении до наступления текучести стали. C=1,6 — Контрольная нагрузка с учетом собственного веса конструкции	Разрыв продольной растянутой арматуры. Раздробление бетона сжатой зоны в нормальном и наклонном сечении до наступления текучести стали. C=1,6 — Контрольная нагрузка без учета собственного веса конструкции	Проверка жесткости и ширина раскрытия трещин по ГОСТ 8829-85. Контрольная нагрузка без учета собственного веса конструкции	Контрольный прогиб от контрольной нагрузки $f_к$, мм	Контрольная ширина раскрытия трещин, мм
ПК42.12-5АIIIT	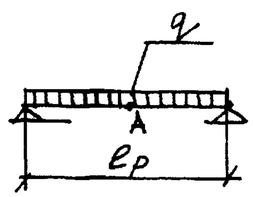	406	q [кгс/м²]	975	675	1248	948	210	5.2	0.2
ПК42.18-5АIIIT									5.2	
ПК36.12-5АIIIT		349							6.4	
ПК36.18-5АIIIT									6.4	
ПК30.12-5АIIIT		289							2.4	
ПК30.18-5АIIIT									2.4	
ПК27.12-5АIIIT		259							2.0	
ПК27.18-5АIIIT									2.0	
		229								
ПК24.18-5АIIIT									1,3	
ПК42.12-8АIIIT		406		1413	1113	1808	1508	520	10	
ПК42.18-8АIIIT									10	
ПК36.12-8АIIIT		349							7.5	
ПК36.18-8АIIIT									7.5	
ПК30.12-8АIIIT		289							3.8	
ПК30.18-8АIIIT									3.8	
ПК27.12-8АIIIT		259							2.5	
ПК27.18-8АIIIT									2.5	
ПК24.12-8АIIIT		229							1.3	
ПК24.18-8АIIIT									1.3	

Примечания:

1. При испытании изделий их следует опирать на двухшарнирные опоры, одна из которых допускает свободное перемещение вдоль оси изделия.
2. Место замера контрольного прогиба ($f_к$) по проверке жесткости – точка А (см. схему опирания и загружения).

Нач. отд.	Печерский		
Гл. кон.	Бунич		
Гл. спец.	Иовлева		
Рук. гр.	Бабина		
Провер.	Иовлева		
Разработ.	Бабина		
Исполнил	Бабина		
Н контр.	Бунич		

1.141.1 КЛ-3 1-1 ДИ

Данные для испытания

Стадия	Лист	Листов
Р	1	

ЛЕННИИПРОЕКТ ОКУ

Согласовано

Взам. инв. №

Подпись и дата

Инв. № подл.

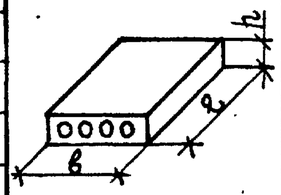

№ п/п	Марка изделия по ГОСТ (каталогу)	Марка изделия сокращенная	Габариты, мм l	b	h	Масса, кг	Площадь изделия, м² брутто	Бетон: Вид	Класс	Объем, м³	Расход цемента,	Расход стали (натуральной), кг: Арматурная сталь AI	AII	AIII	AIV	AтV	BpI		Итого	Закладные детали	Всего	на 1 м³ изделия	Объем бетона брутто м³
1	ПК24.12-8АШТ		2380	1190	220	975	2.83	ТЯЖЕЛЫЙ	В20	0.38		2.64	–	2.76	–	–	3.63		9.03	–	9.03		0.61
2	ПК24.18-5АШТ		2380	1790	220	1425	4.26		В20	0.54		2.64	–	2.76	–	–	4.32		9.72	–	9.72		0.93
3	ПК24.18-8АШТ		2380	1790	220	1425	4.26		В20	0.54		2.64	–	3.68	–	–	5.14		11.46	–	11.46		0.93
4	ПК27.12-5АШТ		2680	1190	220	1075	3.19		В20	0.43		2.64	–	3.12	–	–	4.14		9.90	–	9.90		0.69
5	ПК27.12-8АШТ		2680	1190	220	1075	3.19		В20	0.43		2.64	–	4.16	–	–	5.02		11.82	–	11.82		0.69
6	ПК27.18-5АШТ		2680	1790	220	1575	4.80		В20	0.63		2.64	–	4.16	–	–	5.87		12.67	–	12.67		1.05
7	ПК27.18-8АШТ		2680	1790	220	1575	4.80		В20	0.63		2.64	–	5.20	–	–	6.79		14.63	–	14.63		1.05
8	ПК30.12-5АШТ		2980	1190	220	1200	3.55		В20	0.48		2.64	–	3.48	–	–	4.47		10.59	–	10.59		0.77
9	ПК30.12-8АШТ		2980	1190	220	1200	3.55		В20	0.48		2.64	–	5.43	–	–	4.47		12.54	–	12.54		0.77
10	ПК30.18-5АШТ		2980	1790	220	1725	5.33		В20	0.69		2.64	–	5.80	–	–	7.33		15.77	–	15.77		1.16
11	ПК30.18-8АШТ		2980	1790	220	1725	5.33		В20	0.69		2.64	–	7.24	–	–	6.35		16.23	–	16.23		1.16
12	ПК36.12-5АШТ		3580	1190	220	1400	4.26		В20	0.56		2.64	–	6.54	–	–	5.55		14.73	–	14.73		0.92
13	ПК36.12-8АШТ		3580	1190	220	1400	4.26		В20	0.56		2.64	–	8.72	–	–	6.74		18.10	–	18.10		0.92
14	ПК36.18-5АШТ		3580	1790	220	2050	6.41		В20	0.82		2.64	–	8.72	–	–	7.86		19.22	–	19.22		1.40
15	ПК36.18-8АШТ		3580	1790	220	2050	6.41		В20	0.82		2.64	–	13.08	–	–	10.30		26.02	–	26.02		1.40
16	ПК42.12-5АШТ		4180	1190	220	1600	4.97		В20	0.64		2.64	–	10.20	–	–	7.82		20.66	–	20.66		1.08
17	ПК42.12-8АШТ		4180	1190	220	1600	4.97		В20	0.64		2.64	–	14.68	–	–	7.82		25.14		25.14		1.08
18	ПК42.18-5АШТ		4180	1790	220	2375	7.48		В20	0.95		2.64	–	15.30	–	–	11.99		29.89		29.89		1.63
19	ПК42.18-8АШТ		4180	1790	220	2375	7.48		В20	0.95		2.64	–	22.04	–	–	11.95		36.63		36.63		1.63

Взам. инв. № | Подпись и дата | Инв. № подл.

НАЧ.ОТД.	ПЕЧЕРСКИЙ		15.XI.88
ГЛ.КОНС.	БУНИЧ		"
ГЛ.СПЕЦ.	ИОВЛЕВА		"
РУК.ГР.	БАБИНА		"
ПРОВЕР.	БАБИНА		"
РАССЧИТ.	БОРОВИЦКАЯ		"
ИСПОЛН.	БОРОВИЦКАЯ		"
Н.КОНТР.	БУНИЧ		"

1.141.1 КЛ-3 1-1 Н

НОМЕНКЛАТУРА

Стадия	Лист	Листов
Р	1	1

ЛЕННИИПРОЕКТ
ОКУ

Формат	Зона	Поз.	Обозначение	Наименование	Кол.	Примечание
				ДОКУМЕНТАЦИЯ		
А3			1.141.1 КА-3 1-1 01 СБ	Сборочный чертеж		
А3			ПЗ	Пояснительная записка		
А3			ВРС	Ведомость расхода		
				стали на элемент, кг		
				СБОРОЧНЫЕ ЕДИНИЦЫ		
А3		1	1.141.1 КА-3 2-1 01 -10	Каркас КК-8	3	
		2	—	Сетка $4С\frac{4ВрI\text{-}500}{3ВрI\text{-}250}114\times233\frac{150\text{-}180}{70}$	1	
				ДЕТАЛИ		Масса 1 поз. кг
А4		3	1.031 КА-1 вып. Б-1.2	Петля СП8-10	4	0.66
А3		4	1.141.1 КА-3 2-1 01 -17	ОС-1	6	. .
				МАТЕРИАЛЫ		
				Бетон тяжелый класса		
				В20 ГОСТ 26633-85	0,36	м³

Формат	Зона	Поз.	Обозначение	Наименование	Кол.	Примечание

Согласовано

Взам.инв. №

Подпись и дата

Инв.№ подл

Изм.	№ уч.	Лист	№ докум.	Дата	Подп.	Фамилия

Нач.отд.	Печерский		15.11.88
Гл.конст.	Бунич		"
Гл.спец.	Иовлева		"
Рук.гр.	Бабина		"
Провер.	Бабина		"
Рассчит.	Бабина		"
Исполн.	Боровицкая		"
Н.контр.	Бунич		"

1.141.1 КА-3 1-1 01

Панель перекрытия ПК24.12. — 8АIIIT

Стадия	Лист	Листов
Р	1	1

ЛЕННИИПРОЕКТ ОКУ

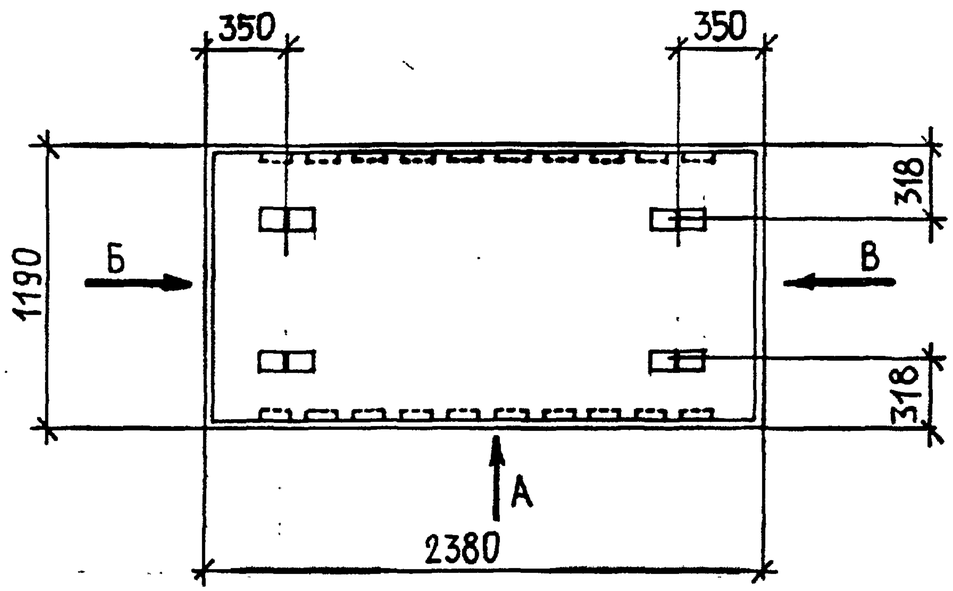

Вид Б

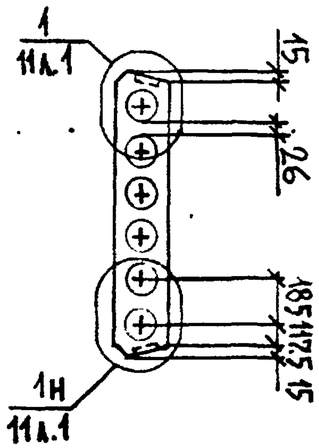

Вид В

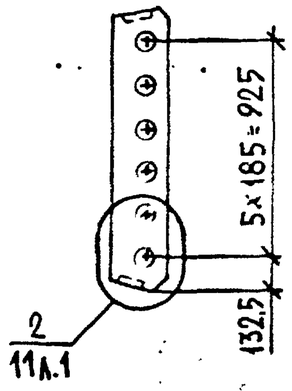

Вид А

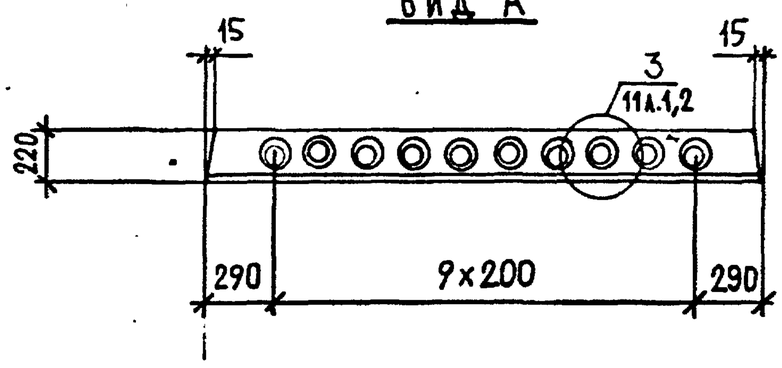

Согласовано

Взам инв №

Подпись и дата

Инв.№ подл.

Изм	№ уч.	Лист	№ докум	Дата	Подп.	Фамилия

1.141.1 КЛ-3 1-1 01 СБ

НАЧ.ОТД.	ПЕЧЕРСКИЙ		БЛ.28
ГЛ.КОНСТ.	БУНИЧ		"
ГЛ.СПЕЦ.	ИОВЛЕВА		"
РУК. ГР.	БАБИНА		"
ПРОВЕР.	БАБИНА		"
РАССЧИТ.	БАБИНА		"
ИСПОЛН.	БОРОВИЦКАЯ		"
Н.КОНТР.	БУНИЧ		"

ПЛИТА ПЕРЕКРЫТИЯ

ПК24.12 — 8 ШТ

СБОРОЧНЫЙ ЧЕРТЕЖ

Стадия	Масса	Масштаб
Р	9,75	1:25

Лист 1 Листов 2

ЛЕННИИПРОЕКТ
ОКУ

Формат 12

КЛ

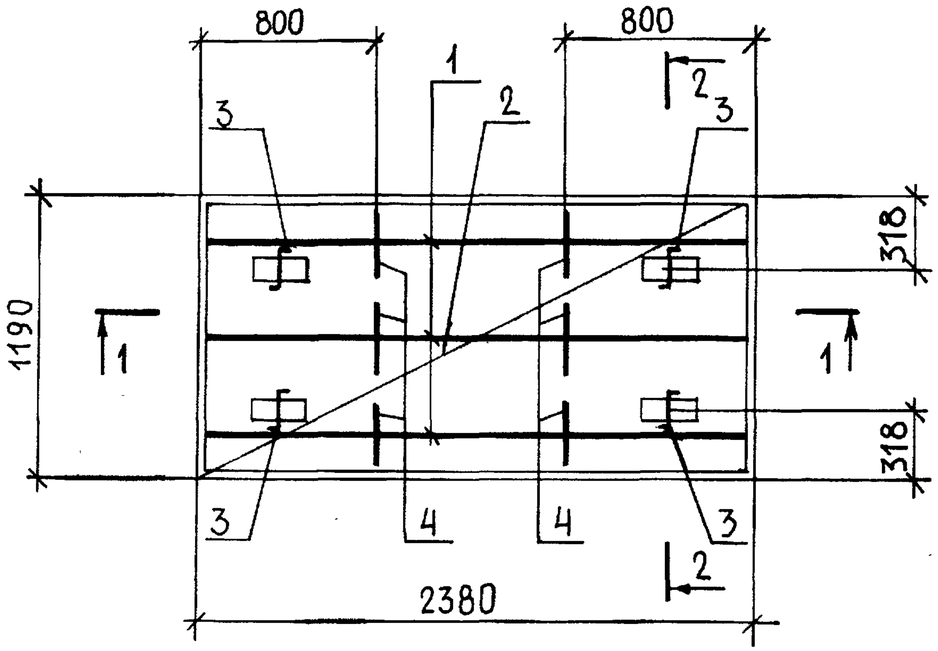

2—2

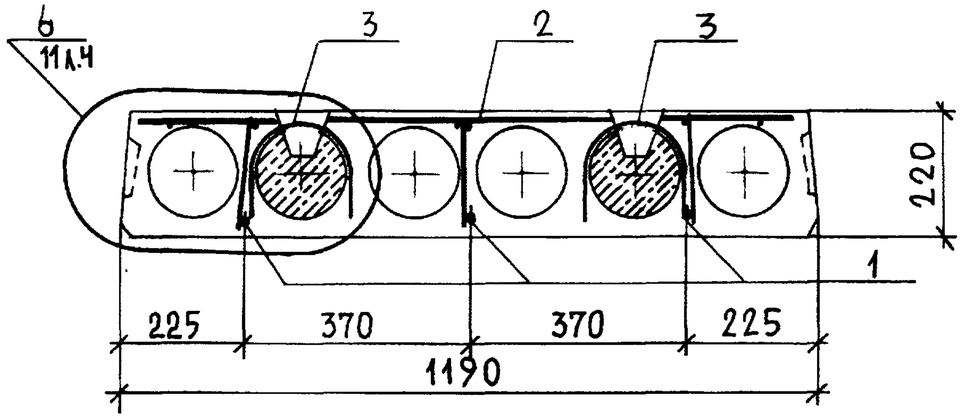

1—1

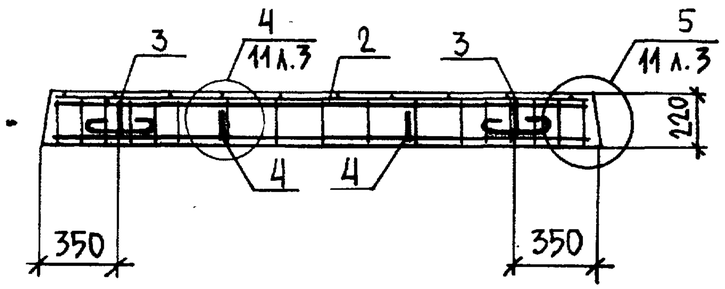

Инв.№ подл	Подпись и дата	Взам.инв. №

				Лист
1.141.1 КЛ-3	1-1	01 СБ		2

Формат	Зона	Поз	Обозначение	Наименование	Кол. на исполнение 1.141.1 КЛ-3 1-1 02		Примечание
					–	01	
				ДОКУМЕНТАЦИЯ			
А3			1.141.1 КЛ-3 1-1 02 СБ	Сборочный чертеж			
А3			ПЗ	Пояснительная записка			
А3			ВРС	Ведомость расхода стали на элемент, кг			
				СБОРОЧНЫЕ ЕДИНИЦЫ			Масса 1 поз., кг
А3		1	1.141.1 КЛ-3 2-1 01 -10	Каркас КК-8	3	4	
А3		2	-05	Сетка 4 $\frac{4ВрI-500(200)}{3ВрI-250}$ 174×237 $\frac{150+180}{20}$	1	1	
				ДЕТАЛИ			
А4		3	1.031.КЛ-1 вып. 6-1.2	Петля СП8-10	4	4	0,66
А3		4	1.141.1 КЛ-3 2-1 01 -17	ПС-1	6	8	
				МАТЕРИАЛЫ			
				БЕТОН ТЯЖЕЛЫЙ КЛАССА В20 ГОСТ 26633-85	0,57	0,57	$м^3$
					ПК24.18 – 5АIIIТ	ПК24.18 – 8АIIIТ	

Согласовано

Взам.инв.№

Подпись и дата

Инв.№ подл.

Нач.отд.	Печерский		15.11.89
Гл.конст.	Бунич		"
Гл.спец.	Новлева		"
Рук.гр.	Бабина		"
Провер.	Бабина		"
Рассчит.	Бабина		"
Исполн.	Боровицкая		"
Н.контр.	Бунич		"

1.141.1 КЛ-3 1-1 02

Плиты перекрытий
ПК24.18 – 5АIIIТ
ПК24.18 – 8АIIIТ

Стадия	Лист	Листов
Р	1	1

ЛЕННИИПРОЕКТ
ОКУ

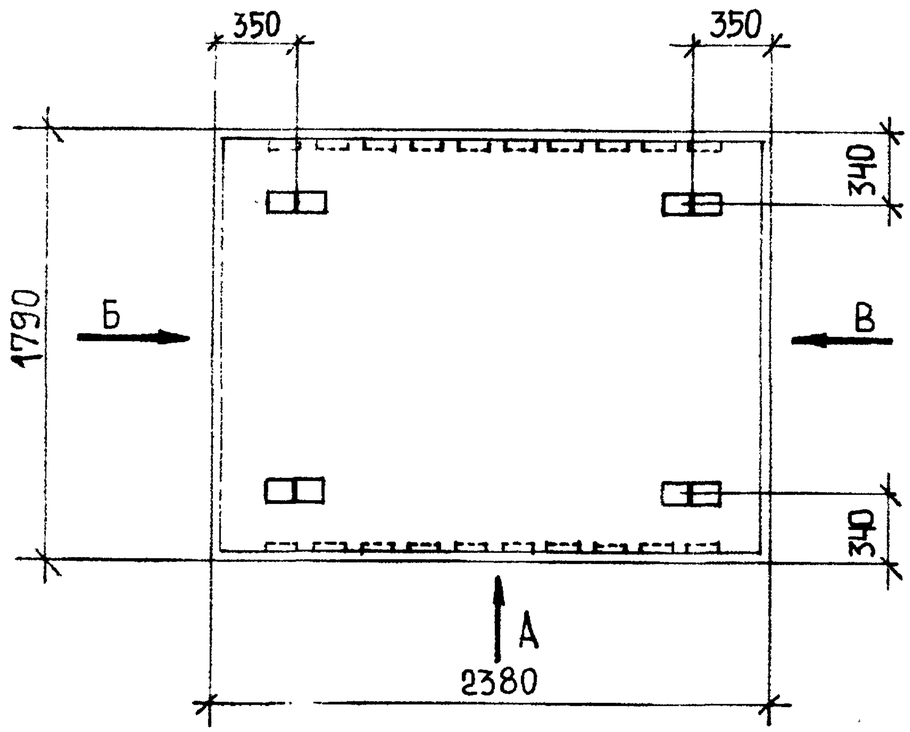

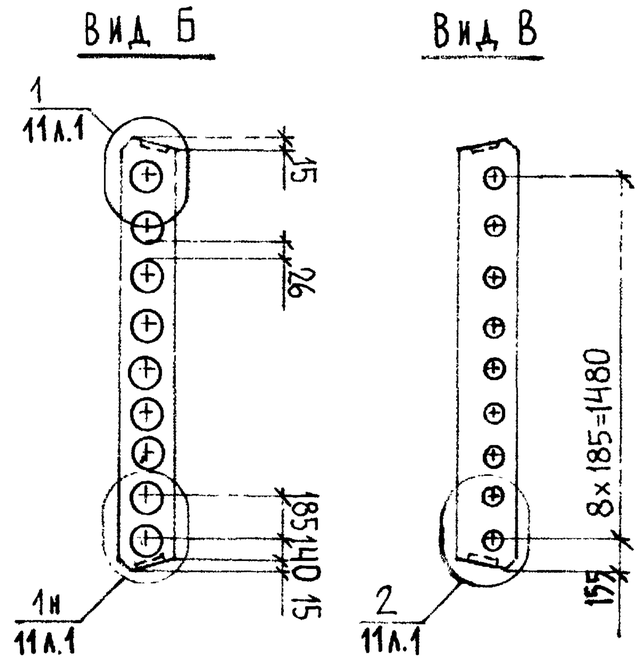

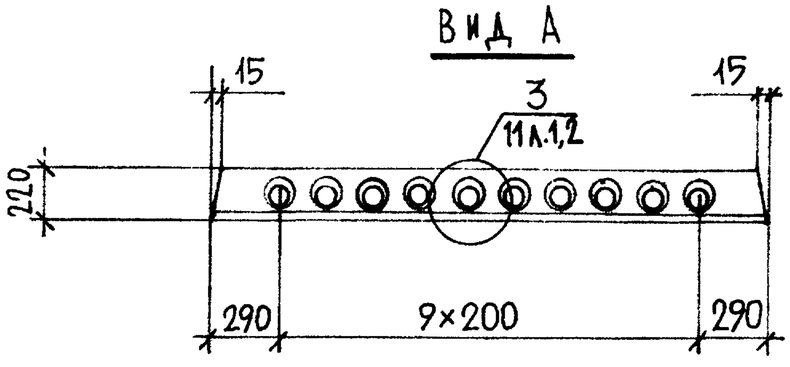

Обозначение	Марка	Рис.	Масса, кг
1.141.1 КЛ-3 1-1 02 -	ПК24.18.. — 5АIIIТ	1	14.25
01	ПК24.18. — 8АIIIТ	2	14.25.

Изм	№ уч.	Лист	№ докум	Дата	Подп.	Фамилия

Нач.отд.	Печерский		5.11.87
Гл.конс.	Бунич		"
Гл.спец.	Иовлева		"
Рук.гр.	Бабина		"
Провер.	Бабина		"
Рассчит.	Бабина		"
Исполн.	Боровицкая		"
Н.контр.	Бунич		"

1.141.1 КЛ-3 1-1 02 СБ

Плиты перекрытий
ПК24.18. — 5АIIIТ
ПК24.18. — 8АIIIТ
Сборочный чертеж.

Стадия	Масса	Масштаб
Р	см. табл.	1:25
Лист 1	Листов 2	

ЛЕННИИПРОЕКТ ОКУ

Формат 12

Согласовано

Взам инв №

Подпись и дата

Инв.№ подл.

РИС. 1

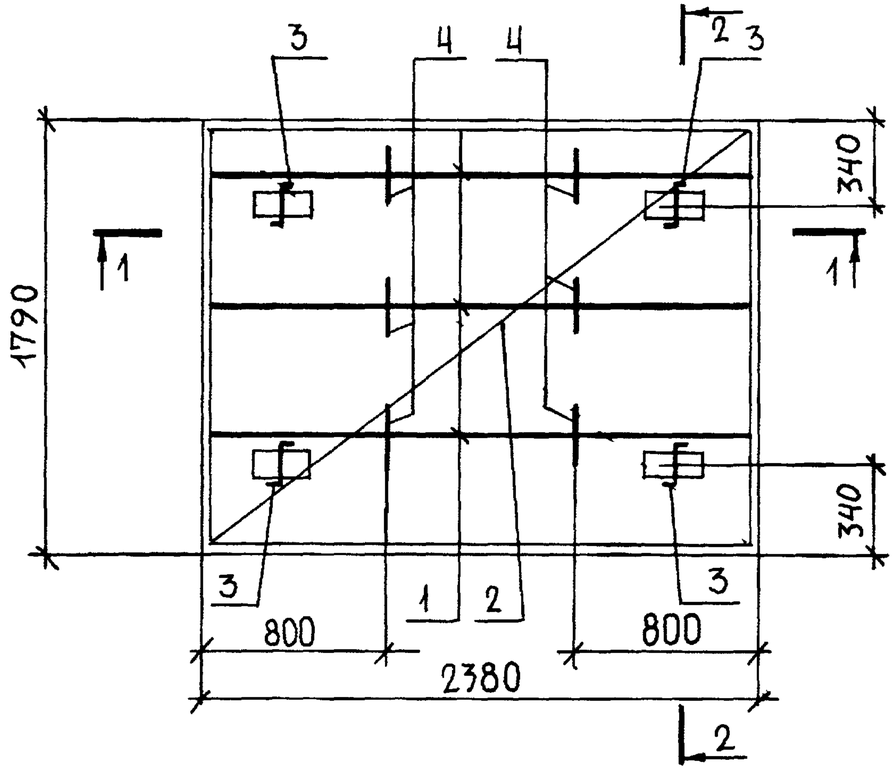

1—1

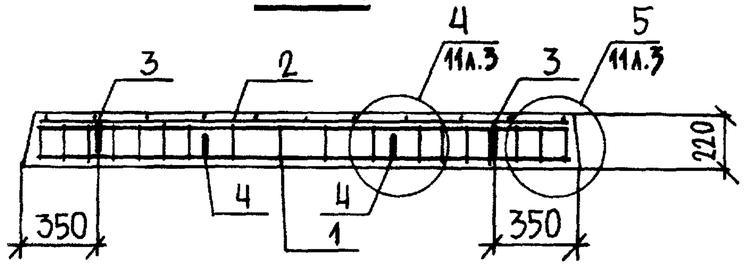

2—2

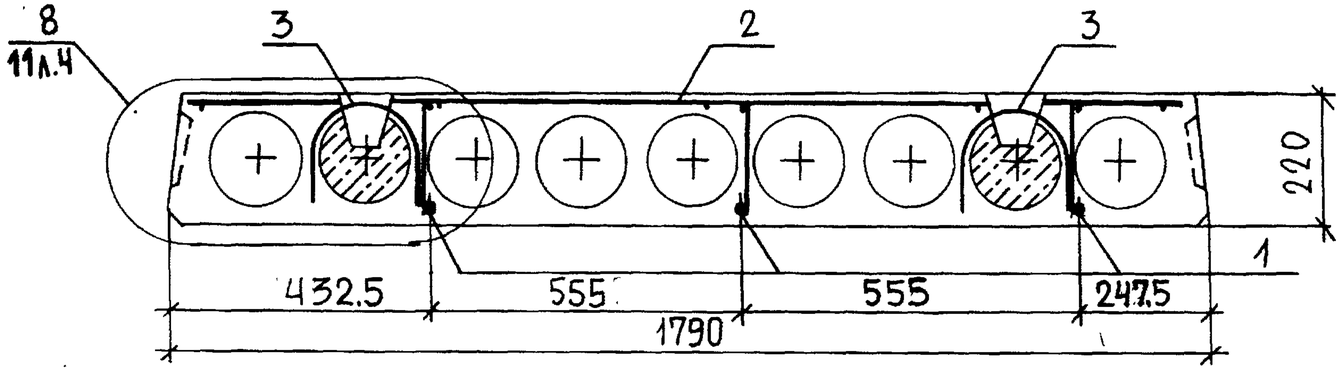

Изм.	№ уч.	Лист	№ докум.	Дата	Подп.	Фамилия

1.141.1 КЛ-3 1-1 02

Лист 2

Формат 12

Инв.№ подл. | Подпись и дата | Взам.инв.№

Т-637

Рис. 2

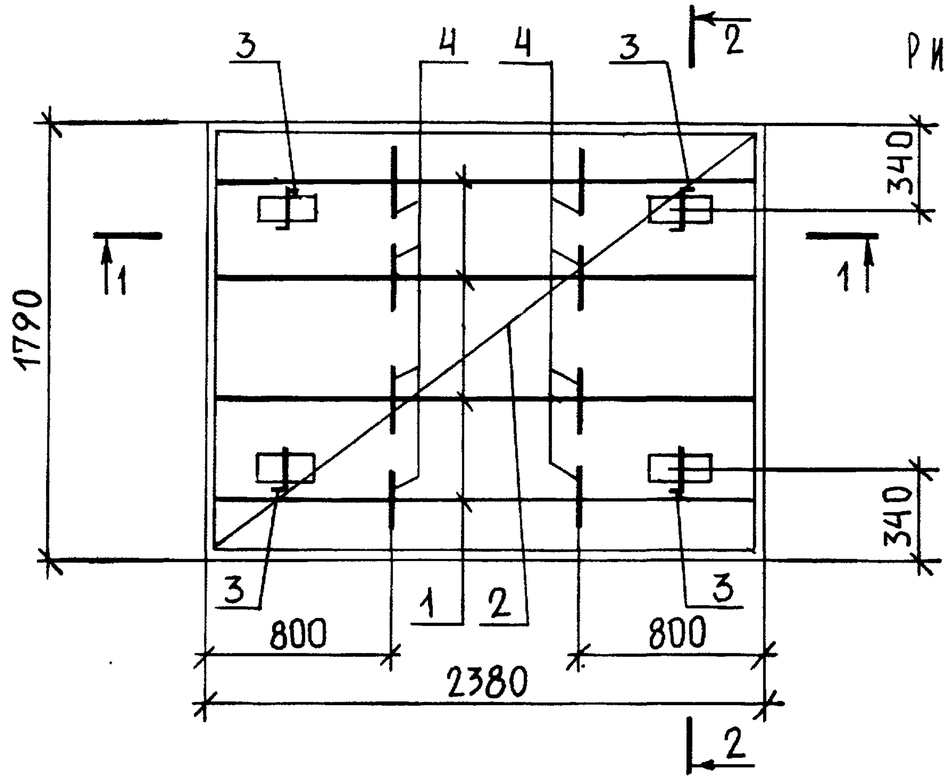

1—1

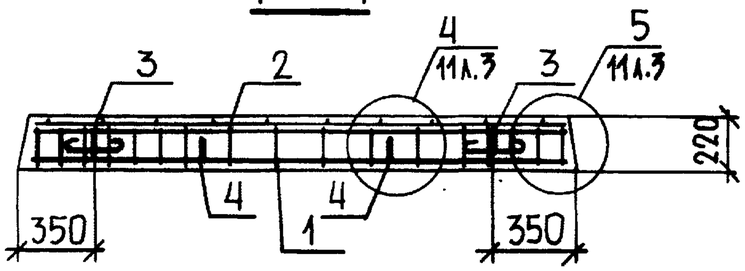

2—2

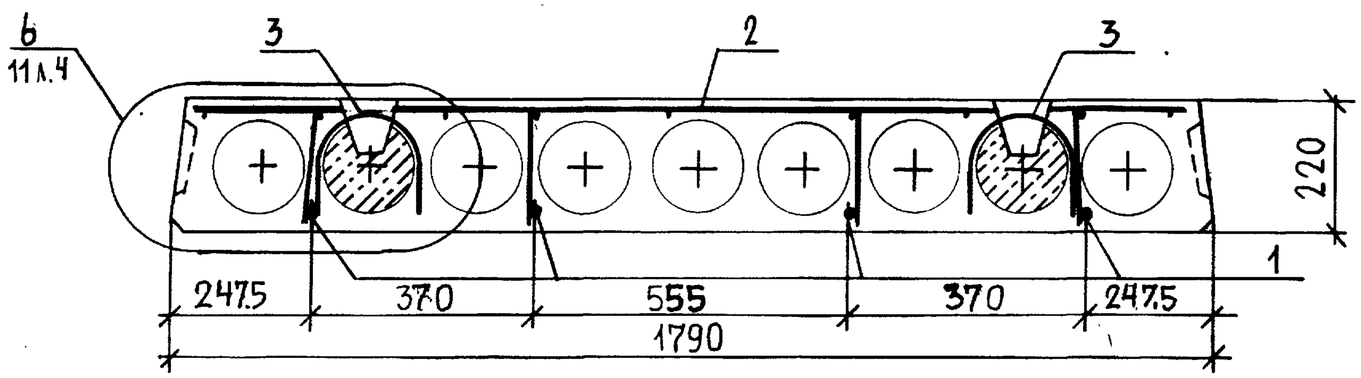

Изм.	№ уч.	Лист	№ докум.	Дата	Подп.	Фамилия

1.141.1 КЛ-3 1-1 02

Лист 3

Формат 12

Инв. № подл. | Подпись и дата | Взам. инв. №

Т-637

Формат	Зона	Поз	Обозначение	Наименование	Кол. на исполнение 1.141.1 КЛ-3 1-1 03 —	01	Примечание
				ДОКУМЕНТАЦИЯ			
А3			1.141.1 КЛ-3 1-1 03 СБ	Сборочный чертеж			
А3			ПЗ	Пояснительная записка			
А3			ВРС	Ведомость расхода стали на элемент, кг			
				СБОРОЧНЫЕ ЕДИНИЦЫ			Масса 1 поз., кг
А3		1	1.141.1 КЛ-3 2-1 01 -11	Каркас КК-2	3	4	
		2	-01	Сетка 4С $\frac{4ВрI-500}{3ВрI-250}$ (114×263) $\frac{50+80}{70}$	1	1	
				ДЕТАЛИ			
А4		3	1.031 КЛ-1 вып. 6-1.2	Петля СП8-10	4	4	0,66
А3		4	1.141.1 КЛ-3 2-1 01 -17	ОС-1	6	4	
			-18	ОС-2	—	4	
				МАТЕРИАЛЫ			
				Бетон тяжелый класса В20 ГОСТ 26633-85	0,43	0,43	$м^3$

ПК 27.12. — 5 АIII т

ПК 27.12. — 8 АIII т

Согласовано

Взам. инв. №

Подпись и дата

Инв. № подл.

Нач. отд.	Печерский		15.11.91
Гл. конс.	Бунич		"
Гл. спец.	Иовлева		"
Рук. гр.	Бабина		"
Провер.	Бабина		"
Рассчит.	Бабина		"
Исполн.	Боровицкая		"
Н. контр.	Бунич		"

1.141.1 КЛ-3 1-1 03

Плиты перекрытий
ПК 27.12 — 5 АIII т
ПК 27.12 — 8 АIII т

Стадия	Лист	Листов
Р	1	1

ЛЕННИИПРОЕКТ
ОКУ

Формат А3

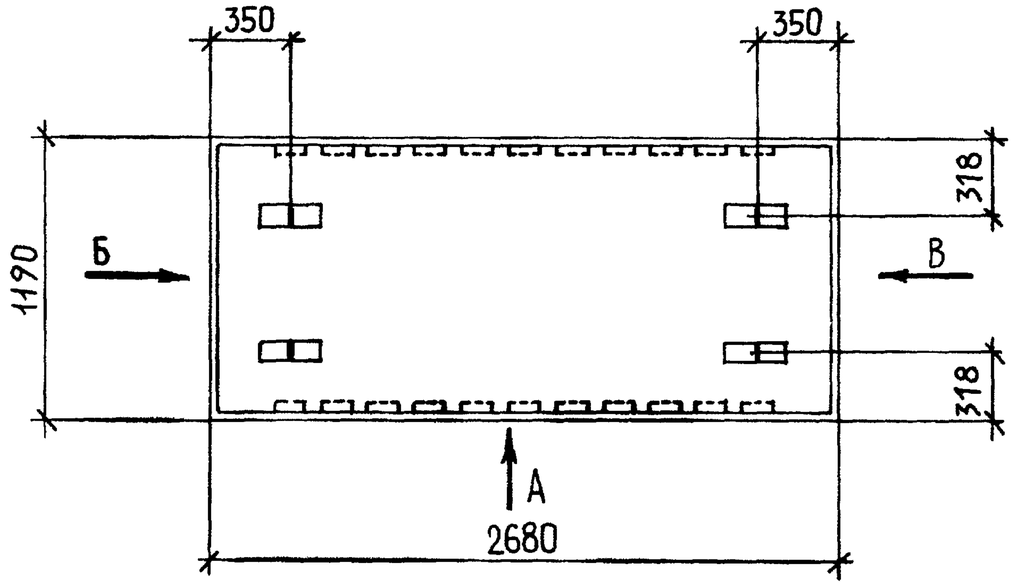

Вид Б

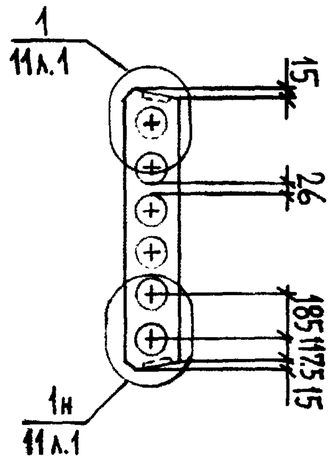

Вид В

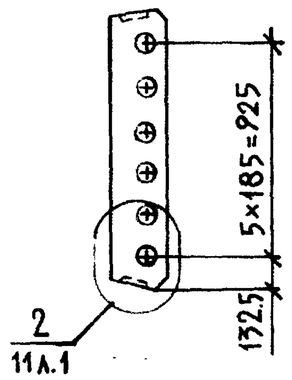

Вид А

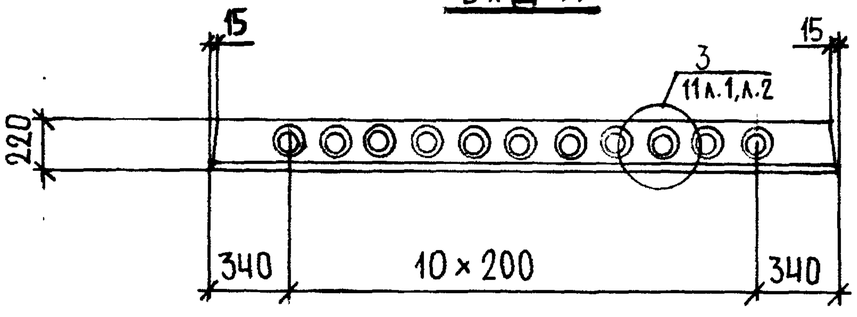

Обозначение	Марка	Рис.	Масса, кг
1.141.1 КЛ-3 1-1 03 –	ПК 27.12 – 5 АIII Т	1	1075
– 01	ПК 27.12 – 8АIII Т	2	1073

Изм	№ уч.	Лист	№ докум	Дата	Подп.	Фамилия

1.141.1 КЛ-3 1-1 03 СБ

НАЧ.ОТД.	ПЕЧЕРСКИЙ		15.11.88
ГЛ.КОНСТ.	БУНИЧ		"
ГЛ.СПЕЦ.	ИОВЛЕВА		"
РУК.ГР.	БАБИНА		"
ПРОВЕР.	БАБИНА		"
РАССЧИТ.	БАБИНА		"
ИСПОЛН.	БОРОВИЦКАЯ		"
Н.КОНТР.	БУНИЧ		"

ПЛИТЫ ПЕРЕКРЫТИЙ
ПК 27.12 – 5 АIII Т
ПК 27.12 – 8АIII Т
СБОРОЧНЫЙ ЧЕРТЕЖ

Стадия	Масса	Масштаб
Р	СМ. ТАБЛ.	1:25

Лист 1 Листов 3

ЛЕННИИПРОЕКТ
ОКУ

Согласовано

Взам инв №

Подпись и дата

Инв.№ подл

Формат 12

К

Рис. 1

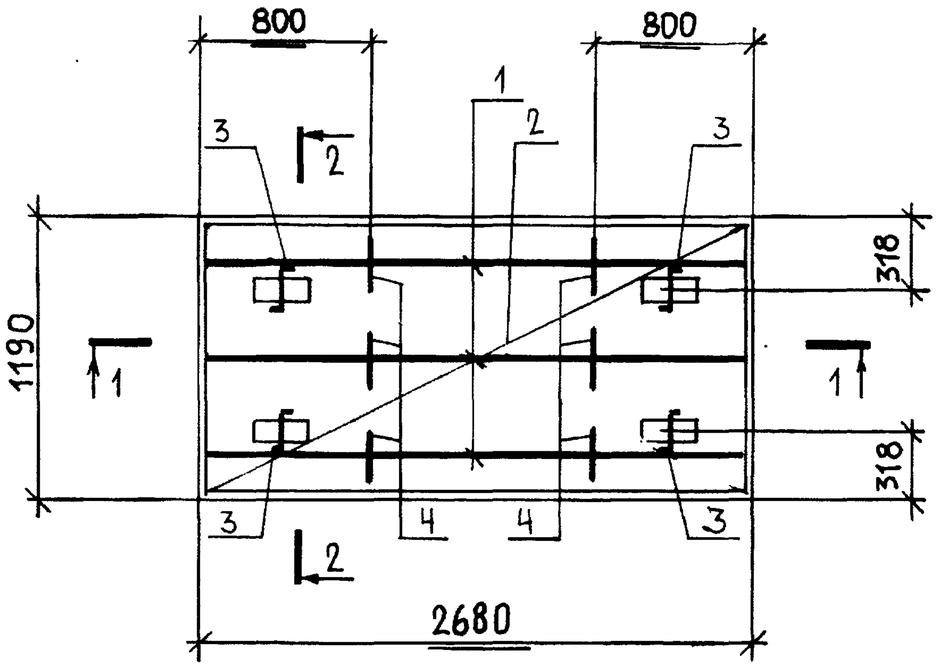

2—2

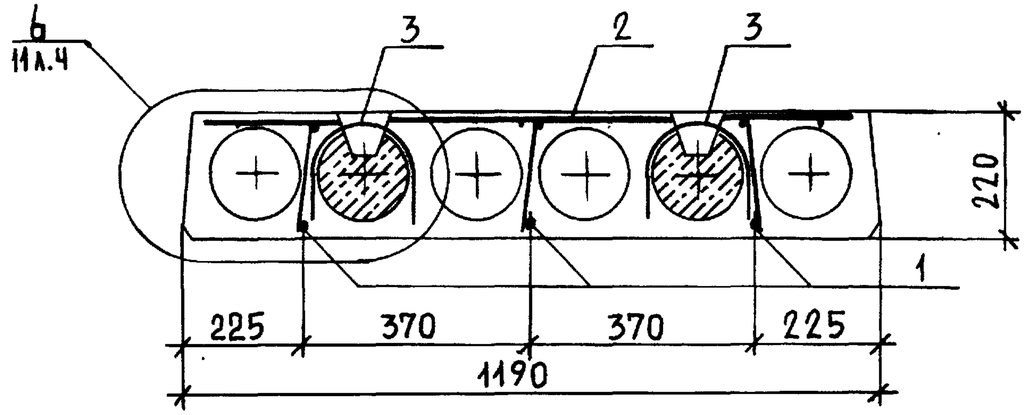

1—1

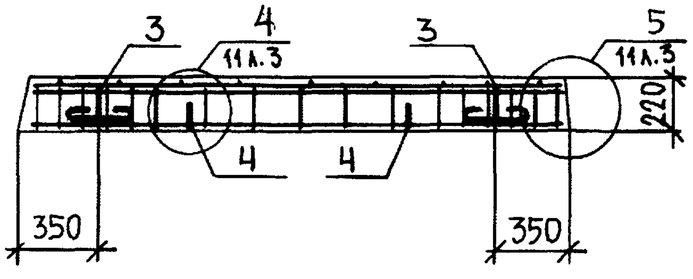

Изм.	№ уч.	Лист	№ докум.	Дата	Подп.	Фамилия

1.141.1 КЛ-3 1—1 ОЗ СБ

Лист 2

Формат А2

Инв. № подл. | Подпись и дата | Взам. инв. №

Т-637

Рис. 2

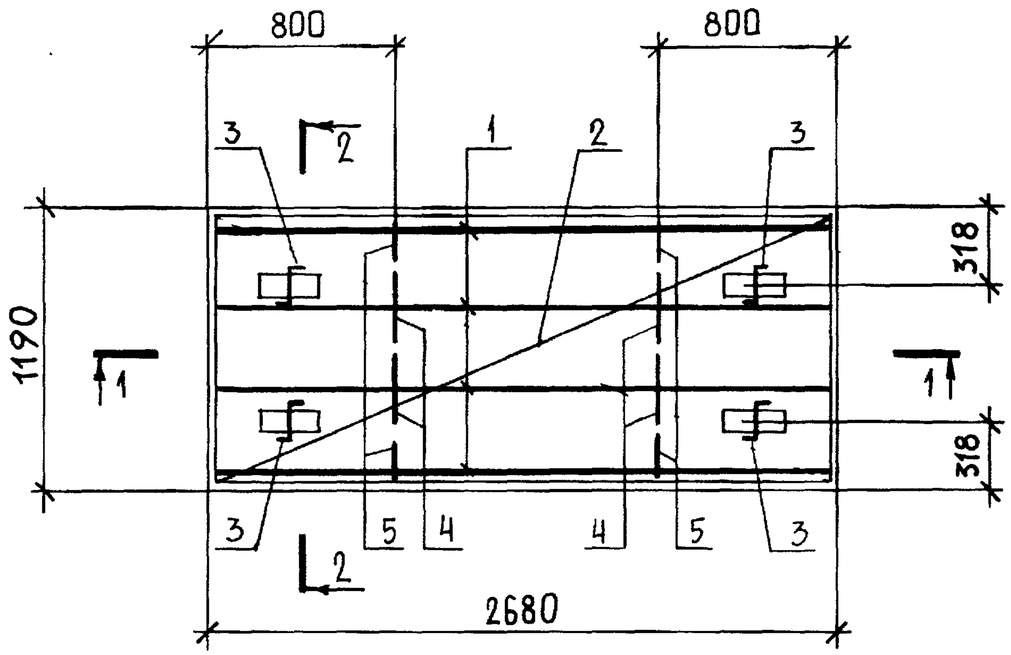

2—2

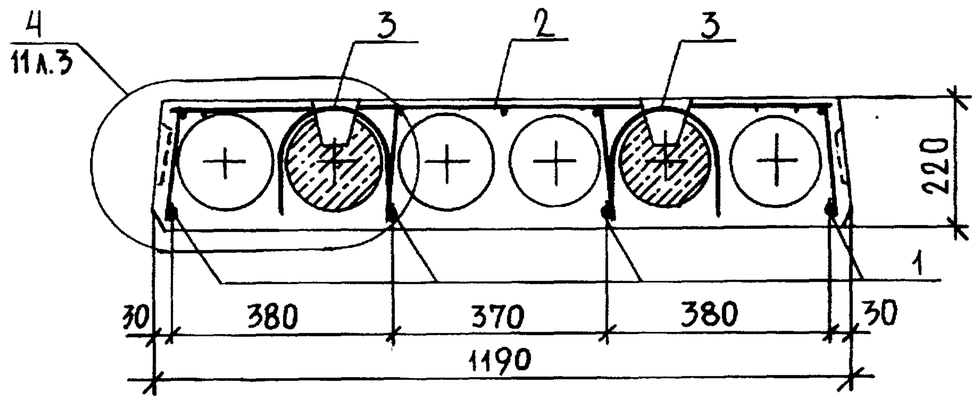

1—1

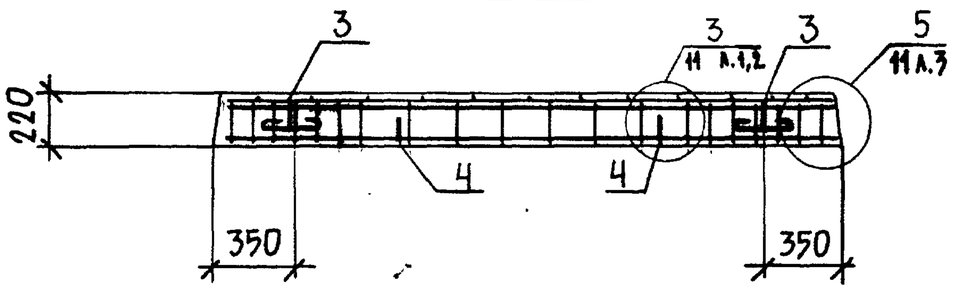

Изм.	№ уч.	Лист	№ докум.	Дата	Подп.	Фамилия

1.141.1 КЛ-3 1-1 ОЗСБ

Лист 3

Формат 12

Инв. № подл. | Подпись и дата | Взам. инв. №

Т-637

Формат	Зона	Поз	Обозначение	Наименование	Кол. на исполнение 1.141.1 КЛ-3 1-1 04 —	01	Примечание
				ДОКУМЕНТАЦИЯ			
А3			1.141.1 КЛ-3 1-1 04 СБ	Сборочный чертеж			
А3			ПЗ	Пояснительная записка			
А3			ВРС	Ведомость расхода			
				стали на элемент, кг.			
				СБОРОЧНЫЕ ЕДИНИЦЫ			МАССА 1 ПОЗ., КГ
А3		1	1.141.1 КЛ-3 2-1 01 -11	Каркас КК-2	4	5	
А3		2	-06	Сетка $4С\frac{4ВрI-500(200)}{3ВрI-250}$ 174×263 $\frac{50+80}{20}$	1	1	
				ДЕТАЛИ			
А4		3	1.031.КЛ-1 вып. 6-1.2	Петля СП8-10	4	4	0.66
А3		4	1.141.1 КЛ-3 2-1 01 -17	ОС-1	8	10	
				МАТЕРИАЛЫ			
				Бетон тяжелый			
				класса В20			
				ГОСТ 26633-85	0,63	0,63	м3
					ПК27.18 -5АШ.Т	ПК27.18 -8АШ.Т	

НАЧ.ОТД.	ПЕЧЕРСКИЙ		15.11.88
ГЛ.КОНСТ.	БУНИЧ		"
ГЛ.СПЕЦ.	ИОВЛЕВА		"
РУК.ГР.	БАБИНА		"
ПРОВЕР.	БАБИНА		"
РАССЧИТ.	БАБИНА		"
ИСПОЛН.	БОРОВИЦКАЯ		"
Н.КОНТР.	БУНИЧ		"

1.141.1 КЛ-3 1-1 04

ПЛИТЫ ПЕРЕКРЫТИЙ
ПК 27.18 — 5АШ.Т
ПК 27.18 — 8АШ.Т

Стадия	Лист	Листов
Р	1	1

ЛЕННИИПРОЕКТ
ОКУ

Согласовано

Взам.инв.№

Подпись и дата

Инв.№ подл.

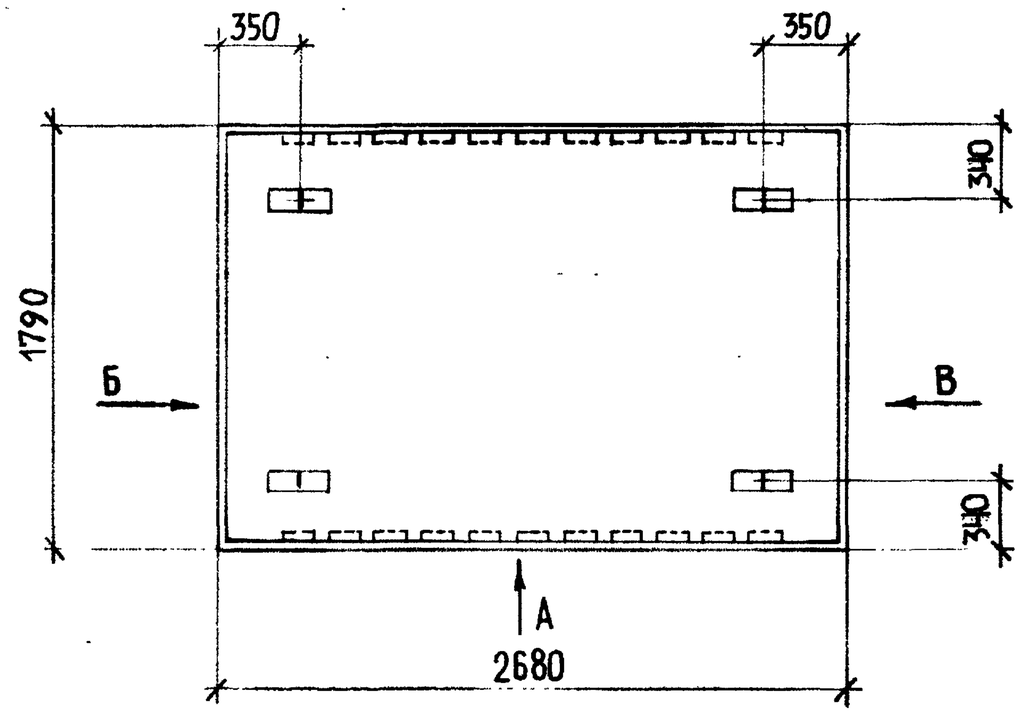

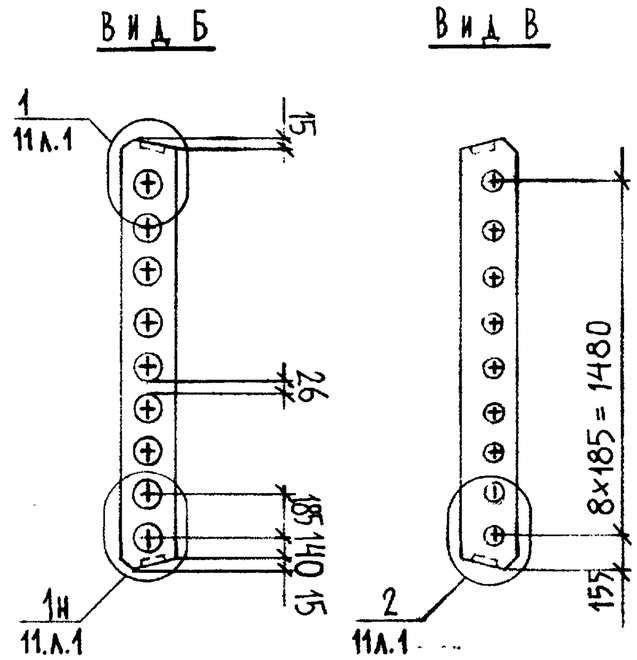

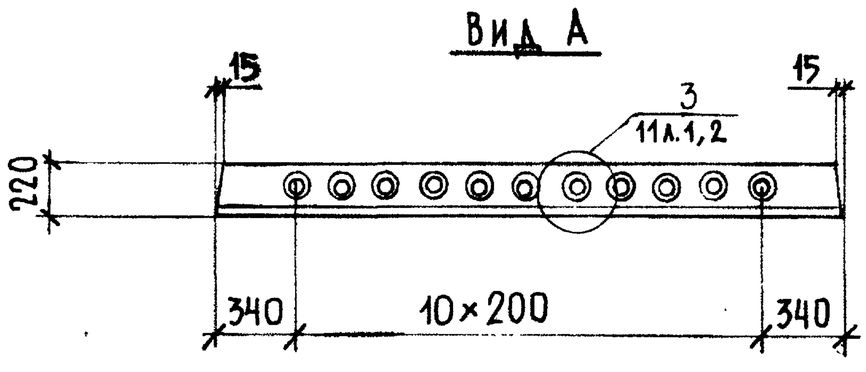

Обозначение	Марка	Рис.	Масса, кг
1.141.1 КЛ-3 1-1 ОЧ –	ПК 27.18 – 5АIIIТ	1	1575
01	ПК 27.18 – 8АIIIТ	2	1575

Изм	№ уч.	Лист	№ докум	Дата	Подп.	Фамилия

Нач.отд	Печерский		15.11.86
Гл.конст.	Бунич		"
Гл.спец.	Иовлева		"
Рук.гр.	Бабина		"
Провер.	Бабина		"
Рассчит	Бабина		"
Исполн.	Боровицкая		"
Н.контр	Бунич		"

1.141.1 КЛ-3 1-1 ОЧ СБ

Плиты перекрытий
ПК 27.18 – 5АIIIТ
ПК 27.18 – 8АIIIТ
Сборочный чертеж

Стадия	Масса	Масштаб
Р	см. табл.	1:25
Лист 1	Листов 3	

ЛЕННИИПРОЕКТ
ОКУ

Формат 12

Согласовано

Взам инв №

Подпись и дата

Инв. № подл.

Рис. 1

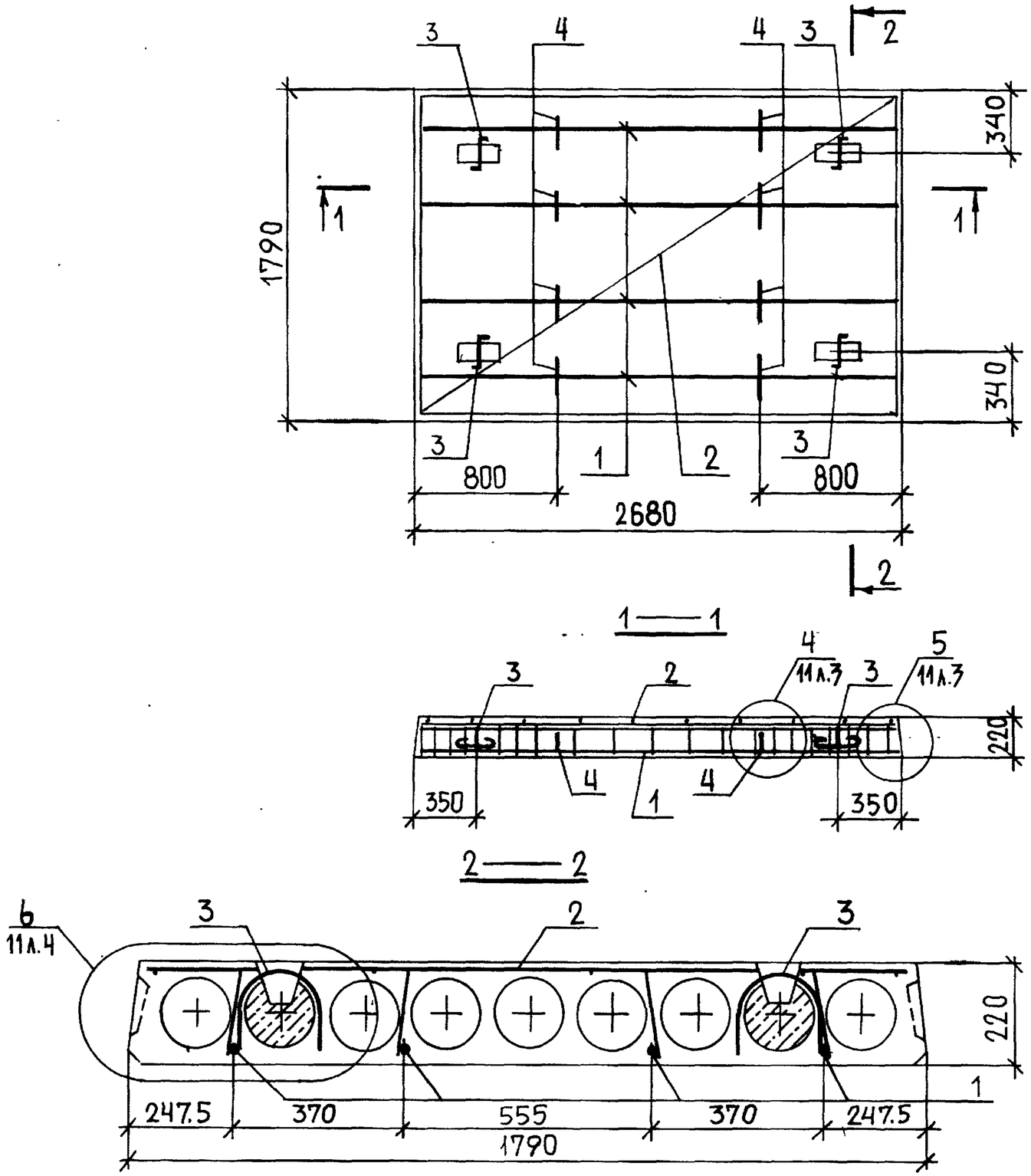

Изм.	№ уч.	Лист	№ докум.	Дата	Подп.	Фамилия

1.141.1 КЛ-3 1-1 ОЧ СБ

Лист 2

Формат 12

Инв. № подл. | Подпись и дата | Взам. инв. №

Т-637

Рис. 2

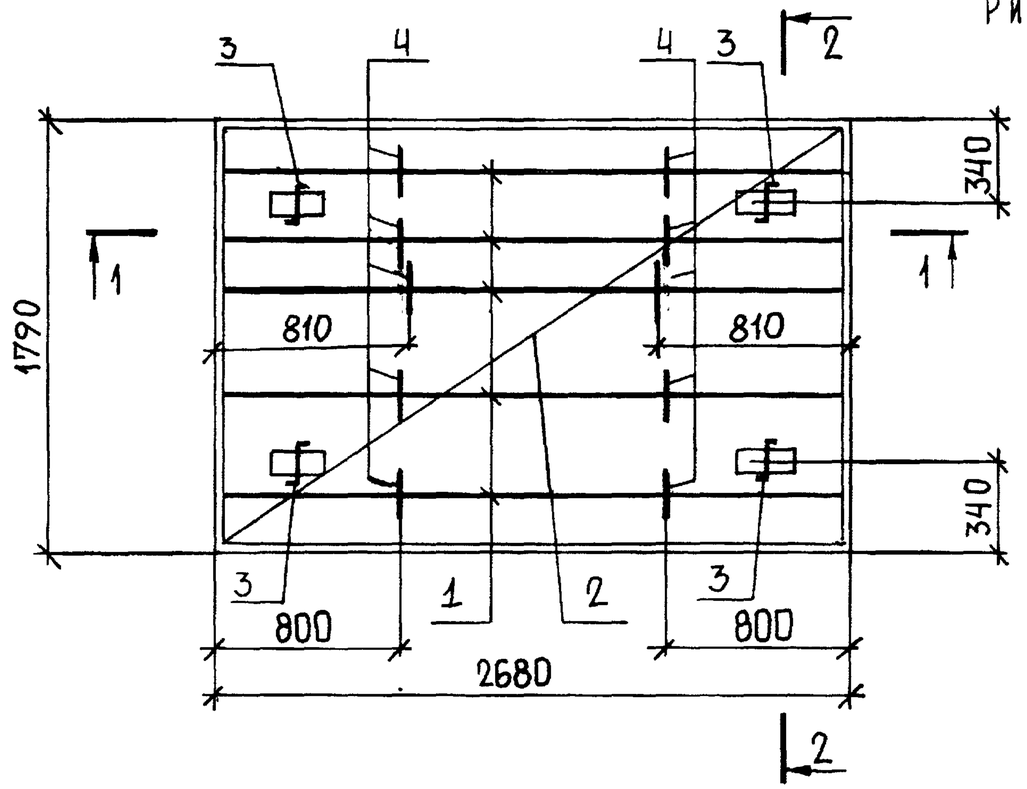

1 — 1

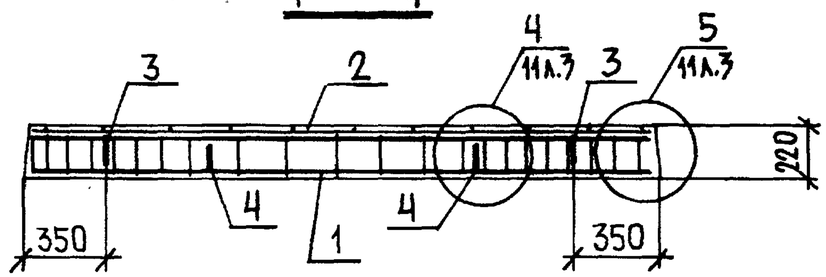

2 — 2

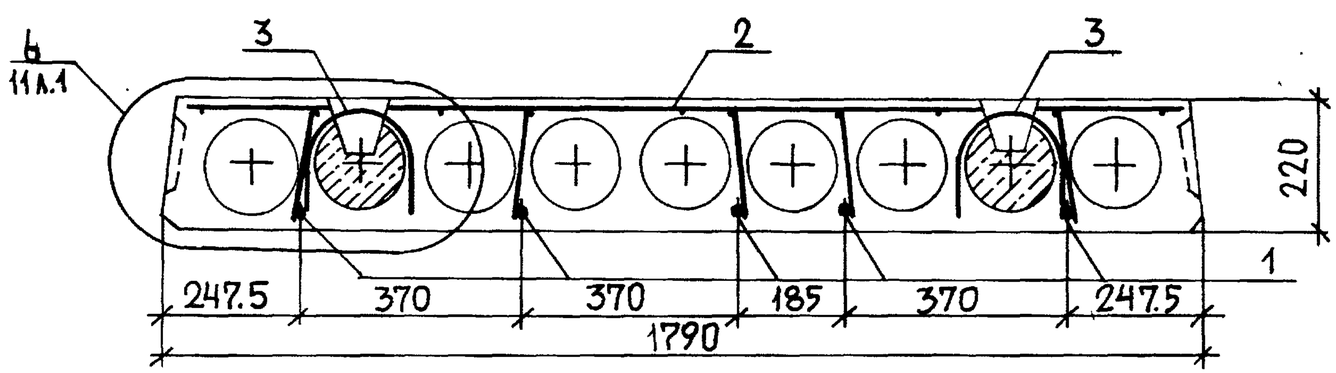

Изм.	№ уч.	Лист	№ докум.	Дата	Подп.	Фамилия

1.141.1 КЛ-3 1-1 04 СБ

Лист 3

Формат А2

Инв.№ подл. | Подпись и дата | Взам.инв.№

Т-637

Формат	Зона	Поз	Обозначение	Наименование	Кол. на исполнение –	Кол. на исполнение 01	Примечание
				ДОКУМЕНТАЦИЯ			
А3			1.141.1 КЛ-3 1-1 05 СБ	Сборочный чертеж			
А3			ПЗ	Пояснительная записка			
А3			ВРС	Ведомость расхода			
				стали на элемент, кг			
				СБОРОЧНЫЕ ЕДИНИЦЫ			МАССА 1 ПОЗ, КГ
А3		1	1.141.1 КЛ-3 2-1 01 -12	Каркас КК-3	3		
А3		1	-13	Каркас КК-4		3	
А3		2	-02	Сетка $С\frac{4ВрI-500}{3ВрI-250}\frac{114\times293}{}\frac{100+80}{70}$	1	1	
				ДЕТАЛИ			
А4		3	1.031 КЛ-1 вып. 6-1.2	Петля СП8-10	4	4	0,66
А3		4	1.141.1 КЛ-3 2-1 01 -17	ОС-1	6	6	
				МАТЕРИАЛЫ			
				Бетон тяжелый			
				класса В20			
				ГОСТ 26633-85	0,48	0,48	м3
					ПК 30.12 — 5 АIII Т	ПК 30.12 — 8 АIII Т	

Согласовано

Взам.инв.№

Подпись и дата

Инв.№ подл.

Нач.отд.	Печерский		15.11.88
Гл.конст.	Бунич		"
Гл.спец.	Иовлева		"
Рук.гр.	Бабина		"
Провер.	Бабина		"
Рассчит.	Бабина		"
Исполн.	Коровицкая		"
Н.контр.	Бунич		"

1.141.1 КЛ-3 1-1 05

Плиты перекрытий
ПК 30.12 — 5 АIII Т
ПК 30.12 — 8 АIII Т

Стадия	Лист	Листов
Р	1	1

ЛЕННИИПРОЕКТ
ОКУ

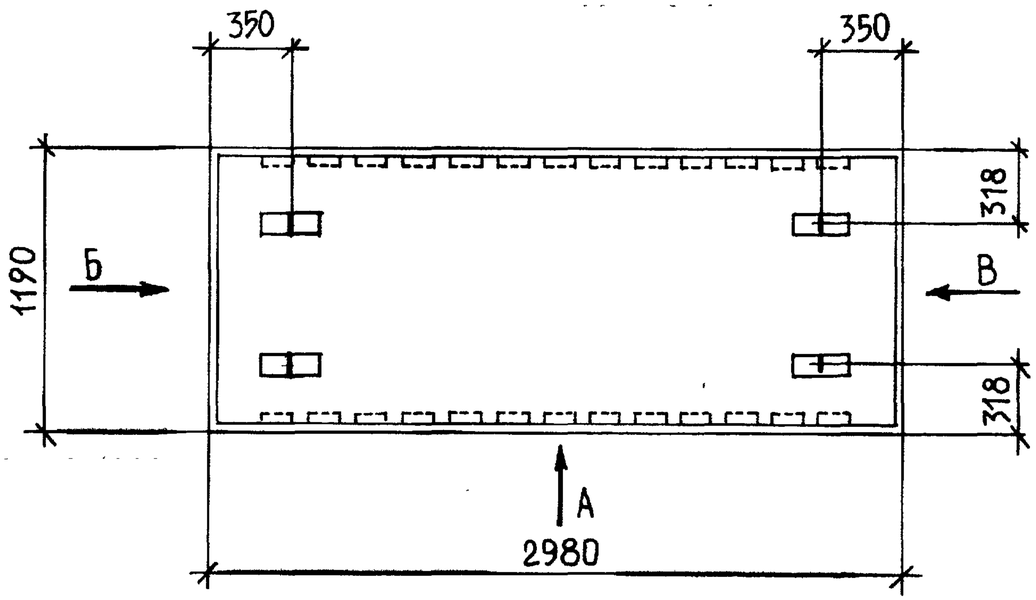

Вид Б

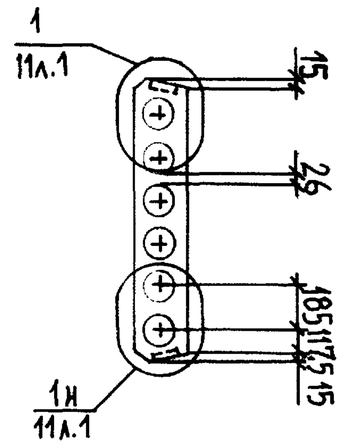

Вид В

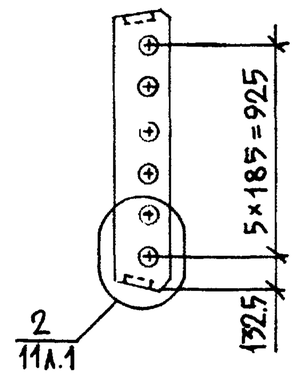

Вид А

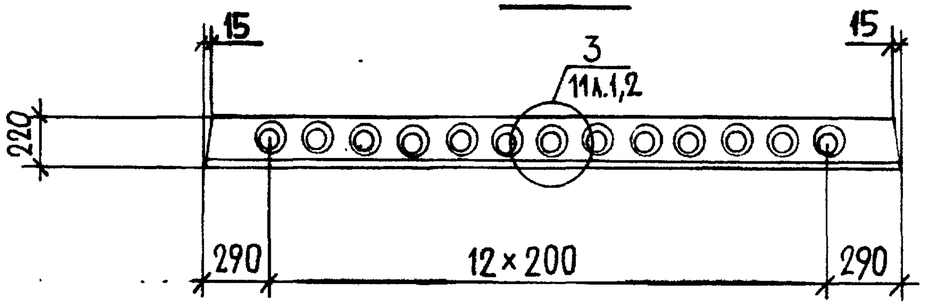

Обозначение	Марка	Рис.	Масса, кг
1.141.1 КЛ-3 1-1 05 -	ПК 30.12 - 5АIIIт	-	1200
01	ПК 30.12 - 8АIIIт	-	1200

Изм	№ уч.	Лист	№ докум.	Дата	Подп.	Фамилия

1.141.1 КЛ-3 1-1 05 СБ

Нач.отд.	Печерский		15.11.91
Гл.конс.	Бунич		"
Гл.спец.	Иовлева		"
Рук.гр.	Бабина		"
Провер.	Бабина		"
Рассчит.	Бабина		"
Исполн.	Боровицкая		"
Н.конт.	Бунич		"

Плиты перекрытий
ПК 30.12 - 5АIIIт
ПК 30.12 - 8АIIIт
Сборочный чертеж

Стадия	Масса	Масштаб
Р	см. табл.	1:25
Лист 1	Листов 2	

ЛЕННИИПРОЕКТ
ОКУ

Формат 12

Согласовано

Взам инв №

Подпись и дата

Инв. № подл

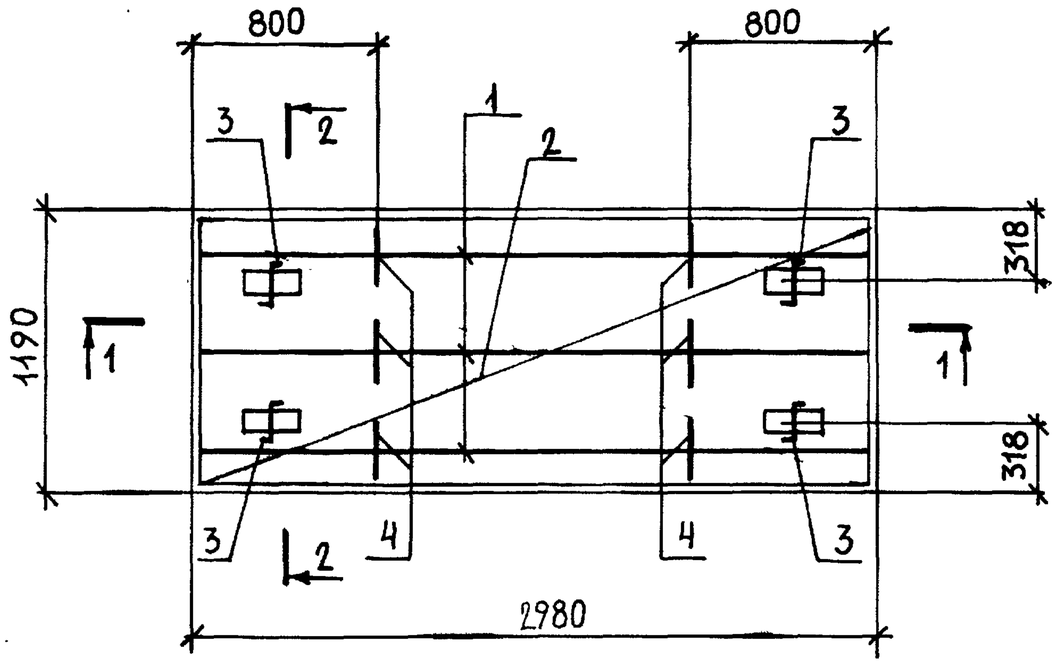

2—2

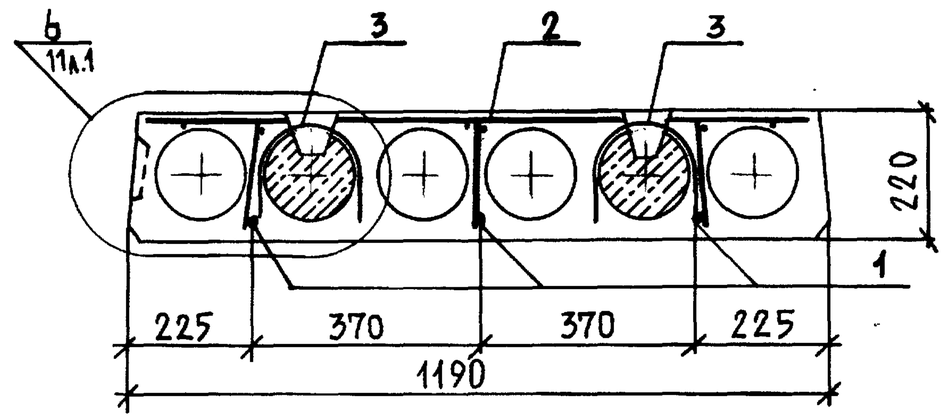

1—1

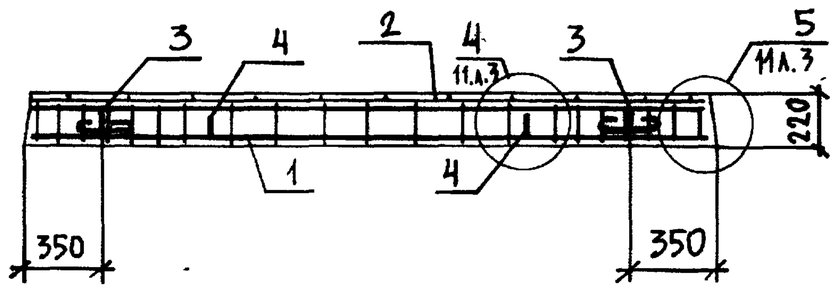

Изм	№ уч.	Лист	№ докум	Дата	Подп.	Фамилия

1.141.1 КЛ-3 1-1 05 СБ

Лист 2

Формат А2

Инв.№ подл. | Подпись и дата | Взам.инв.№

Т-637

Формат	Зона	Поз	Обозначение	Наименование	Кол. на исполнение 1.141.1 КЛ-3 1-1 06 —	01	Примечание
				ДОКУМЕНТАЦИЯ			
А3			1.141.1 КЛ-3 1-1 06 СБ	Сборочный чертеж			
А3			ПЗ	Пояснительная записка			
А3			ВРС	Ведомость расхода стали на элемент, кг.			
				СБОРОЧНЫЕ ЕДИНИЦЫ			МАССА 1 ПОЗ., КГ
А3		1	1.141.1 КЛ-3 2-1 01 -12	Каркас КК-3	5	–	
А3		1	-13	Каркас КК-4	–	4	
А3		2	-07	Сетка 4С $\frac{4ВрI-500\times2000}{3ВрI-250}$ $\frac{174\times297}{}$ $\frac{100+80}{20}$	1	1	
				ДЕТАЛИ			
А4		3	1.031.КЛ-1 вып. 6-1.2	Петля СП8-10	4	4	0.66
А3		4	1.141.1 КЛ-3 2-1 01 -17	ОС-1	10	8	
				МАТЕРИАЛЫ			
				Бетон тяжелый класса В20 ГОСТ 26633-85	0.69	0.69	$м^3$
					ПК 30.18 -5АШ Т	ПК 30.18 -8АШ Т	

Согласовано

Взам.инв.№

Подпись и дата

Инв.№ подл.

НАЧ.ОТД.	Печерский		15.11.88
ГЛ.КОНСТ.	Бунич		"
ГЛ.СПЕЦ.	Иовлева		"
РУК.ГР.	Бабина		"
ПРОВЕР.	Бабина		"
РАССЧИТ.	Бабина		"
ИСПОЛН.	Боровицкая		"
Н.КОНТР.	Бунич		"

1.141.1 КЛ-3 1-1 06

ПЛИТЫ ПЕРЕКРЫТИЙ
ПК 30.18. -5АШТ
ПК 30.18. -8АШТ

Стадия	Лист	Листов
Р	1	1

ЛЕННИИПРОЕКТ ОКУ

Формат А3

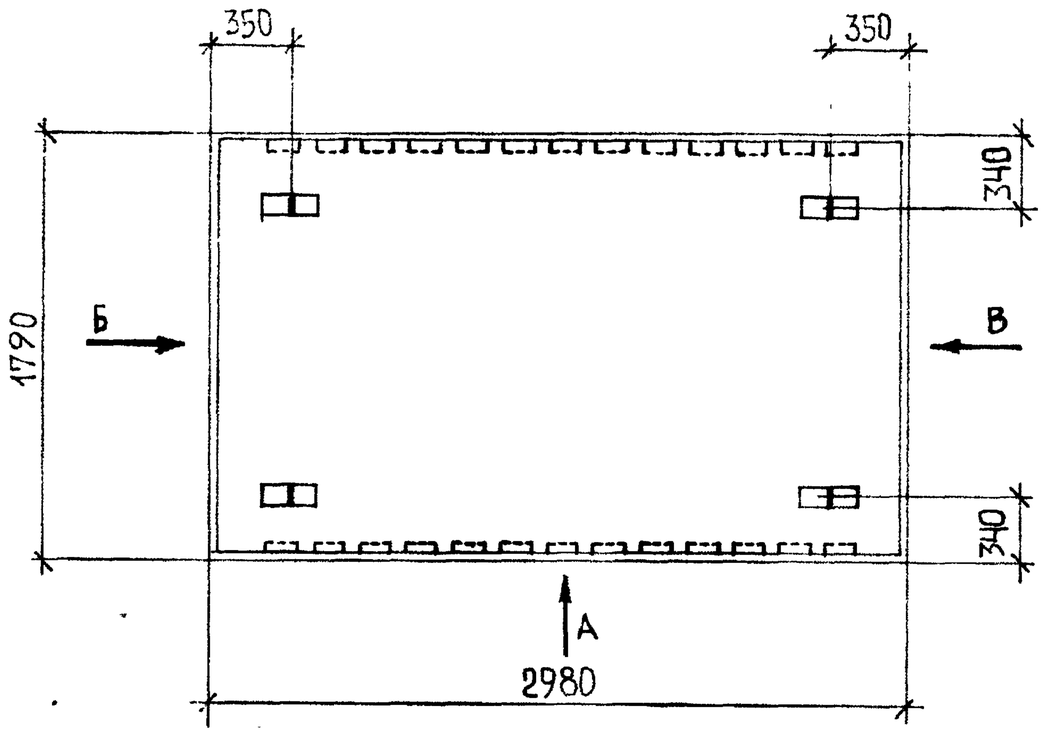

Вид Б

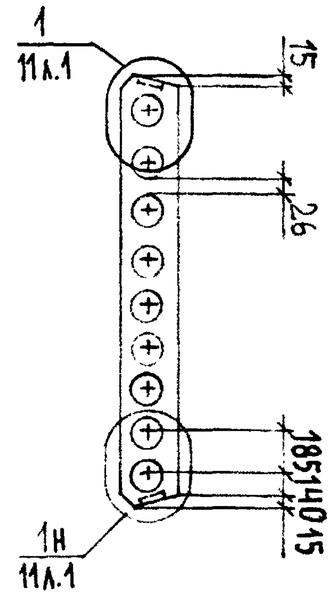

Вид В

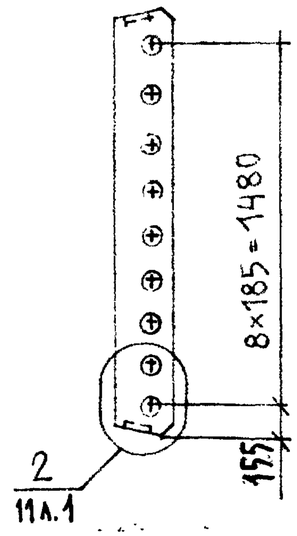

Вид А

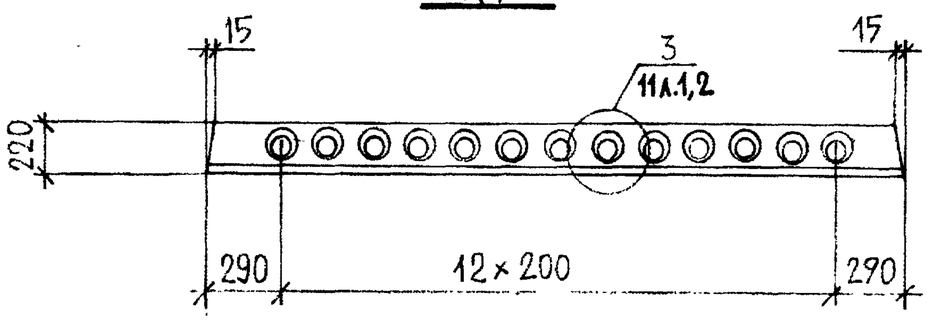

Обозначение	Марка	Рис.	Масса, кг
1.141.1 КЛ-3 1-1 06 —	ПК30.18 — 5АIIIТ	1	1725
01	ПК30.18. — 8АIIIТ	2	1725

Изм	№ уч.	Лист	№ докум.	Дата	Подп.	Фамилия

1.141.1 КЛ-3 1-1 06 СБ

Нач.отд.	Печерский		15.11.88
Гл.конс.	Бунич		"
Гл.спец.	Иовлева		"
Рук.гр.	Бабина		"
Провер.	Бабина		"
Рассчит.	Бабина		"
Исполн.	Боровицкая		"
Н.контр.	Бунич		"

Плиты перекрытий
ПК30.18 — 5АIIIТ
ПК30.18. — 8АIIIТ
Сборочный чертеж.

Стадия	Масса	Масштаб
Р	см. табл.	1:25

Лист 1 Листов 2

ЛЕННИИПРОЕКТ
ОКУ

Согласовано

Взам инв №

Подпись и дата

Инв. № подл

Формат 12

Рис. 1

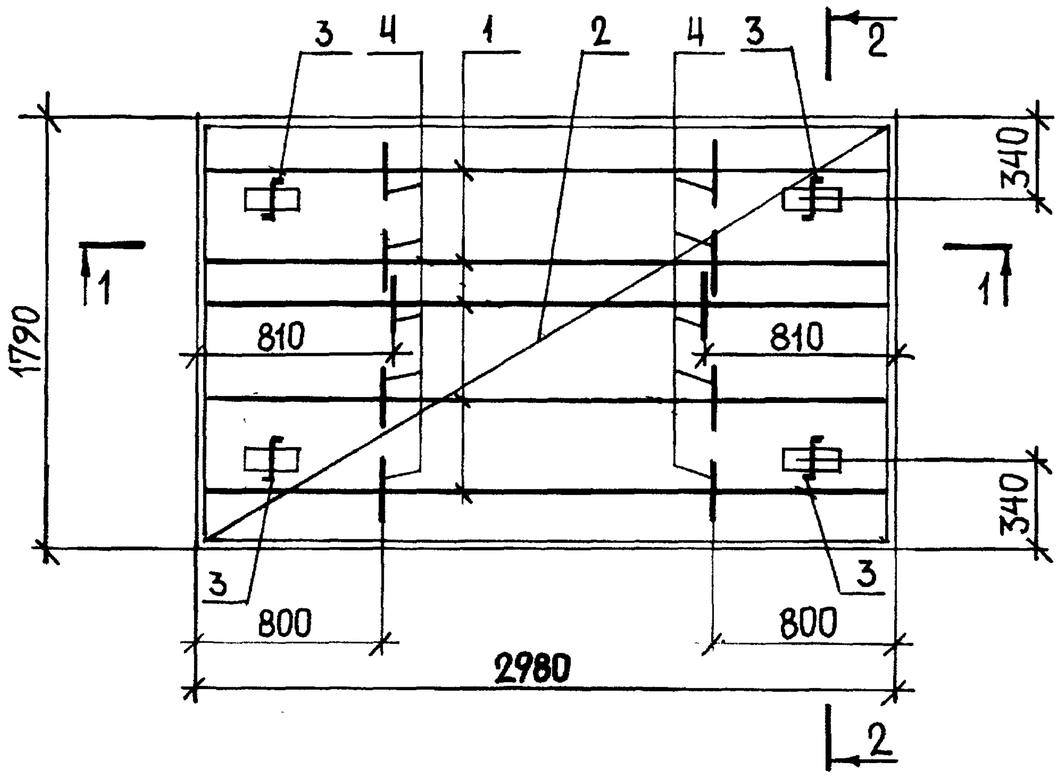

1——1

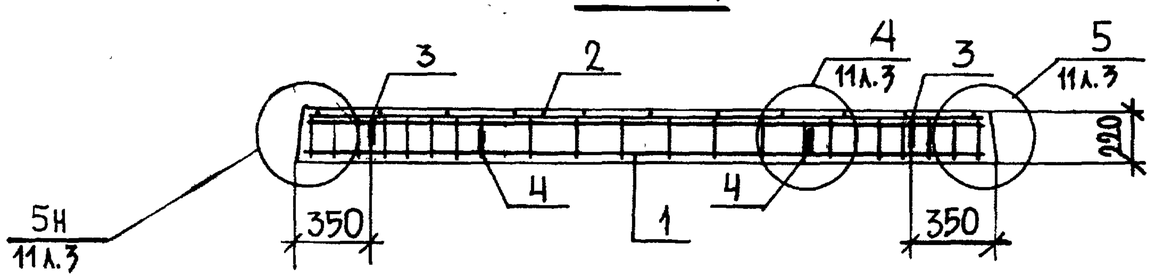

2——2

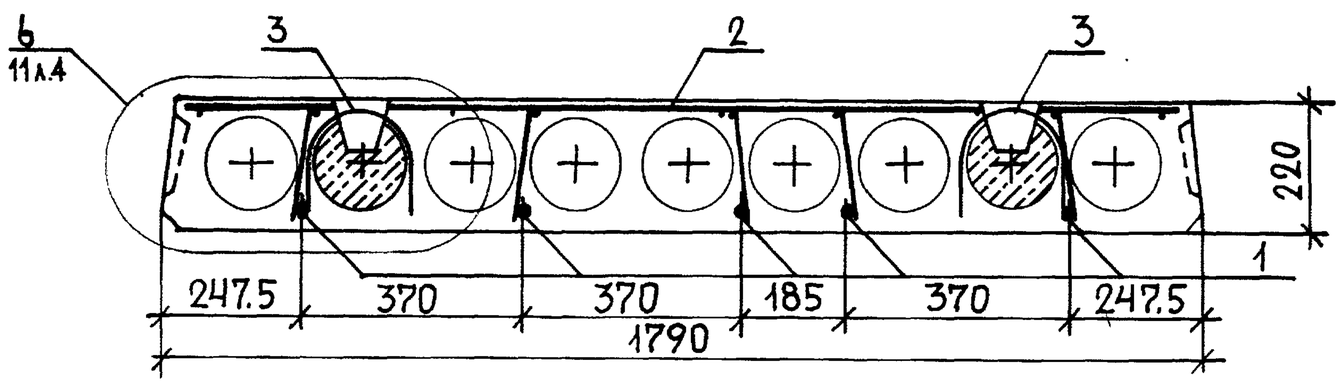

Изм.	№ уч.	Лист	№ докум.	Дата	Подп.	Фамилия

1.141.1 КЛ-3 1-1 ОБ СБ

Лист 2

Формат 12

Взам. инв. №

Подпись и дата

Инв. № подл.

Т-637

Рис. 2

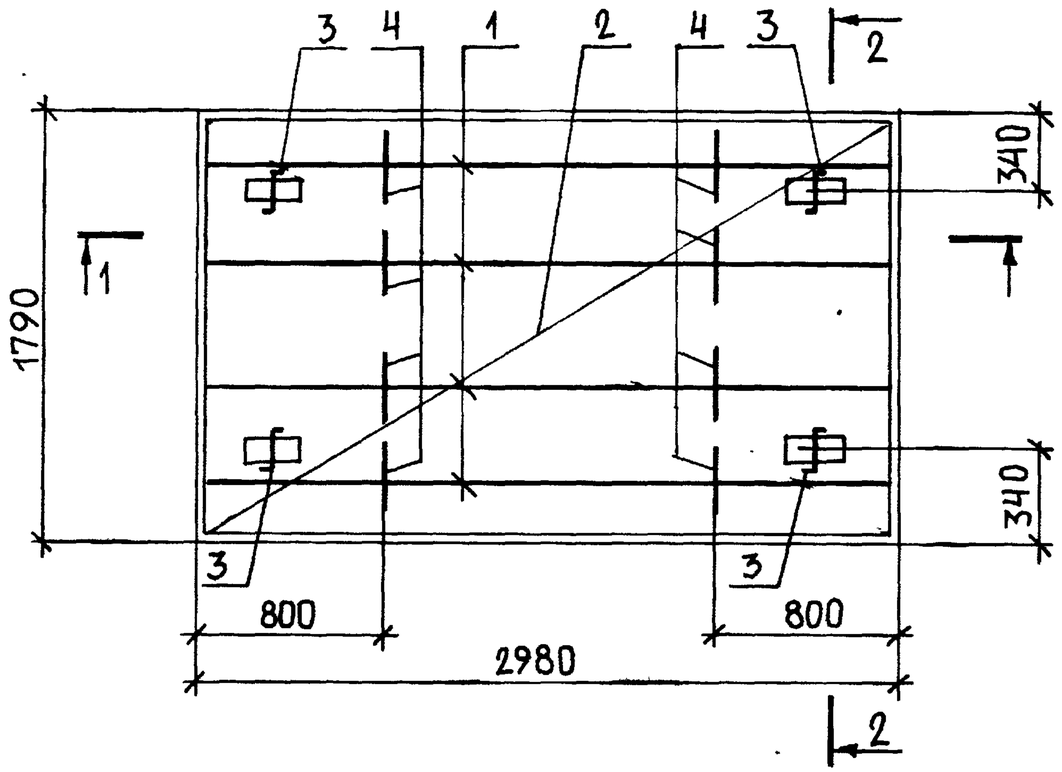

1——1

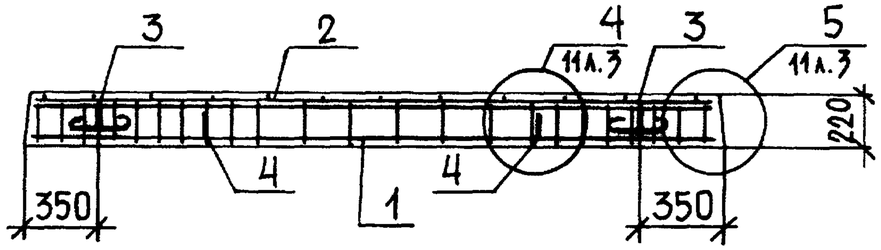

2——2

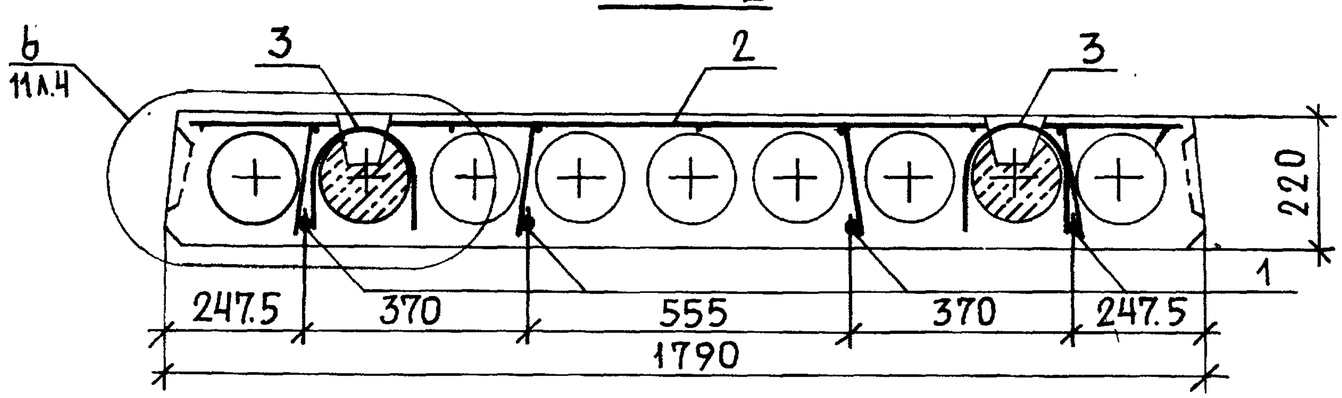

Изм.	№ уч.	Лист	№ докум.	Дата	Подп.	Фамилия

1.141.1 КЛ-3 1-1 ОБ СБ

Лист 3

Формат 12

Инв. № подл. | Подпись и дата | Взам. инв. №

Т-637

Формат	Зона	Поз	Обозначение	Наименование	Кол. на исполнение 1.141.1 КЛ-3 1-1 07 —	01	Примечание
				ДОКУМЕНТАЦИЯ			
А3			1.141.1 КЛ-3 1-1 07 СБ	Сборочный чертеж			
А3			ПЗ	Пояснительная записка			
А3			ВРС	Ведомость расхода стали на элемент, кг			
				СБОРОЧНЫЕ ЕДИНИЦЫ			Масса 1 поз., кг
А3		1	1.141.1 КЛ-3 2-1 01 -14	Каркас КК-5	3	4	
А3		2	-03	Сетка ЧС $\frac{4ВрI-200}{3ВрI-250}$ 114×353 $\frac{100+130}{70}$	1	1	
				ДЕТАЛИ			
А4		3	1.031 КЛ-1 Вып. 6-1.2	Петля СП8-10	4	4	0.66
А3		4	1.141.1 КЛ-3 2-1 01 -17	ОС-1	9	6	
А3		5	-18	ОС-2	-	6	
				МАТЕРИАЛЫ			
				Бетон тяжелый класса В20 ГОСТ 26633-85	0,56	0,56	м³
					ПК36.12 — 5АIII Т	ПК36.12 — 8АIII Т	

Согласовано

Взам.инв.№ | Подпись и дата | Инв.№ подл.

Нач.отд.	Печерский		15.1.87
Гл.конст.	Бунич		"
Гл.спец.	Иовлева		"
Рук.гр.	Бабина		"
Провер.	Бабина		"
Рассчит.	Бабина		"
Исполн.	Боровицкая		"
Н.контр.	Бунич		"

1.141.1 КЛ-3 1-1 07

Плиты перекрытий
ПК36.12 — 5АIII Т
ПК36.12 — 8АIII Т

Стадия	Лист	Листов
Р	1	1

ЛЕННИИПРОЕКТ ОКУ

Формат А3

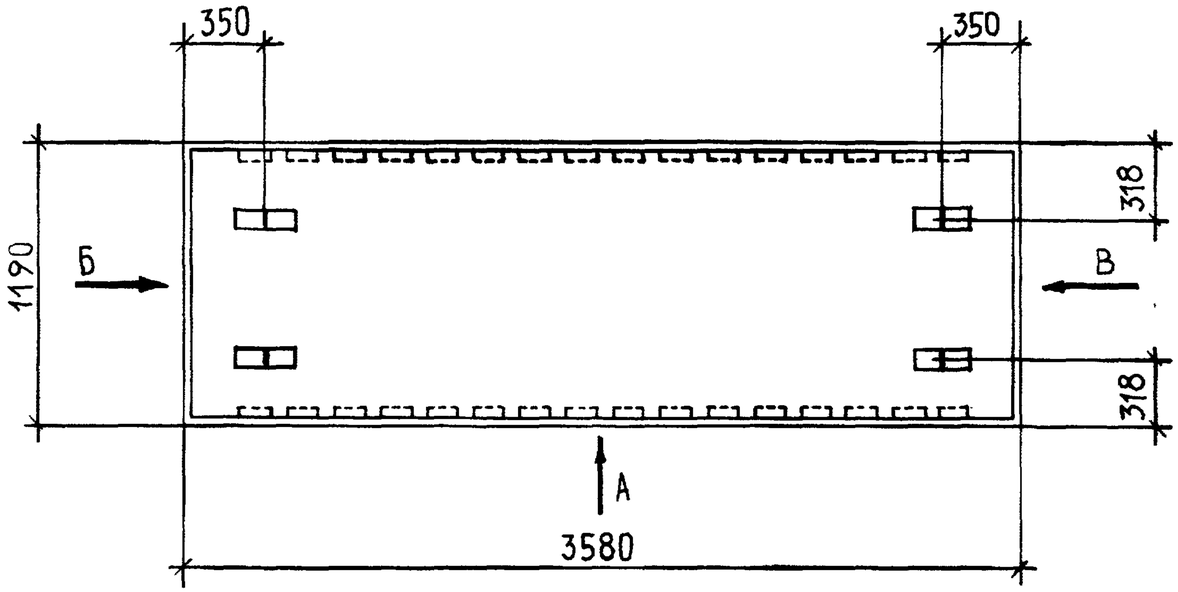

Вид Б

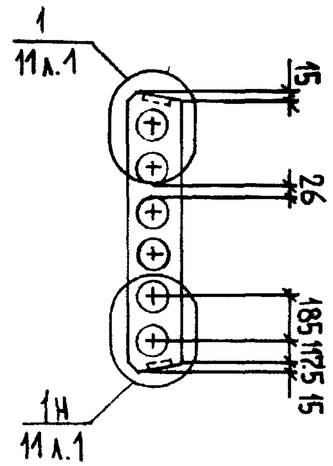

Вид В

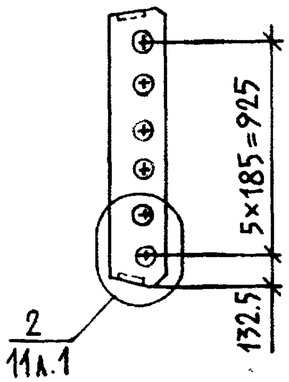

Вид А

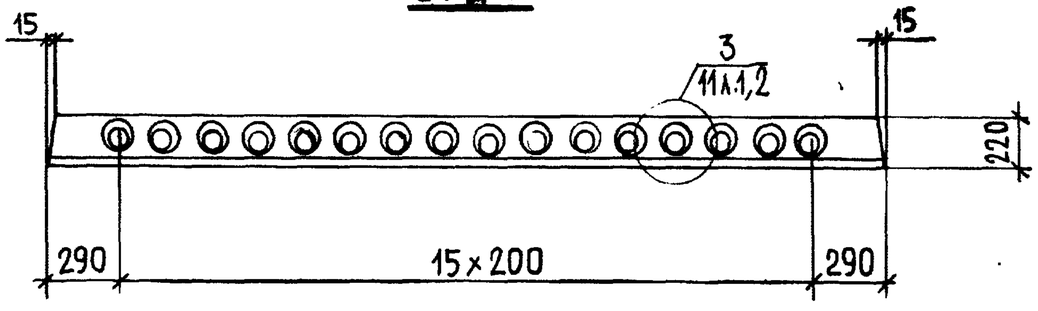

Обозначение	Марка	Рис.	Масса, кг
1.141.1 КЛ-3 1-1 07 –	ПК36.12 – 5АIII т	1	1400
01	ПК36.12 – 8АIII т	2	1400

Изм	№ уч.	Лист	№ докум	Дата	Подп.	Фамилия

1.141.1 КЛ-3 1-1 07 СБ

Нач.отд.	Печерский		15.11.88
Гл.конст.	Бунич		"
Гл.спец.	Иовлева		"
Рук.гр.	Бабина		"
Провер.	Бабина		"
Рассчит.	Бабина		"
Исполн.	Боровицкая		"
Н.контр.	Бунич		"

Панель перекрытий
ПК36.12 – 5АIII т
ПК36.12 – 8АIII т
Сборочный чертеж

Стадия	Масса	Масштаб
Р	см. табл.	1:25
Лист 1	Листов 2	

ЛЕННИИПРОЕКТ
ОКУ

Формат 12

Согласовано

Взам инв.№

Подпись и дата

Инв.№ подл.

Рис. 1

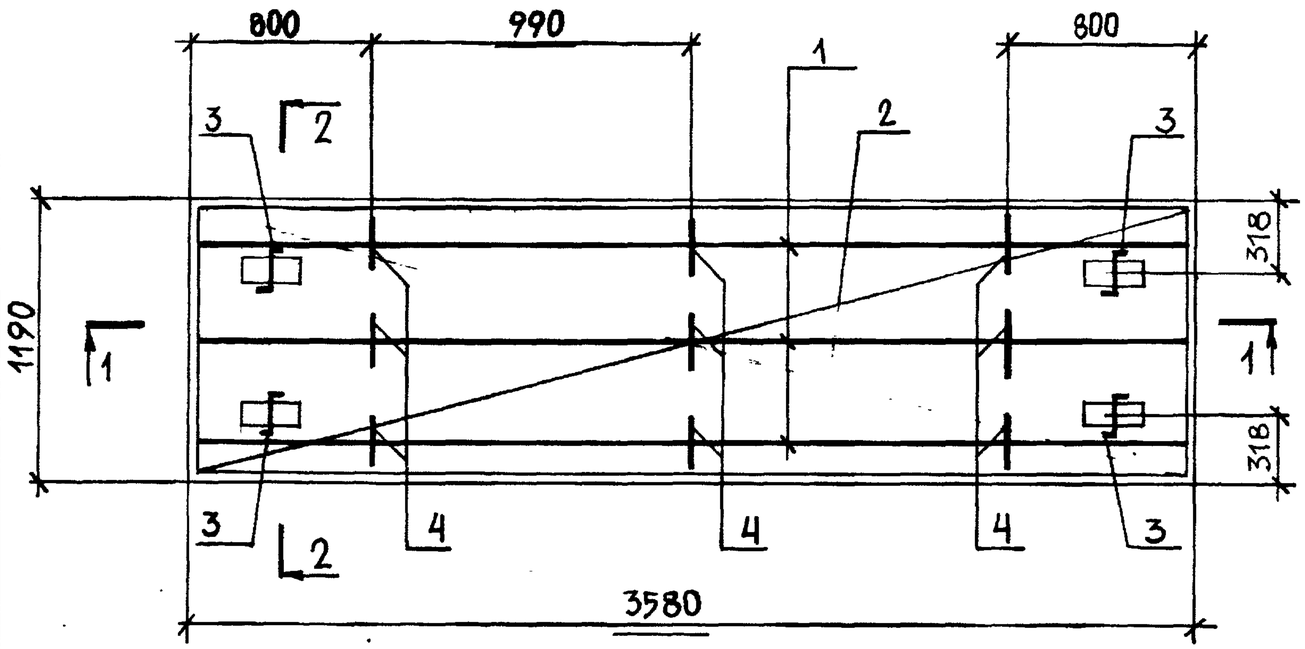

2—2

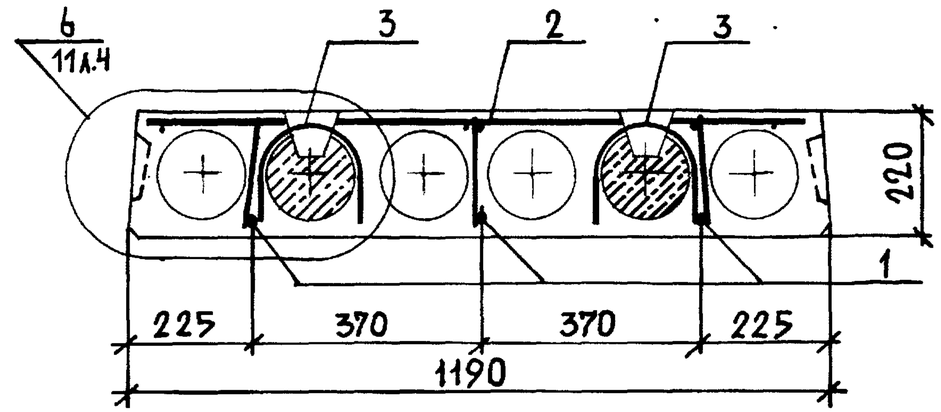

1—1

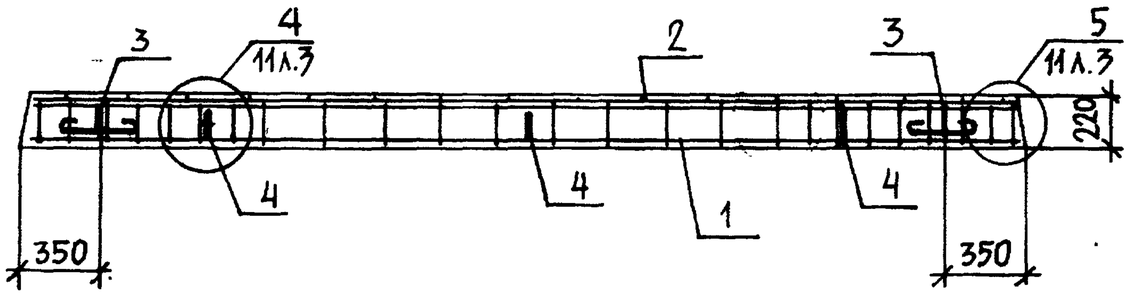

Изм.	№ уч.	Лист	№ докум.	Дата	Подп.	Фамилия

1.141.1 КЛ-3 1-1 07 СБ

Лист 2

Формат 12

Взам. инв. №

Подпись и дата

Инв. № подл.

Т-637

Рис. 2

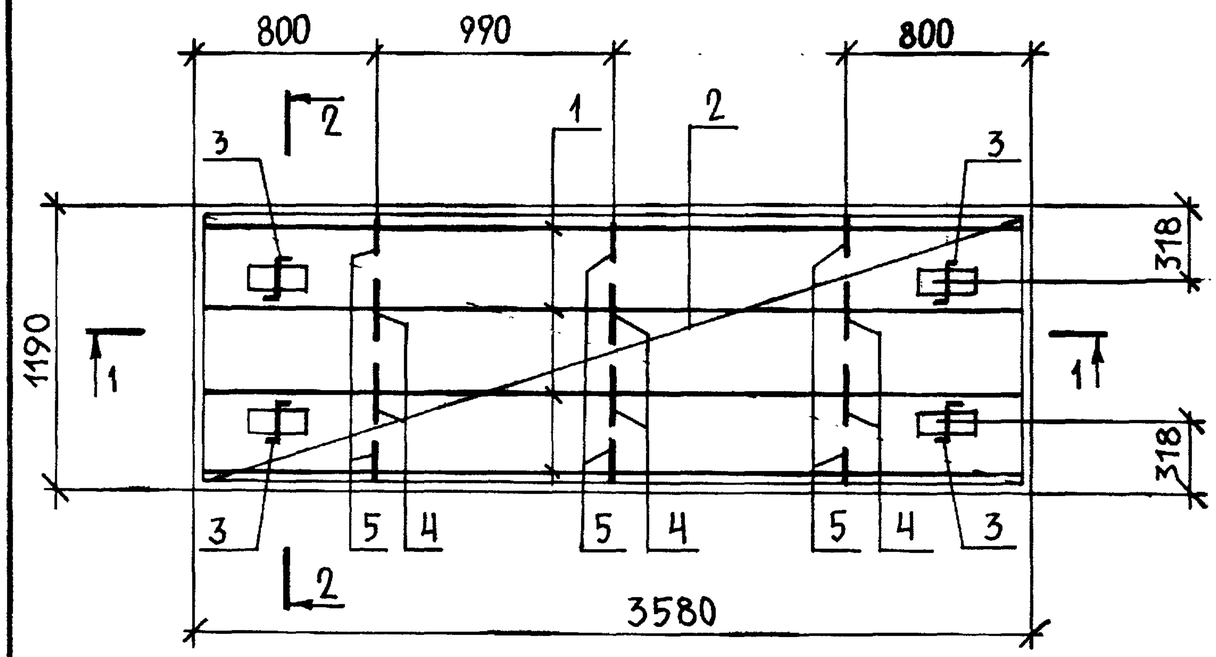

2—2

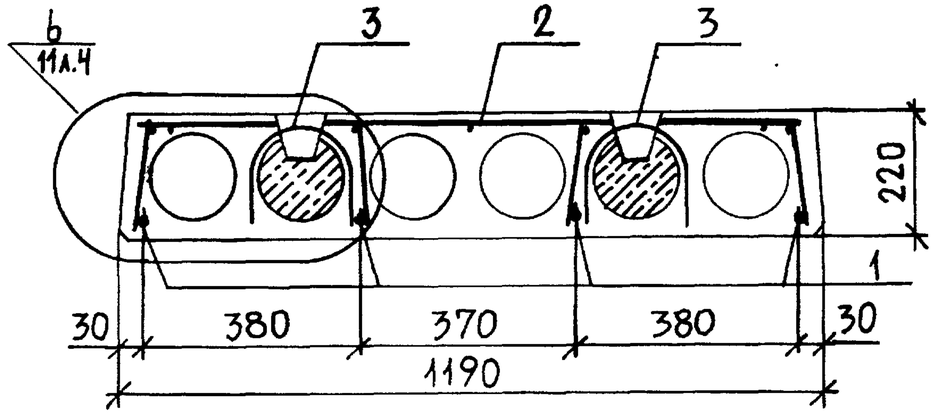

1—1

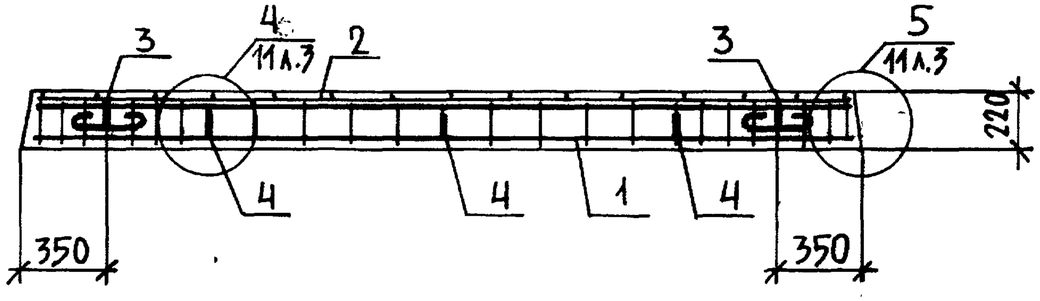

Изм.	№ уч.	Лист	№ докум.	Дата	Подп.	Фамилия

1.141.1 КЛ-3 1-1 07 СБ

Лист 3

Формат 12

Инв. № подл. | Подпись и дата | Взам. инв. №

Т-637

Формат	Зона	Поз	Обозначение	Наименование	Кол. на исполнение 1.141.1 КЛ-3 1-1 08		Примечание
					–	01	
				ДОКУМЕНТАЦИЯ			
А3			1.141.1 КЛ-3 1-1 08 СБ	Сборочный чертеж			
А3			ПЗ	Пояснительная записка			
А3			ВРС	Ведомость расхода			
				стали на элемент, кг			
					–		
				СБОРОЧНЫЕ ЕДИНИЦЫ	–		Масса 1 поз., кг
А3		1	1.141.1 КЛ-3 2-1 01 -14	Каркас КК-5	4	6	
А3		2	-08	Сетка 4С $\frac{4ВрI-500(200)}{3ВрI-250}$ 174×353 $\frac{190+170}{20}$	1	1	
				ДЕТАЛИ			
А4		3	1.031 КЛ-1 вып. 6-1.2	Петля СП8-10	4	4	0,66
А3		4	1.141.1 КЛ-3 2-1 01 -17	ОС-1	12	12	
А3		5	-18	ОС-2	–	6	
				МАТЕРИАЛЫ			
				Бетон тяжелый			
				класса В20			
				ГОСТ 26633-85	0,82	0,82	$м^3$
					ПК 36.18.-5АIII Т	ПК 36.18.-8АIII Т	

Согласовано

Взам. инв. №

Подпись и дата

Инв. № подл.

Нач. отд.	Печерский		15.1.92
Гл. конст.	Бунич		»
Гл. спец.	Иовлева		»
Рук. гр.	Бабина		»
Провер.	Бабина		»
Рассчит.	Бабина		»
Исполн.	Боровицкая		»
Н. контр.	Бунич		»

1.141.1 КЛ-3 1-1 08

Панель перекрытий
ПК 36.18 – 5АIII Т
ПК 36.18 – 8АIII Т

Стадия	Лист	Листов
Р	1	1

ЛЕННИИПРОЕКТ
ОКУ

Формат А3

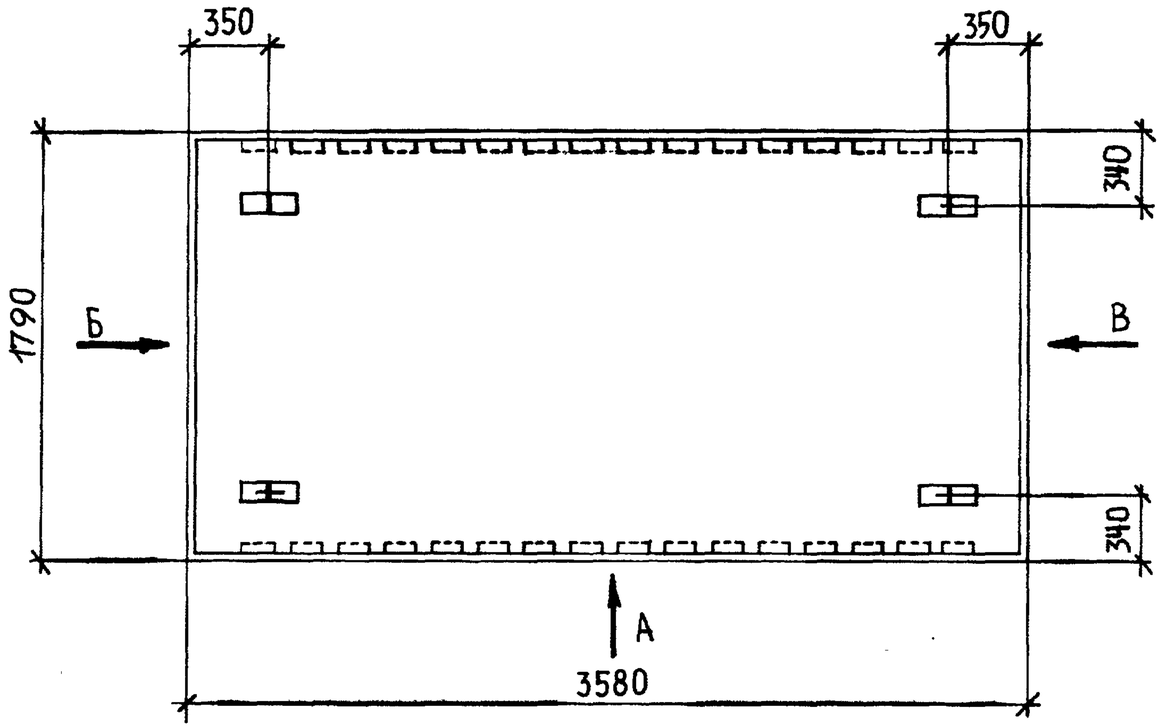

Вид Б

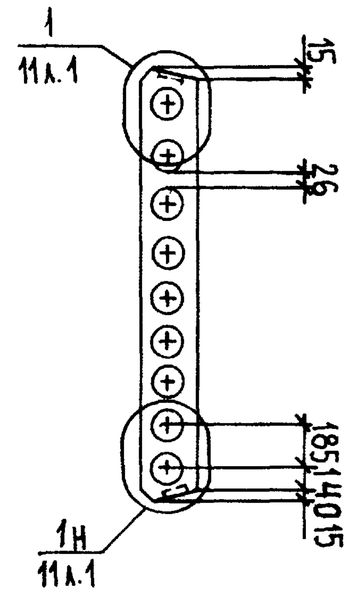

Вид В

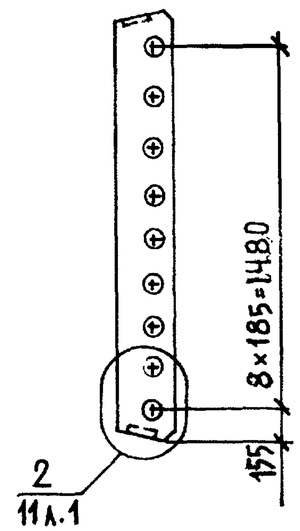

Вид А

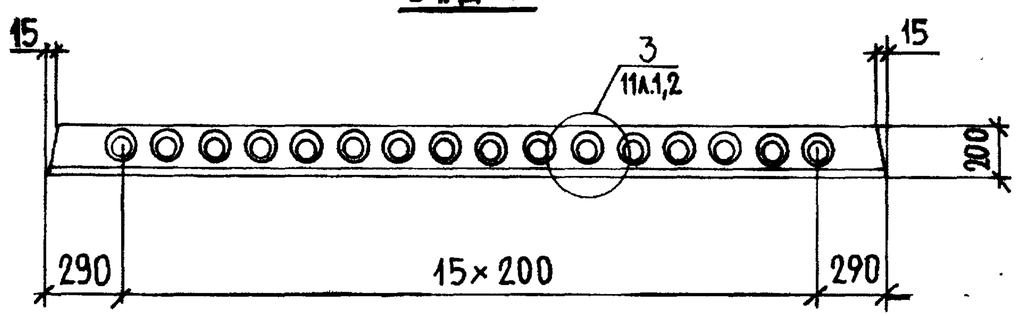

Обозначение	Марка	Рис.	Масса
ПК36.18.22 1-1 08 –	ПК36.18.[illegible] – 5АIIIТ	1	2050
01	ПК36.18.[illegible] – 8АIIIТ	2	2050

Изм.	№ уч.	Лист	№ докум.	Дата	Подп.	Фамилия

Нач.отд.	Печерский		15.11.87
Гл.конс.	Бунич		"
Гл.спец.	Иовлева		"
Рук.гр.	Бабина		"
Провер.	Бабина		"
Рассчит.	Бабина		"
Исполн.	Боровицкая		"
Н.контр.	Бунич		"

Плиты перекрытий
ПК36.18.[illegible] – 5АIIIТ
ПК36.18.[illegible] – 8АIIIТ
Сборочный чертеж.

Стадия	Масса	Масштаб
Р	см. табл.	1:25
Лист 1	Листов 3	

ЛЕННИИПРОЕКТ
ОКУ

Формат 12

Согласовано

Взам. инв. №

Подпись и дата

Инв. № подл.

Рис. 1

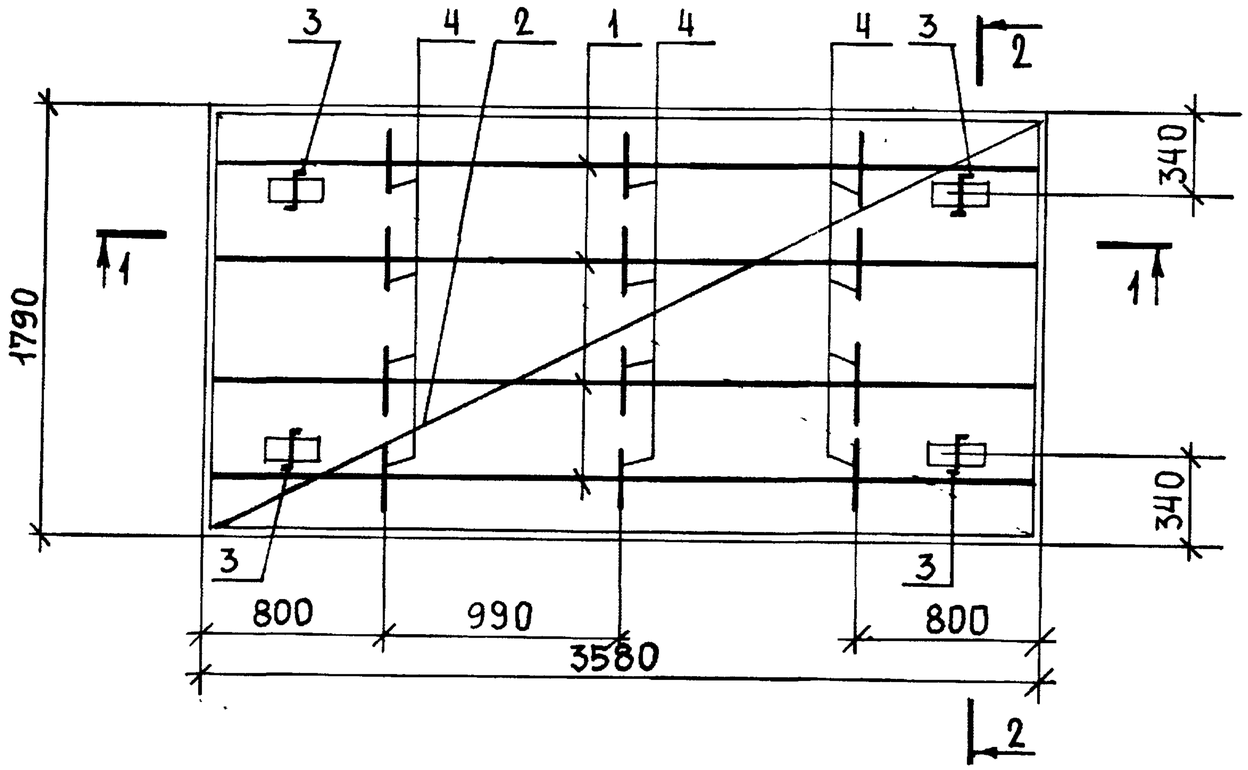

1 — 1

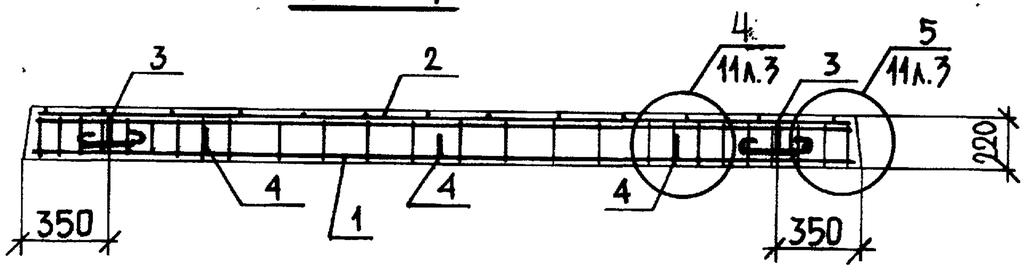

2 — 2

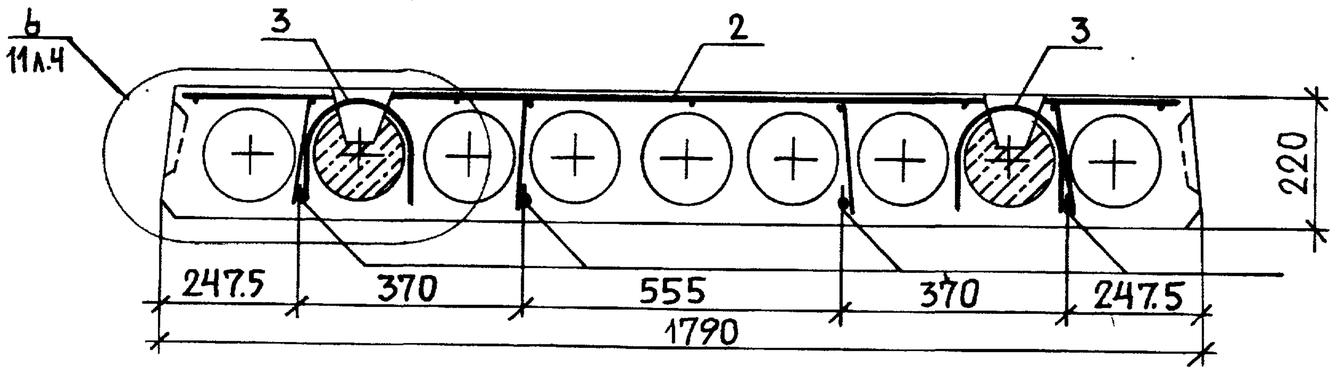

Изм.	№ уч.	Лист	№ докум.	Дата	Подп.	Фамилия

1.141.1 КЛ-3 1-1 ОВ СБ

Лист 2

Формат А2

Инв. № подл. | Подпись и дата | Взам. инв. №

Т-637

Рис. 2

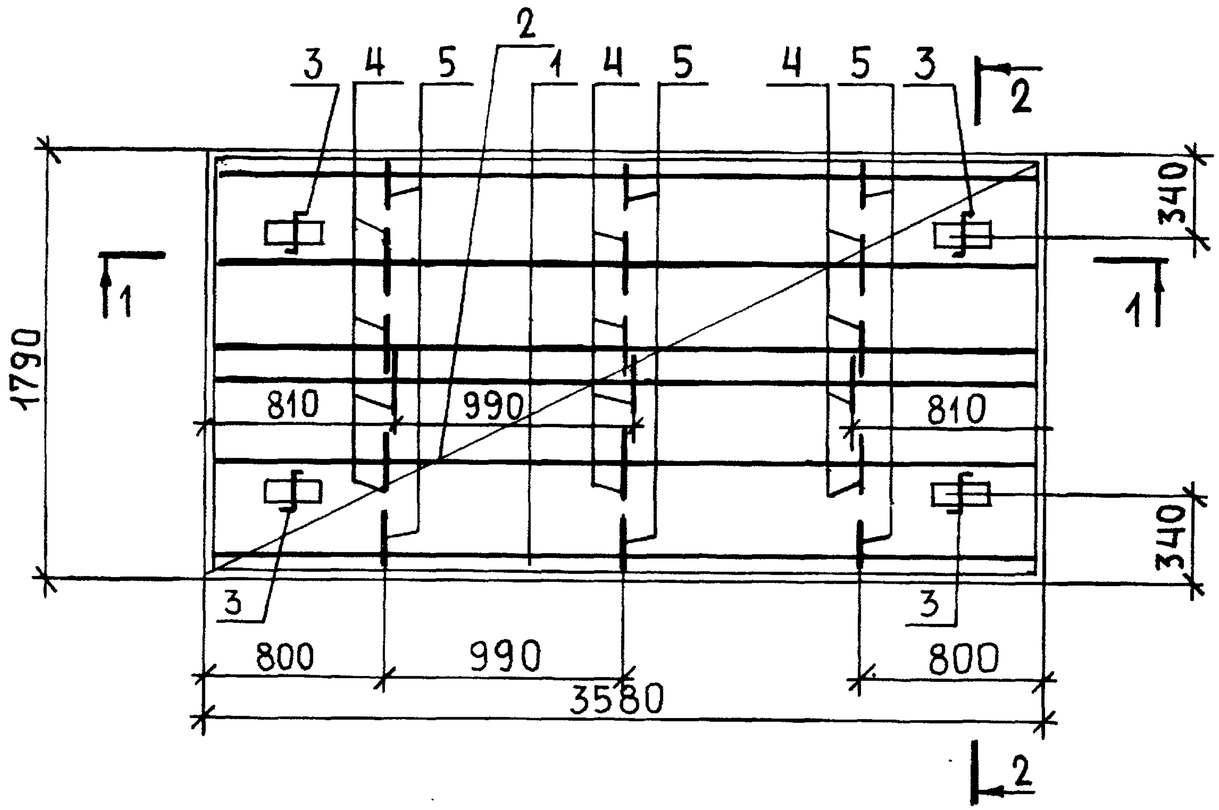

1 — 1

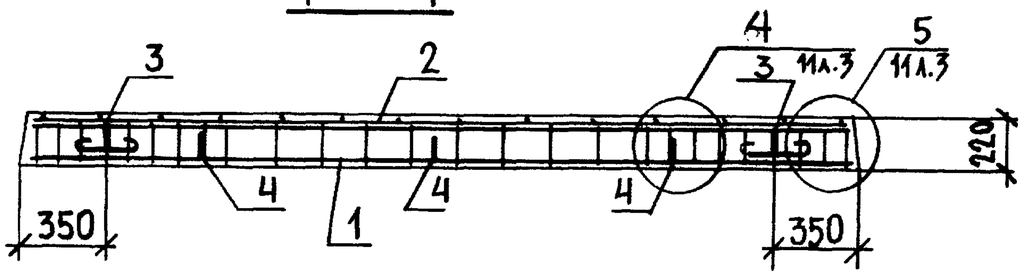

2 — 2

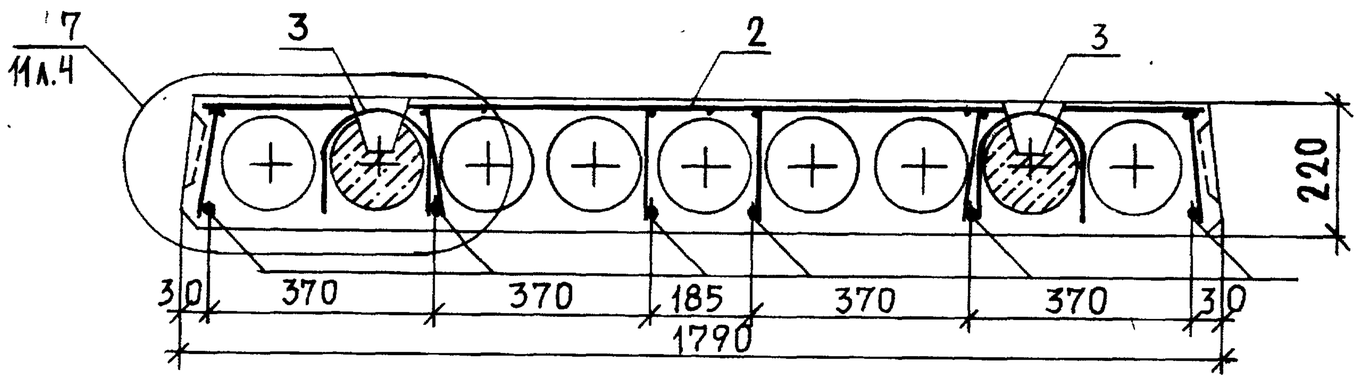

Изм.	№ уч.	Лист	№ докум.	Дата	Подп.	Фамилия

1.141.1 КЛ-3 1-1 08 СБ

Лист 3

Формат 12

Инв. № подл. | Подпись и дата | Взам. инв. №

Т-637

Формат	Зона	Поз	Обозначение	Наименование	Кол. на исполнение 1.141.1 КЛ-3 1-1 09 —	01	Примечание
				ДОКУМЕНТАЦИЯ			
А3			1.141.1 КЛ-3 1-1 09 СБ	Сборочный чертеж			
А3			ПЗ	Пояснительная записка			
А3			ВРС	Ведомость расхода стали на элемент, кг			
				СБОРОЧНЫЕ ЕДИНИЦЫ			Масса 1 поз., кг
А3		1	1.141.1 КЛ-3 2-1 01 -15	Каркас КК-6	4	–	
А3		1	-16	Каркас КК-7	–	4	
А3		2	-04	Сетка $4С\frac{4ВрI-500}{3ВрI-270}$ 414×413 $\frac{50+80}{70}$	1	1	
				ДЕТАЛИ			
А4		3	1.031 КЛ-1 вып. 6-1.2	Петля СП8-10	4	4	0,66
А3		4	1.141.1 КЛ-3 2-1 01 -17	ОС-1	6	6	
А3		5	-18	ОС-2	6	6	
				МАТЕРИАЛЫ			
				Бетон тяжелый			
				класса В20			
				ГОСТ 26633-85	0,64	0,64	м3
					ПК 42.12 – 5АIII т	ПК 42.12 – 8АIII т	

Согласовано

Взам.инв.№

Подпись и дата

Инв.№ подл.

Нач.отд.	Печерский		15.11.89
Гл.конст.	Бунич		"
Гл.спец.	Иовлева		"
Рук.гр.	Бабина		"
Провер.	Бабина		"
Рассчит.	Бабина		"
Исполн.	Боровицкая		"
Н.контр.	Бунич		"

1.141.1 КЛ-3 1-1 09

Плиты перекрытий
ПК 42.12 – 5АIII т
ПК 42.12 – 8АIII т

Стадия	Лист	Листов
Р	1	1

ЛЕННИИПРОЕКТ
ОКУ

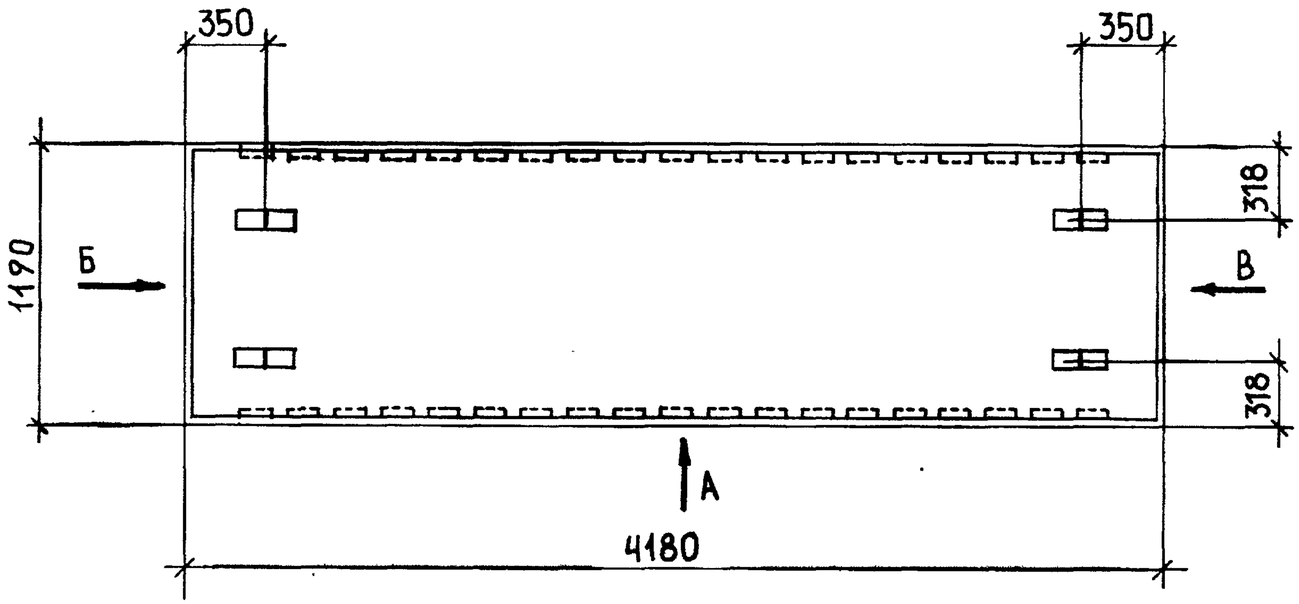

Вид Б

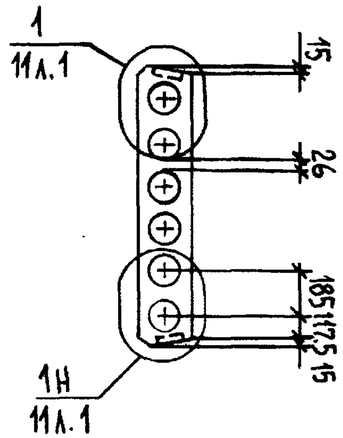

Вид В

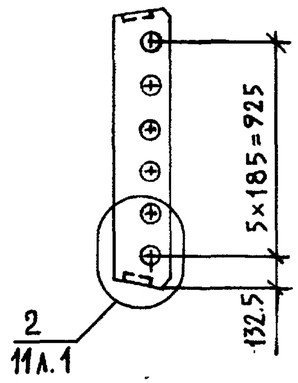

Вид А

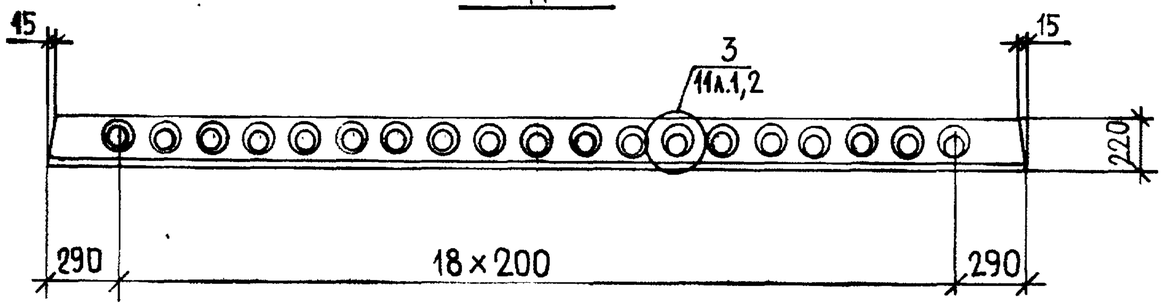

Изм	№ уч.	Лист	№ докум.	Дата	Подп.	Фамилия

Обозначение	Марка	Рис.	Масса
1.141.1 КЛ-3 1-1 09	ПК 42.12.-5АIIIТ	–	1600
01	ПК 42.12.-8АIIIТ	–	1600

1.141.1 КЛ-3 1-1 09СБ

НАЧ.ОТД.	ПЕЧЕРСКИЙ		15.11.88
ГЛ.КОНСТ.	БУНИЧ		"
ГЛ.СПЕЦ.	ИОВЛЕВА		"
РУК.ГР.	БАБИНА		"
ПРОВЕР.	БАБИНА		"
РАССЧИТ.	БАБИНА		"
ИСПОЛН.	БОРОВИЦКАЯ		"
Н.КОНТР.	БУНИЧ		"

Плиты перекрытий
ПК42.12-5АIIIТ
ПК42.12-8АIIIТ
Сборочный чертеж

Стадия	Масса	Масштаб
Р		1:25
Лист 1	Листов 2	

ЛЕННИИПРОЕКТ
ОКУ

Формат 12

Согласовано

Взам. инв. №

Подпись и дата

Инв. № подл.

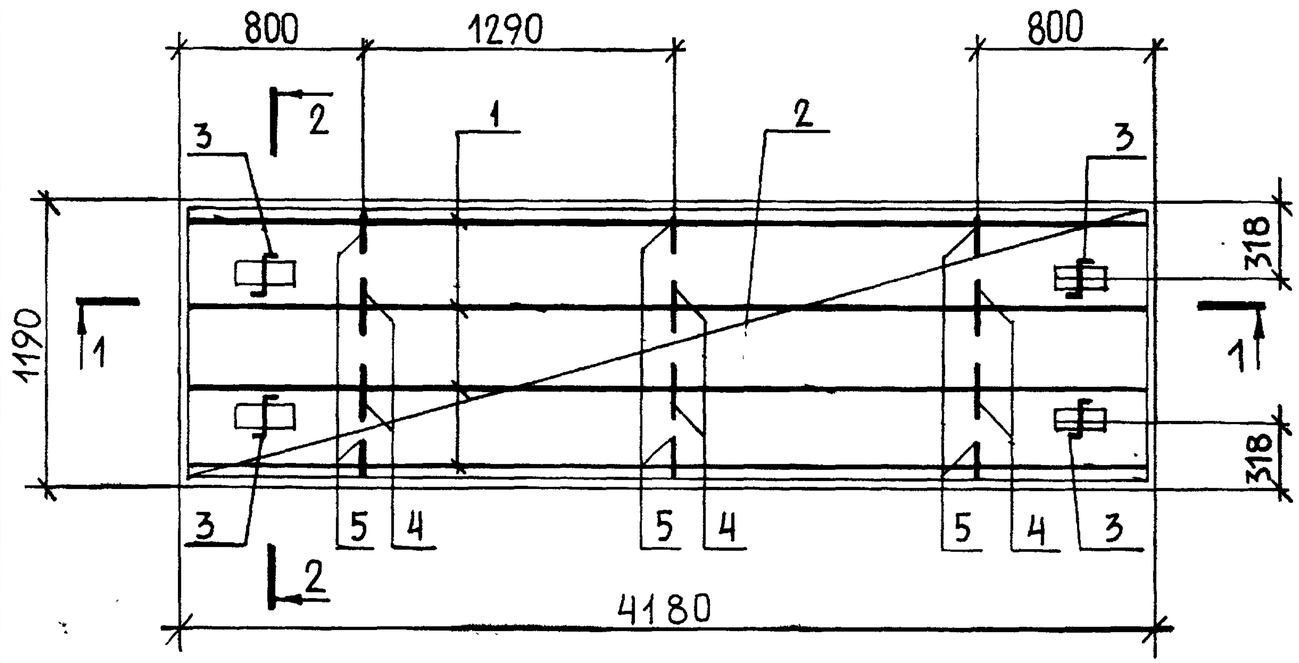

2—2

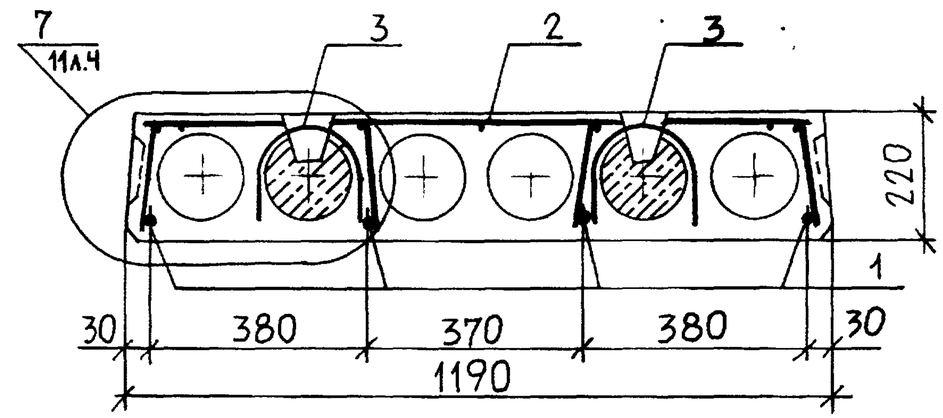

1—1

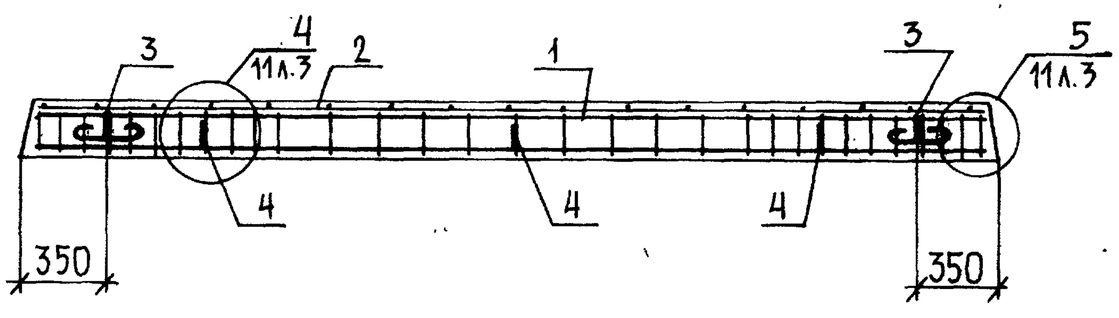

Изм.	№ уч.	Лист	№ докум.	Дата	Подп.	Фамилия

1.141.1 КЛ-3 1-1 09 СБ

Лист 2

Формат 12

Инв. № подл. | Подпись и дата | Взам. инв. №

Т-637

Формат	Зона	Поз	Обозначение	Наименование	Кол. на исполнение 1.141.1 КА-3 1-1 10		Примечание
					–	01	
				ДОКУМЕНТАЦИЯ			
А3			1.141.1 КА-3 1-1 10 СБ	Сборочный чертеж			
А3			ПЗ	Пояснительная записка			
А3			ВРС	Ведомость расхода стали на элемент, кг			
				СБОРОЧНЫЕ ЕДИНИЦЫ			МАССА 1 ПОЗ., КГ
А3		1	1.141.1 КА-3 2-1 01 -15	КАРКАС КК-6	6	–	
А3		2	-09	СЕТКА 4С $\frac{4ВрI-500(250)}{3ВрI-250}$ 174х413 $\frac{50+80}{20}$	1	1	
А3		1	-16	КАРКАС КК-7	–	6	
А4		3		ДЕТАЛИ			
А4		3	1.031.КА-1 вып. 6-1.2	Петля СП8-10	4	4	0,66
А3		4	1.141.1 КА-3 2-1 01 -17	ОС-1	12	12	
А3		5	-18	ОС-2	6	6	
				МАТЕРИАЛЫ			
				Бетон тяжелый			
				класса В20			
				ГОСТ 26633-85	0,95	0,95	$м^3$

ПК 42.18.– 5АIII Т | ПК 42.18.– 8АIII Т

Согласовано

Взам.инв.№ | Подпись и дата | Инв.№ подл.

Нач.отд.	Печерский		15.11.87
Гл.конс.	Бунич		"
Гл.спец.	Иовлева		"
Рук.гр.	Бабина		"
Провер.	Бабина		"
Рассчит.	Бабина		"
Исполн.	Боровицкая		"
Н.контр.	Бунич		"

1.141.1 КА-3 1-1 10

Плиты перекрытий
ПК 42.18.– 5АIII Т
ПК 42.18.– 8АIII Т

Стадия	Лист	Листов
Р	1	1

ПЕННИИПРОЕКТ
ОКУ

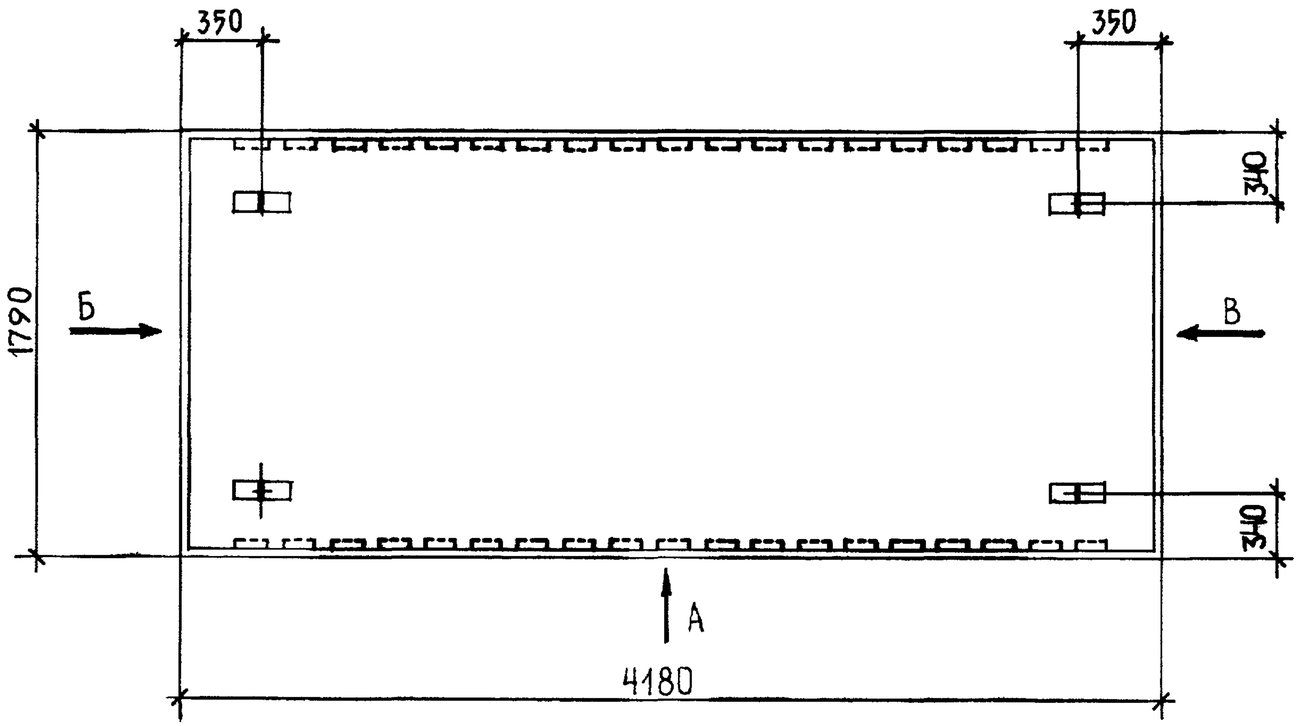

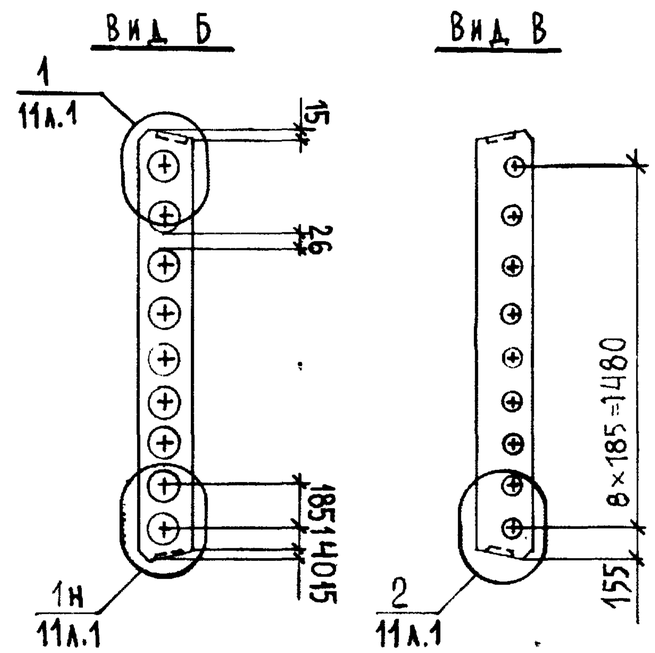

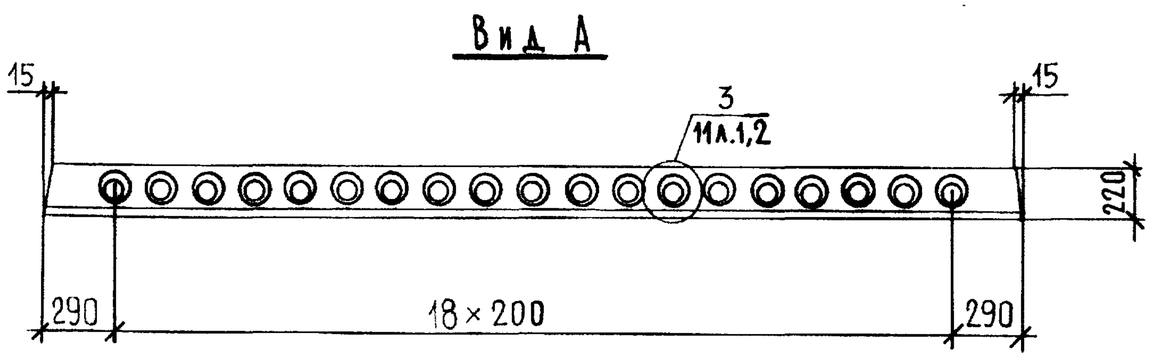

Обозначение	Марка	
1.141.1 КА-3 1-1 10СБ	ПК42.18 - 5АIIIт	2375
01	ПК42.18 - 8АIIIт	2375

Изм	№ уч.	Лист	№ докум	Дата	Подп.	Фамилия

Нач.отд.	Печерский		15.11.90
Гл.конс.	Бунич		"
Гл.спец.	Новлева		"
Рук.гр.	Бабина		"
Провер.	Бабина		"
Рассчит.	Бабина		"
Исполн.	Боровицкая		"
Н.контр.	Бунич		"

1.141.1 КА-3 1-1 10СБ

Плиты перекрытий
ПК42.18 - 5АIIIт
ПК42.18 - 8АIIIт
Сборочный чертеж

Стадия	Масса	Масштаб
Р		1:25
Лист 1	Листов 2	

ЛЕННИИПРОЕКТ
ОКУ

Согласовано

Взам инв №

Подпись и дата

Инв.№ подл

Формат 12

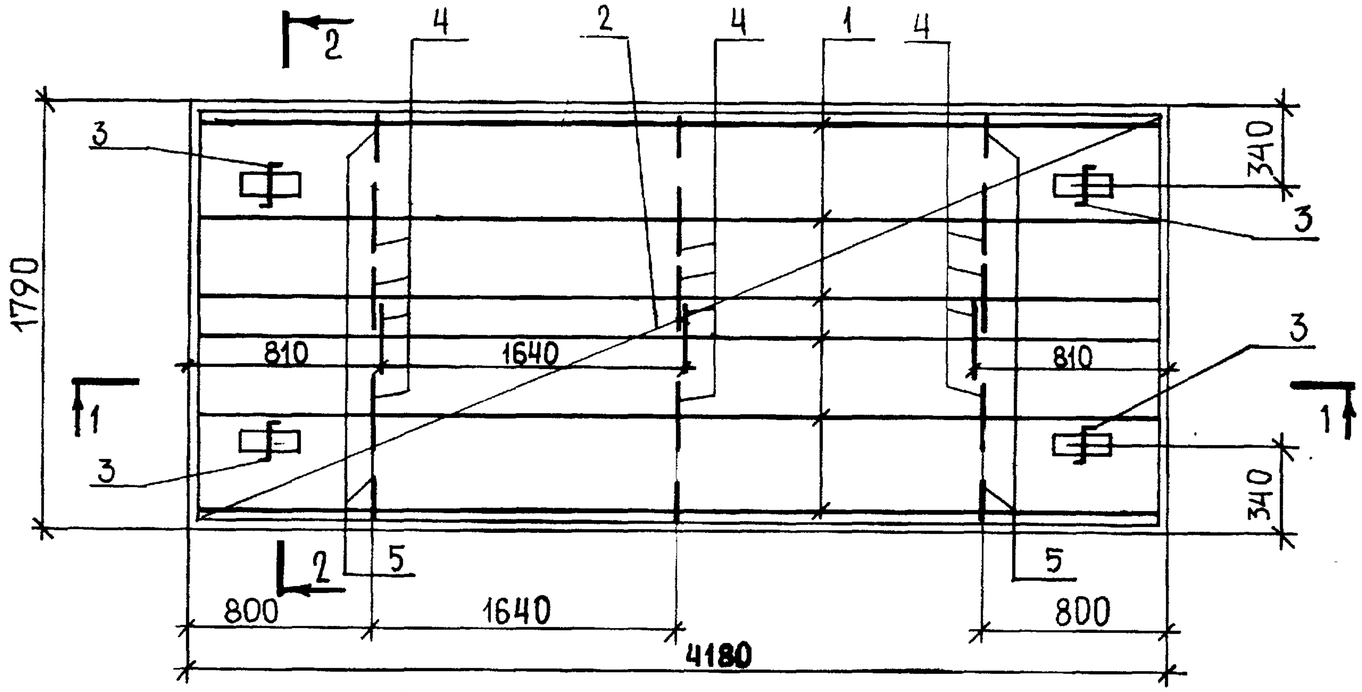

1 — 1

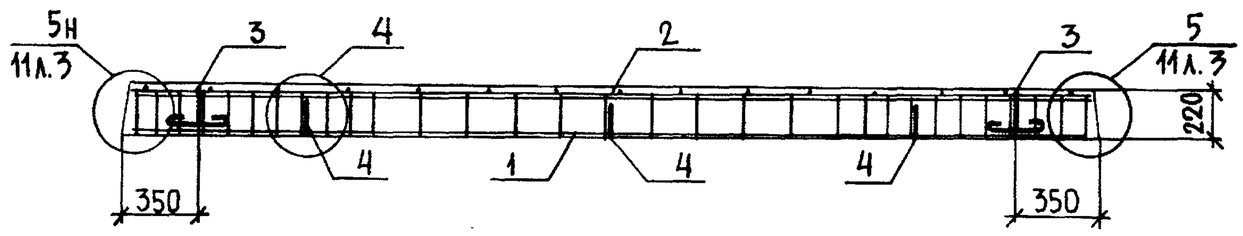

2 — 2

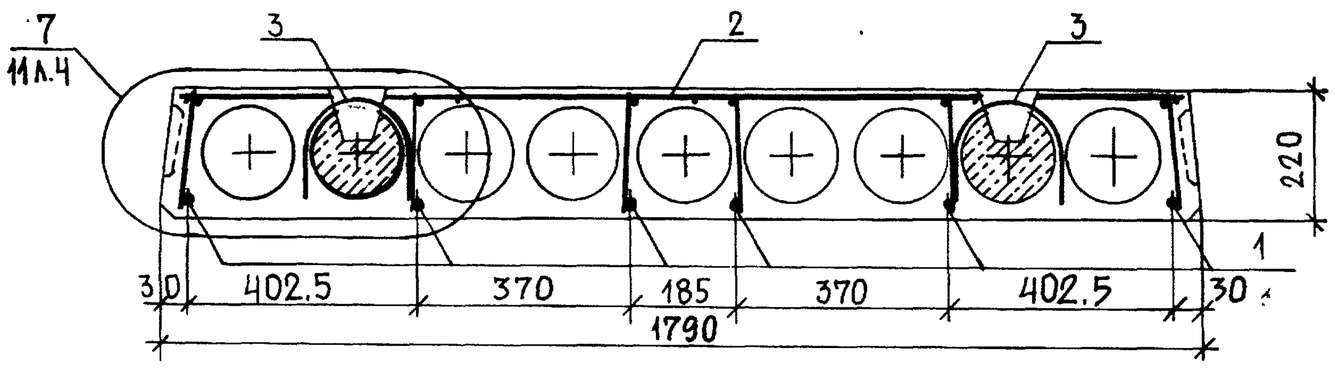

1.141.1	КЛ-3	1-1	10	СБ	Лист 2

Формат 12

Т-586

Взам.инв. №

Подпись и дата

Инв.№ подл.

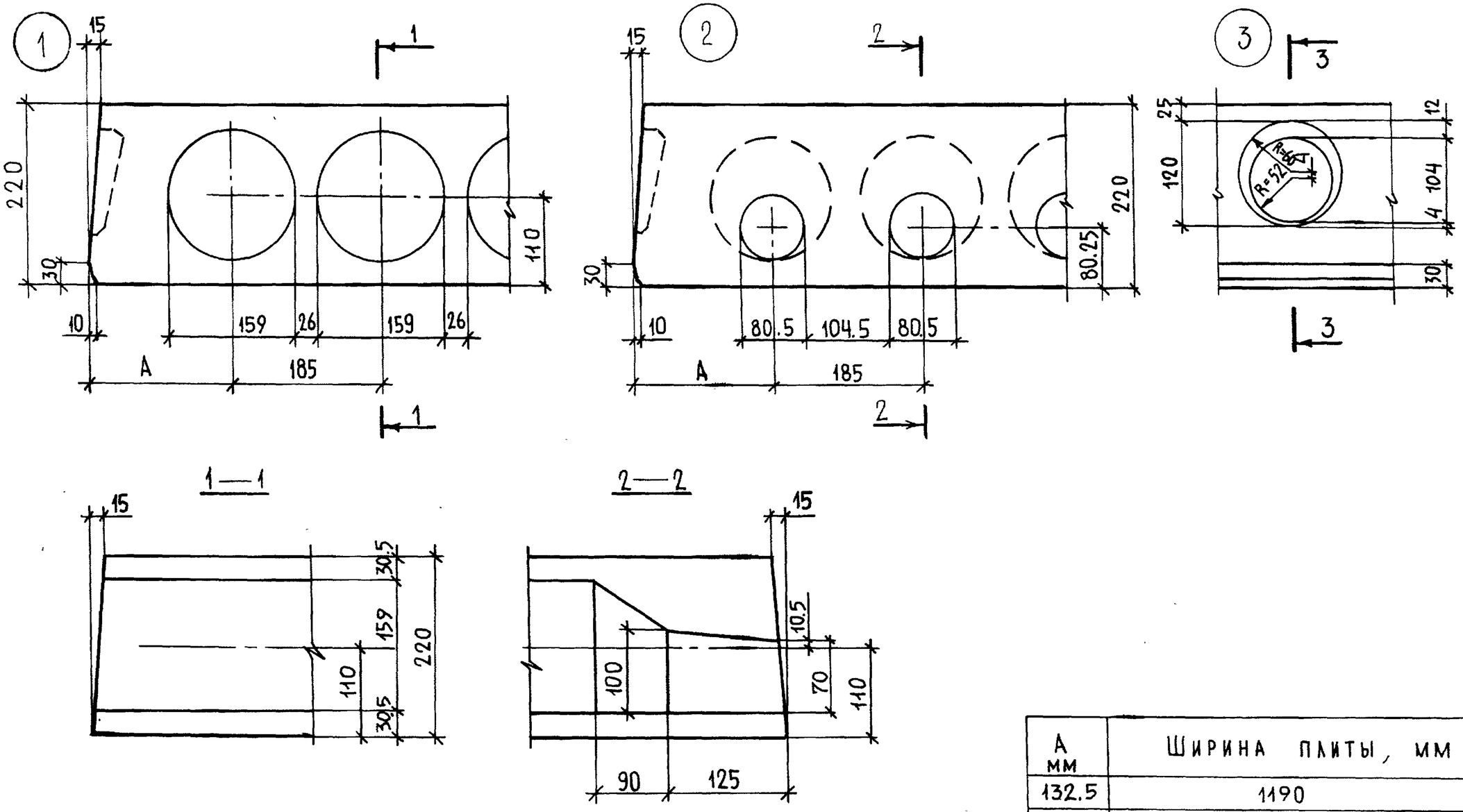

А мм	Ширина плиты, мм
132.5	1190
155	1790

Нач.отд.	Печерский		15.11.88
Гл.конс.	Бунич		"
Гл.спец.	Иовлева		"
Рук.гр.	Бабина		"
Провер.	Бабина		"
Разработ.	Боровицкая		"
Исполнил	Боровицкая		"
Н.контр.	Бунич		"

1.141.1 КЛ-3 1-1 11

Детали 1÷8

Стадия	Лист	Листов
Р	1	4

ЛЕННИИПРОЕКТ
ОКУ

Согласовано

Взам.инв. №

Подпись и дата

Инв.№ подл.

Т-585

Формат 12

3 — 3

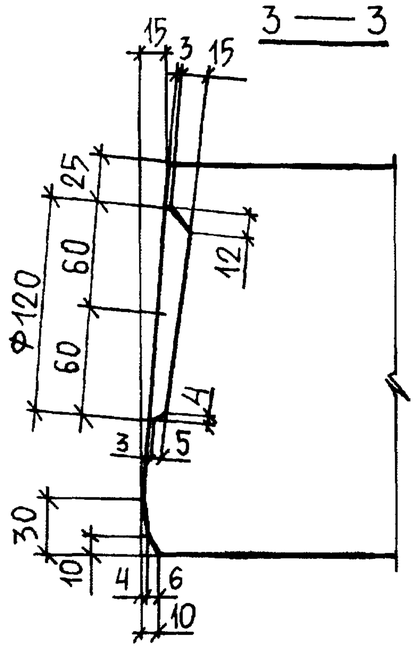

Деталь заделки торца панели

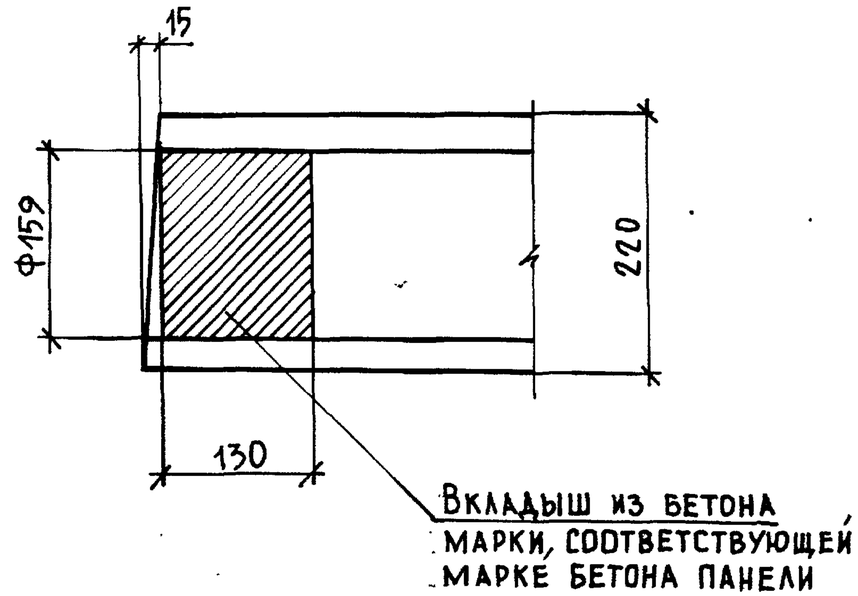

Бетонный вкладыш

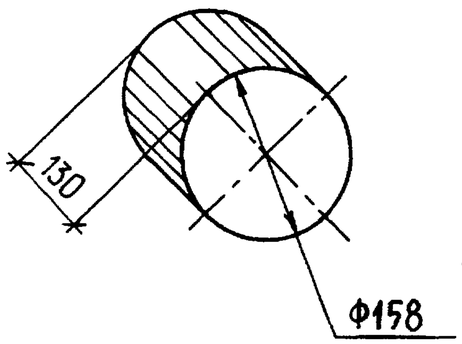

Изм.	№ уч.	Лист	№ докум.	Дата	Подп.	Фамилия

1.141.1 КЛ-3 1-1 11

Лист 2

Формат 12

Инв. № подл. | Подпись и дата | Взам. инв. №

Т-637

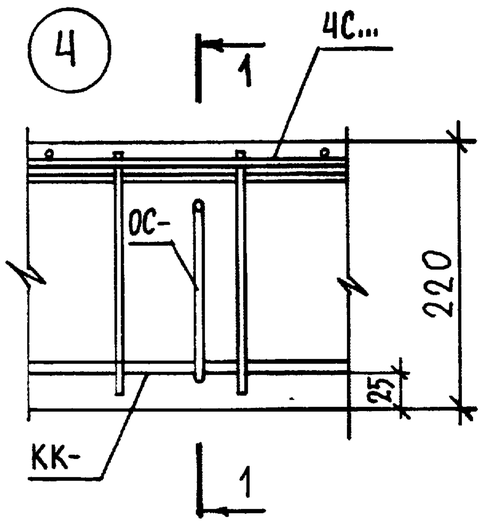

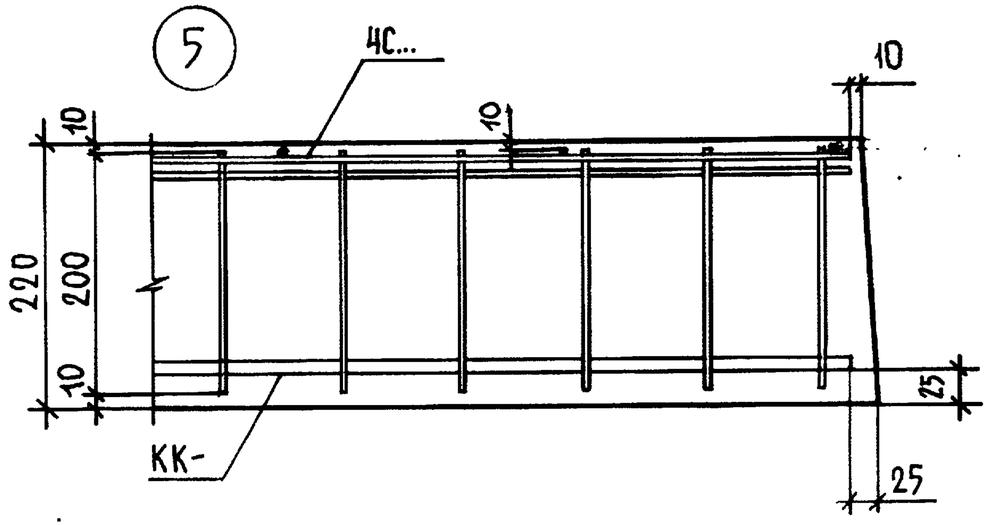

1—1

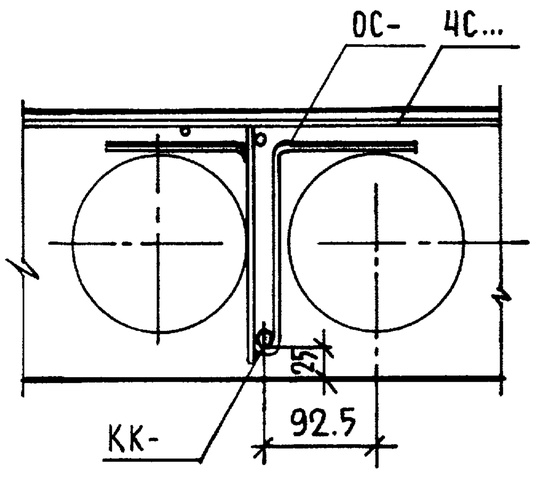

Изм.	№ уч.	Лист	№ докум.	Дата	Подп.	Фамилия

1.141.1 КЛ-3 1-1 11

Лист 3

Формат А2

Инв. № подл. | Подпись и дата | Взам. инв. №

Т-637

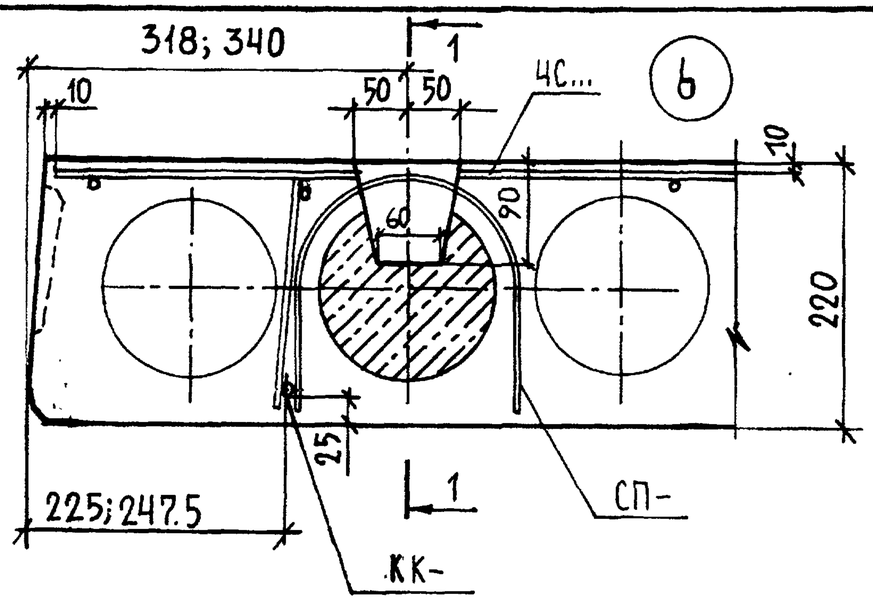

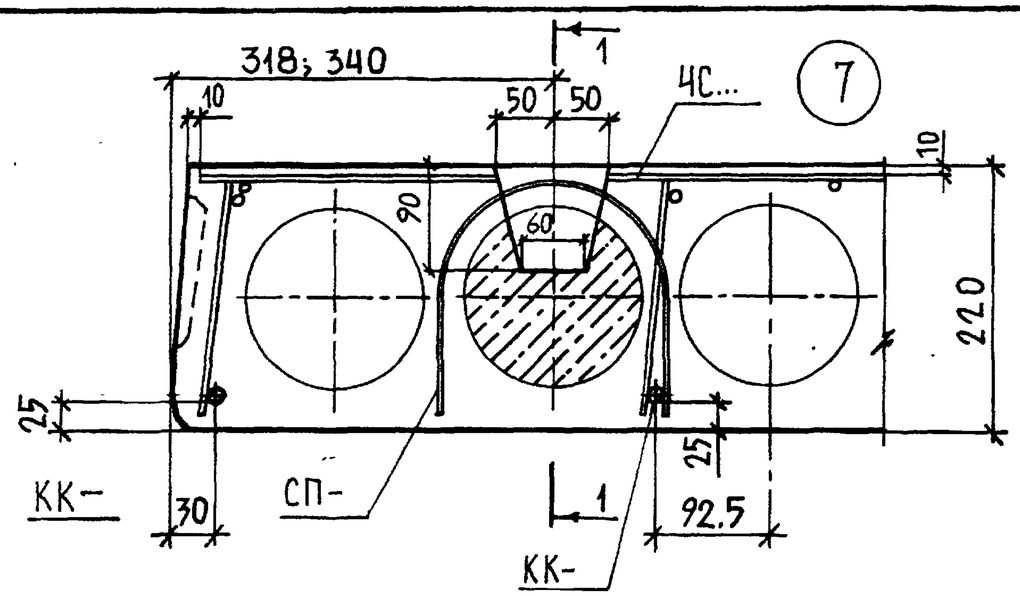

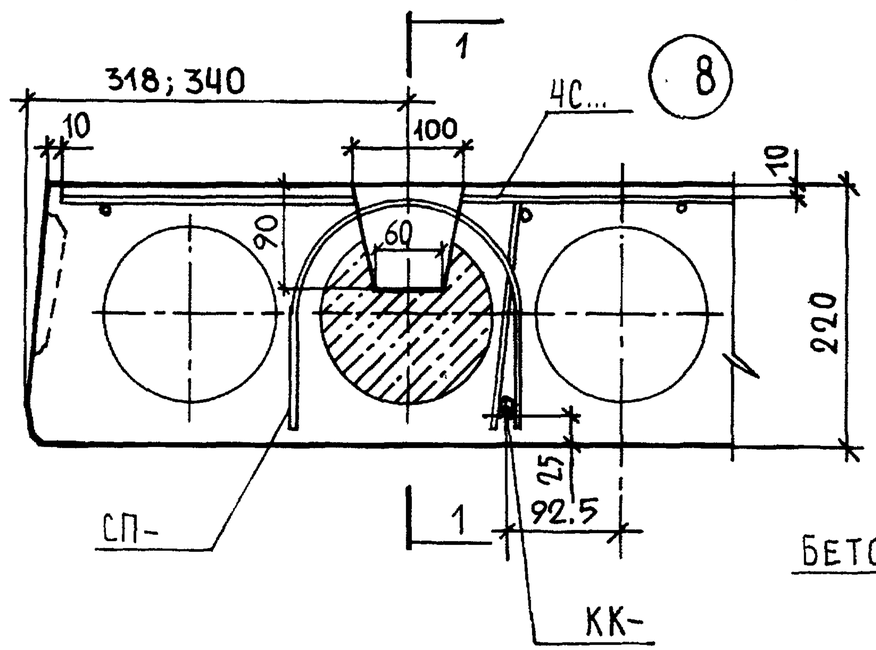

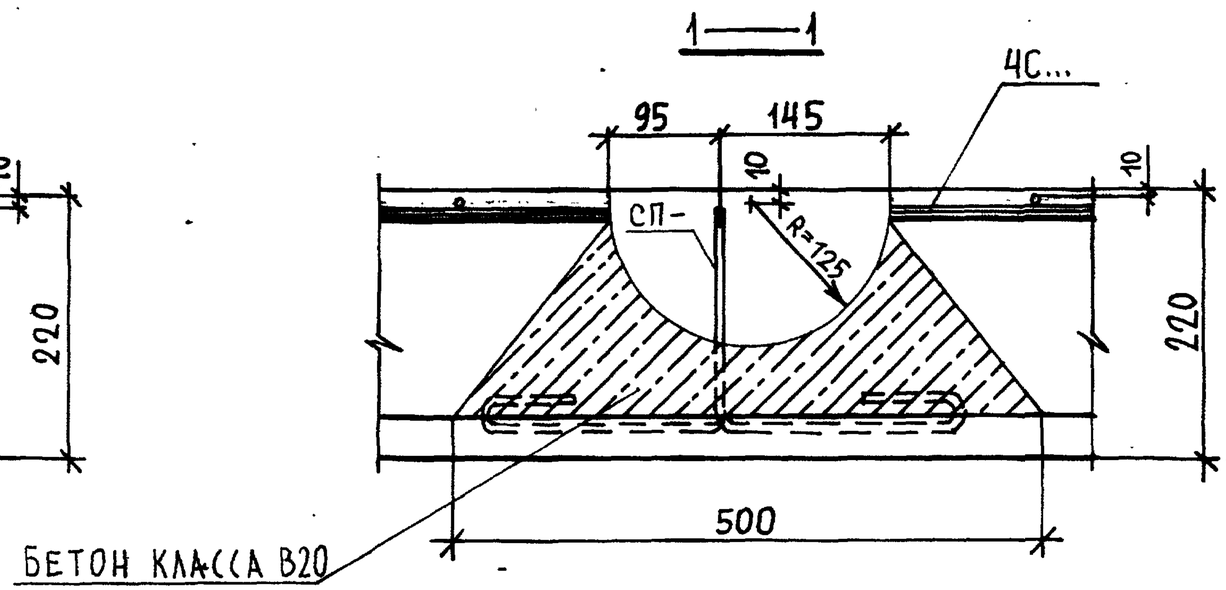

Изм	№ уч.	Лист	№ докум.	Дата	Подп.	Фамилия

1.141.1 КЛ-3 1-1 11

Лист 4

Формат 12

Инв. № подл. | Подпись и дата | Взам. инв. №

Т-637

Марка элемента	Напрягаемая арматура класса					Изделия арматурные											Изделия закладные											Общий расход
						Арматура класса										Всего	Прокат марки										Всего	
						ВрI				AIII				AI														
	ГОСТ				Всего	ГОСТ 6727-80				ГОСТ 5781-82							ГОСТ					ГОСТ						
						Ф3	Ф4	Ф5	Итого	Ф8	Ф10	Ф12	Итого	Ф10	Итого						Итого					Итого		
ПК 24.12 – 8 AIIIT						0.54	2.07	1.02	3.63	2.76	–	–	2.76	2.64	2.64	9.03												9.03
ПК 24.18 – 5AIIIT						0.81	2.49	1.02	4.32	2.76	–	–	2.76	2.64	2.64	9.72												9.72
ПК 24.18 – 8AIIIT						0.81	2.97	1.36	5.14	3.68	–	–	3.68	2.64	2.64	11.46												11.46
ПК 27.12 – 5AIIIT						0.66	2.34	1.14	4.14	3.12	–	–	3.12	2.64	2.64	9.90												9.90
ПК 27.12 – 8AIIIT						0.66	2.84	1.52	5.02	4.16	–	–	4.16	2.64	2.64	11.82												11.82
ПК 27.18 – 5AIIIT						0.99	3.36	1.52	5.87	4.16	–	–	4.16	2.64	2.64	12.67												12.67
ПК 27.18 – 8AIIIT						0.99	3.90	1.90	6.79	5.20	–	–	5.20	2.64	2.64	14.63												14.63
ПК 30.12 – 5AIIIT						0.72	2.49	1.26	4.47	3.48	–	–	3.48	2.64	2.64	10.59												10.59
ПК 30.12 – 8AIIIT						0.72	2.49	1.26	4.47	–	5.43	–	5.43	2.64	2.64	12.54												12.54
ПК 30.18 – 5AIIIT						1.08	4.15	2.10	7.33	5.80	–	–	5.80	2.64	2.64	15.77												15.77
ПК 30.18 – 8AIIIT						1.08	3.59	1.68	6.35	–	7.24	–	7.24	2.64	2.64	16.23												16.23
ПК 36.12 – 5AIIIT						0.84	3.18	1.53	5.55	–	6.54	–	6.54	2.64	2.64	14.73												14.73
ПК 36.12 – 8AIIIT						0.84	3.86	2.04	6.74	–	8.72	–	8.72	2.64	2.64	18.10												18.10
ПК 36.18 – 5AIIIT						1.26	4.56	2.04	7.86	–	8.72	–	8.72	2.64	2.64	19.22												19.22
ПК 36.18 – 8AIIIT						1.26	5.98	3.06	10.30	–	13.08	–	13.08	2.64	2.64	26.02												26.02
ПК 42.12 – 5AIIIT						1.02	4.44	2.36	7.82	–	10.20	–	10.20	2.64	2.64	20.66												20.66
ПК 42.12 – 8AIIIT						1.02	4.44	2.36	7.82	–	–	14.68	14.68	2.64	2.64	25.14												25.14
ПК 42.18 – 5AIIIT						1.53	6.88	3.54	11.95	–	15.30	–	15.30	2.64	2.64	29.89												29.89
ПК 42.18 – 8AIIIT						1.53	6.88	3.54	11.95	–	–	22.04	22.04	2.64	2.64	36.63												36.63

Взам. инв. № | Подпись и дата | Инв. № подл.

НАЧ. ОТД.	ПЕЧЕРСКИЙ		15.11.88
ГЛ. КОНСТ.	БУНИЧ		"
ГЛ. СПЕЦ.	ИОВЛЕВА		"
РУК. ГР.	БАБИНА		"
ПРОВЕР.	[illegible]		"
РАССЧИТ.	БАБИНА		"
ИСПОЛН.	БОРОВИЦКАЯ		"
Н. КОНТР.	БУНИЧ		"

1.141.1 КЛ-3 1-1 12

Ведомость расхода стали на элемент, кг

Стадия	Лист	Листов
Р	1	1

ЛЕННИИПРОЕКТ
ОКУ

Формат А3