ТИПОВЫЕ СТРОИТЕЛЬНЫЕ КОНСТРУКЦИИ, ИЗДЕЛИЯ И УЗЛЫ

СЕРИЯ 1.100.1-7

ИНДУСТРИАЛЬНЫЕ ИЗДЕЛИЯ КРУПНОПАНЕЛЬНЫХ 5-9 ЭТАЖНЫХ ЗДАНИЙ С ВЫСОТОЙ ЭТАЖА 2,8м И СО СТРОИТЕЛЬНЫМ МОДУЛЕМ 15М НА ОСНОВЕ ЖИЛЫХ ДОМОВ СЕРИИ 97

ВЫПУСК 2-3

ПАНЕЛИ НАРУЖНЫХ СТЕН ОДНОСЛОЙНЫЕ ЛЕГКОБЕТОННЫЕ ТОЛЩИНОЙ 400 мм. АРМАТУРНЫЕ И ЗАКЛАДНЫЕ ИЗДЕЛИЯ

РАБОЧИЕ ЧЕРТЕЖИ

ТИПОВЫЕ СТРОИТЕЛЬНЫЕ КОНСТРУКЦИИ, ИЗДЕЛИЯ И УЗЛЫ

СЕРИЯ 1.100.1-7

ИНДУСТРИАЛЬНЫЕ ИЗДЕЛИЯ КРУПНОПАНЕЛЬНЫХ 5-9 ЭТАЖНЫХ ЗДАНИЙ С ВЫСОТОЙ ЭТАЖА 2,8м И СО СТРОИТЕЛЬНЫМ МОДУЛЕМ 15М НА ОСНОВЕ ЖИЛЫХ ДОМОВ СЕРИИ 97

ВЫПУСК 2-3

ПАНЕЛИ НАРУЖНЫХ СТЕН ОДНОСЛОЙНЫЕ ЛЕГКОБЕТОННЫЕ ТОЛЩИНОЙ 400 мм. АРМАТУРНЫЕ И ЗАКЛАДНЫЕ ИЗДЕЛИЯ

РАБОЧИЕ ЧЕРТЕЖИ

РАЗРАБОТАНЫ
СибЗНИИЭП
ГЛАВНЫЙ ИНЖЕНЕР С.Ф.ТРАУТВЕЙН
НАЧАЛЬНИК АПМ-1 М.К.ПЕЧЕРИН
ГЛАВНЫЙ ИНЖЕНЕР ПРОЕКТА И.Б.РАДАШКЕВИЧ

УТВЕРЖДЕНЫ И ВВЕДЕНЫ В ДЕЙСТВИЕ
С 30 АПРЕЛЯ 1990 Г.
ГОСКОМАРХИТЕКТУРЫ
ПРИКАЗ ОТ 23.03.90 №46

Обозначение	Наименование	Стр.
1.100.1-7.2-3 00.00.00	Содержание	3
00.00.01	Каркас плоский КР1...КР5	4
00.00.02	Каркас плоский КР6...КР11	5
00.00.03	Каркас плоский КР12...КР16	6
00.00.04	Каркас плоский КР17...КР19	7
00.00.05	Каркас плоский КР20...КР22	8
00.00.06	Каркас плоский КР23...КР28	9
00.00.07	Каркас плоский КР29...КР33	10
00.00.08	Каркас плоский КР34...КР38	11
00.00.09	Изделия арматурные ПК1...ПК6	12
00.00.10	Изделия арматурные ПК7...ПК12	13
00.00.11	Изделия арматурные ПК13, СН1, СН2	14
00.00.12	Анкер А1	15
00.00.13	Анкер А2	
00.00.14	Анкер А3	16
00.00.15	Анкер А4	
00.00.16	Отдельный стержень ОС1	17
00.00.17	Отдельный стержень ОС2, ОС3	
00.00.18	Изделие закладное М1	18
00.00.19	Изделие закладное М2	
00.00.20	Изделие закладное М3	19
00.00.21	Изделие закладное М4	
00.00.22	Изделие закладное М5	20
00.00.23	Изделие закладное М6	
00.00.24	Изделие закладное М7	21

Обозначение	Наименование	стр.
1.100.1-7.2-3 00.00.25	Петли монтажные П1...П5	22
00.00.25СБ	Петли монтажные П1...П5 Сборочный чертеж	
00.00.26	Петли монтажные П6...П9	23
00.00.26.СБ	Петли монтажные П6...П9 Сборочный чертёж	
00.00.27	Слив подоконный	24

Привязан:			
Инв. №			

Норм. конт.	Радашкевич		
Нач. АПМ.1	Печерин		12.89
Гл. конст.	Радашкевич		
Рук. гр.	Стабредова		
Провер.	Давыденко		
Разраб.	Моисеева		

1.100.1-7.2-3 00.00.00

Содержание

Стадия	Лист	Листов
Р		1

СибЗНИИЭП г. Новосибирск

Копировал: Тесарь

Формат А3

Рис.1

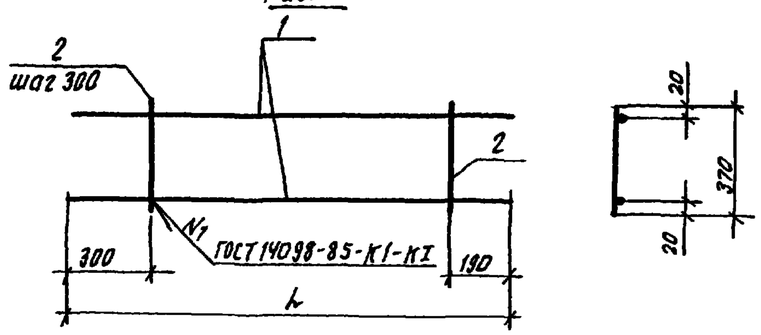

Рис.2

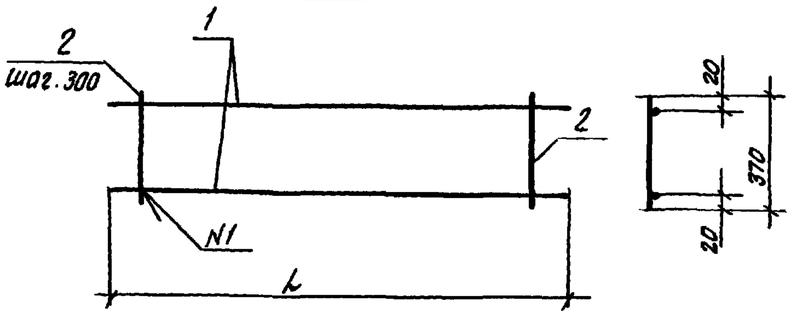

Обозначение	Марка	Рис	L	Масса кг
1.100.1-7.2-3 00.00.01	Кр1	1	2590	1.41
-01	Кр2	2	750	0.44
-02	Кр3	2	1420	0.81
-03	Кр4	2	1600	0.92
-04	Кр5	2	1970	1.12

Формат	Зона	Поз	Обозначение	Наименование	Кол.	Примечание
				1.100.1-7.2-3 00.00.01		Кр1
				Детали		
Б4		1		ф6АIII ГОСТ 5781-82*; ℓ=2590	2	0.57кг
Б4		2		ф4ВрI ГОСТ 6727-80*; ℓ=370	8	0.034кг
				1.100.1-7.2-3 00.00.01-01		Кр2
				Детали		
Б4		1		ф6АIII ГОСТ 5781-82*; ℓ=750	2	0.17кг
Б4		2		ф4ВрI ГОСТ 6727-80*; ℓ=370	3	0.034кг
				1.100.1-7.2-3 00.00.01-02		Кр3
				Детали		
Б4		1		ф6АIII ГОСТ 5781-82*; ℓ=1420	2	0.32кг
Б4		2		ф4ВрI ГОСТ 6727-80*; ℓ=370	5	0.034кг
				1.100.1-7.2-3 00.00.01-03		Кр4
				Детали		
Б4		1		ф6АIII ГОСТ 5781-82*; ℓ=1600	2	0.36кг
Б4		2		ф4ВрI ГОСТ 6727-80*; ℓ=370	6	0.034кг
				1.100.1-7.2-3 00.00.01-04		
				Детали		Кр5
Б4		1		ф6АIII ГОСТ 5781-82*; ℓ=1970	2	0.44кг
Б4		2		ф4ВрI ГОСТ 6727-80*; ℓ=370	7	0.034кг

Взам. инв. №

Подпись и дата

Инв. № подл.

Привязан:

Инв. №

Нач.АПМ.I	Печерин		12.89
Гл.констр.	Радашкевич		
Рук.гр.	Стабредова		
Проверил	Стабредова		
Разработ	Давыденко		

1.100.1-7.2-3 00.00.01

Каркас плоский
Кр1...Кр5

Стадия	Лист	Листов
Р		1

СибЗНИИЭП
г.Новосибирск

Копировал: Тесарчук

Формат А3

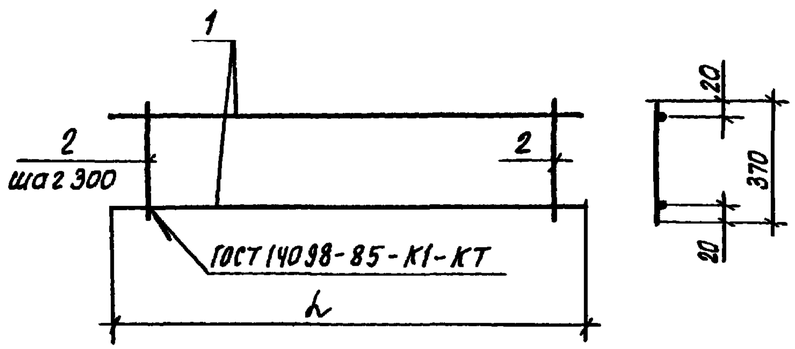

Обозначение	Марка	L, мм	Масса кг
1 100 1-7 2-3 00 00 02	КР6	2200	1.25
-01	КР7	2420	1 35
-02	КР8	2520	1 43
-03	КР9	3350	1 89
-04	КР10	4020	2.26
-05	КР11	4250	2.36

Формат	Зона	Поз	Обозначение	Наименование	Кол	Примечание
				1 100 1-7 2-3 00 00 02		КР6
				Детали		
Б4		1		ф 6 А III ГОСТ 5781-82*, ℓ=2200	2	0.49 кг
Б4		2		ф 4 вр I ГОСТ 6727-80*; ℓ=370	8	0 034 кг
				1 100 1-7 2-3 00 00 02-01		КР7
				Детали		
Б4		1		ф 6 А III ГОСТ 5781-82*; ℓ-2420	2	0 54 кг
Б4		2		ф 4 вр I ГОСТ 6727-80*, ℓ=370	8	0 034 кг
				1 100 1-7 2-3 00 00 02-02		КР8
				Детали		
Б4		1		ф 6 А III ГОСТ 5781-82*, ℓ=2520	2	0 56 кг
Б4		2		ф 4 вр I ГОСТ 6727-80* ℓ=370	9	0 034 кг
				1 100 1-7 2-3 00 00 02-03		КР9
				Детали		
Б4		1		ф 6 А III ГОСТ 5781-82*; ℓ=3350	2	0 74 кг
Б4		2		ф 4 вр I ГОСТ 6727-80*, ℓ=370	12	0 034 кг
				1.100 1-7 2-3 00 00 02-04		КР10
				Детали		
Б4		1		ф 6 А III ГОСТ 5781-82* ℓ=4020	2	0 89 кг
Б4		2		ф 4 вр I ГОСТ 6727-80* ℓ=370	14	0 034 кг
				1 100 1-7 2-3 00 00 02-05		КР11
				Детали		
Б4		1		ф 6 А III ГОСТ 5781-82*, ℓ=4250	2	0 94
Б4		2		ф 4 вр I ГОСТ 6727-80*, ℓ=370	15	0 034

Привязан:

Инв №

Нач. АПК	Печерин		12.89
Гл. констр.	Радашкевич		
Рук. гр.	Стабредово		
Проверил	Стабредово		
Разраб.	Давыденко		

1 100 1-7 2-3 00 00 02

Каркас плоский КР6 КР11

Стадия	Лист	Листов
Р		1

СибЗНИИЭП г Новосибирск

Копировал. Шкарин

Формат А3

Рис 1

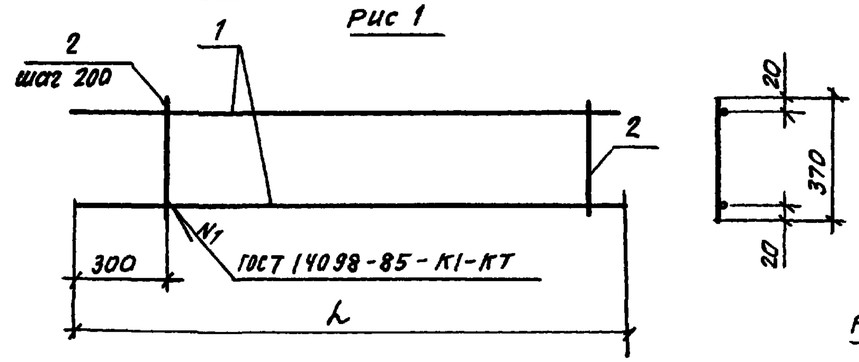

Рис 2

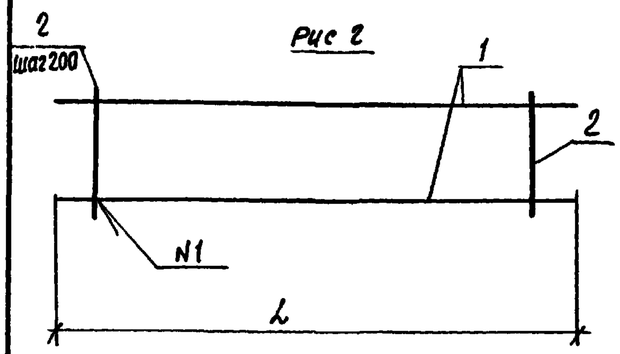

Рис 3

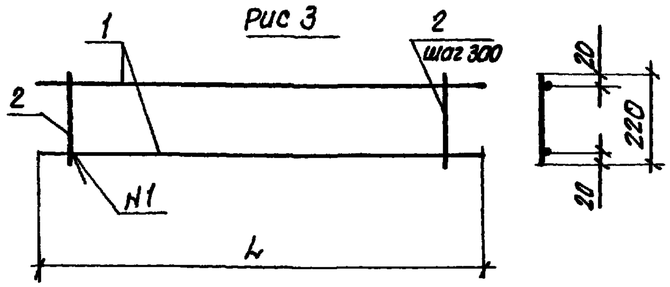

Рис 4

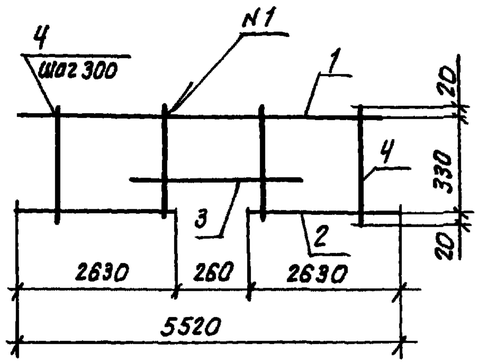

Обозначение	Марка	Рис	L	Масса, кг
1 100 1-7.2-3 00 00 03	КР 12	1	2590	2,66
-01	КР 13	2	2780	4 17
-02	КР 14	3	4020	2,06
-03	КР 15	3	2420	1 24
-04	КР16	4	5520	3 19

Формат	Зона	Поз	Обозначение	Наименование	Кол	Приме-чание
				1 100.1-7 2-3 00 00 03		КР12
				Детали		
Б4		1		ф8АIII ГОСТ 5781-82*, ℓ=2590	2	1 02 кг
Б4		2		ф5ВрI ГОСТ 6727-80*, ℓ=370	12	0 052кг
				1 100 1-7.2-3 00 00 03 01		КР13
				Детали		
Б4		1		ф10АIII ГОСТ 5781-82*, ℓ=2780	2	1 72 кг
Б4		2		ф 5ВрI ГОСТ 6727-80* ℓ=370	14	0 052кг
				1 100 1-7.2-3 00.00 03-02		КР14
				Детали		
Б4		1		ф 6АIII ГОСТ 5781-82*, ℓ=4020	2	0 89 кг
Б4		2		ф 4ВрI ГОСТ 6727-80* ℓ=220	14	0.02 кг
				1 100 1-7.2-3 00 00 03-03		КР15
				Детали		
Б4		1		ф 6АIII ГОСТ 5781-82*, ℓ=2420	2	0 54 кг
Б4		2		ф4ВрI ГОСТ 6727-80* ℓ=220	8	0 02кг
				1 100 1-7 2-3 00 00 03-04		КР16
				Деталу		
Б4		1		ф 6АIII ГОСТ5781-82*; ℓ=5520	1	1 23 кг
Б4		2		ф 6АIII ℓ=2630	2	0 58 кг
Б4		3		ф 6АIII ℓ=670	1	0 15 кг
Б4		4		ф 4ВрI ГОСТ 6727-80*, ℓ=370	19	0 034кг

Взам инв № | Подпись и дата | Инв № подл

Привязан

Инв №

Нач АПК	Печерин		12 89
Гл констр	Радашкевич		
Рук. гр	Стабредова		
Проверил	Стабредова		
Разработ	Давыденко		

1.100 1-7 2-3 00 00 03

Каркас плоский КР 12 КР 16

Стадия	Лист	Листов
Р		1

СибЗНИИЭП г. Новосибирск

Копировал: Огеарко

Формат А3

Рис 1

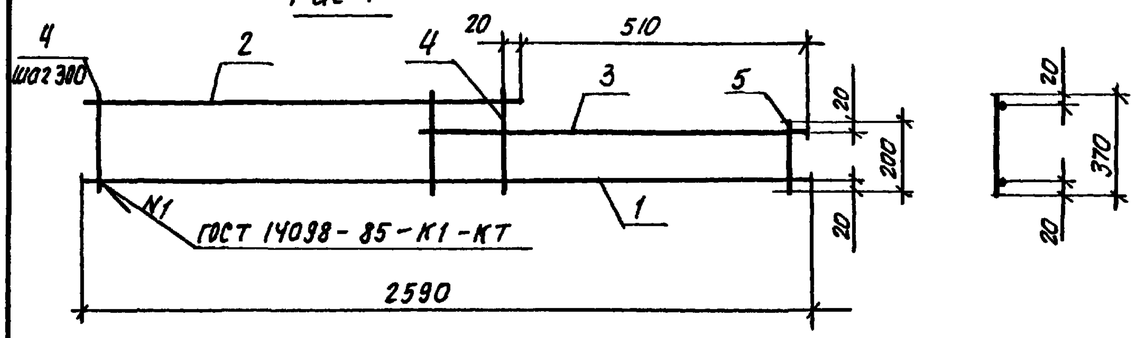

Рис 2

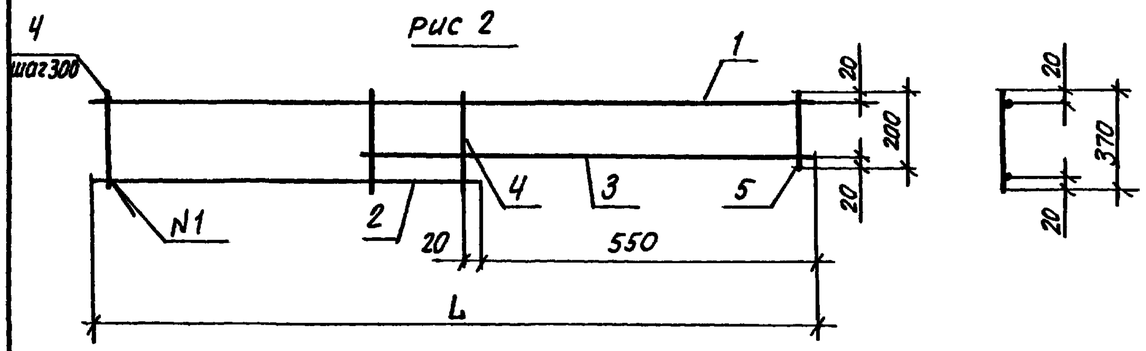

Обозначение	Марка	Рис	L	Масса, кг
1100 1-7.2-3 00 00.04	КР 17	1		1.51
-01	КР18	2	1440	0 87
-02	КР19	2	3050	1 76

Формат	Зона	Поз.	Обозначение	Наименование	Кол	Примечание
				1 100 1-7 2-3 00 00 04		КР17
				Детали		
Б4		1		ф6 А III ГОСТ 5781-82*, ℓ=2590	1	0 57 кг
Б4		2		ф6 А III ℓ=2080	1	0 46 кг
Б4		3		ф6 А III ℓ=750	1	0,17 кг
Б4		4		ф 4 Вр I ГОСТ 6727-80*; ℓ=370	8	0,034 кг
Б4		5		ф 4 Вр I ℓ=200	2	0.02 кг
				1 100 1-7. 2-3 00 00 04-01		КР18
				Детали		
Б4		1		ф6 А III ГОСТ 5781-82*; ℓ=1440	1	0.32 кг
Б4		2		ф6 А III ℓ=890	1	0 20 кг
Б4		3		ф6 А III ℓ=750	1	0.17 кг
Б4		4		ф4 Вр I ГОСТ 6727-80*; ℓ=370	4	0.034 кг
Б4		5		ф4 Вр I ℓ=200	2	0 02 кг
				1 100.1-7,2-3 00 00.04-02		КР19
				Детали		
Б4		1		ф 6 А III ГОСТ 5781-82*, ℓ=3050	1	0. 68 кг
Б4		2		ф 6 А III ℓ=2500	1	0. 56 кг
Б4		3		ф 6 А III ℓ=750	1	0. 17 кг
Б4		4		ф 4 Вр I ГОСТ 6727-80* ℓ=370	9	0. 034 кг
Б4		5		ф 4 Вр I ℓ=200	2	0. 02 кг

Привязан:

Инв. №

Нач АПМ.	Печерин		12.89
Гл. констр	Радашкевич		
Рук ф	Стабредова		
Проверил	Стабредова		
Разраб	Давыденко		

1100 1-7. 2-3 00 00 04

Каркас плоский КР17 ... КР19

Стадия	Лист	Листов
Р		1

СибЗНИИЭП г. Новосибирск

Копировал: Тсарн

Формат А3

Взам инв. № | Подпись и дата | Инв. № подл

Рис 1

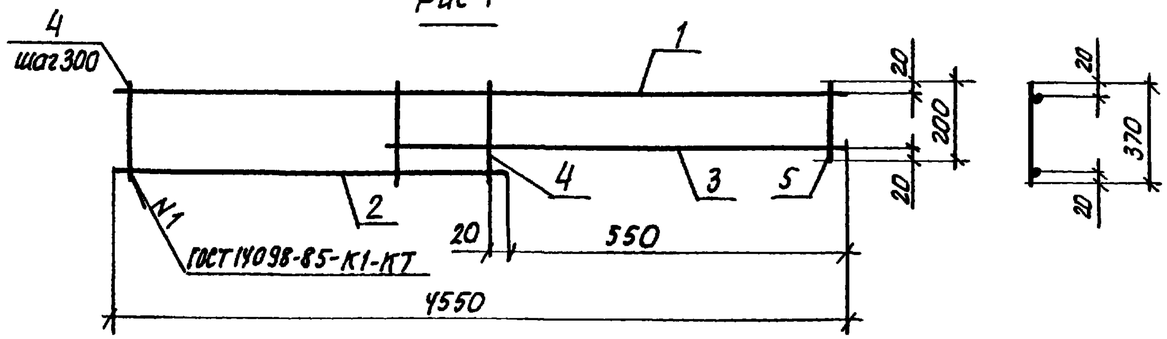

Рис 2

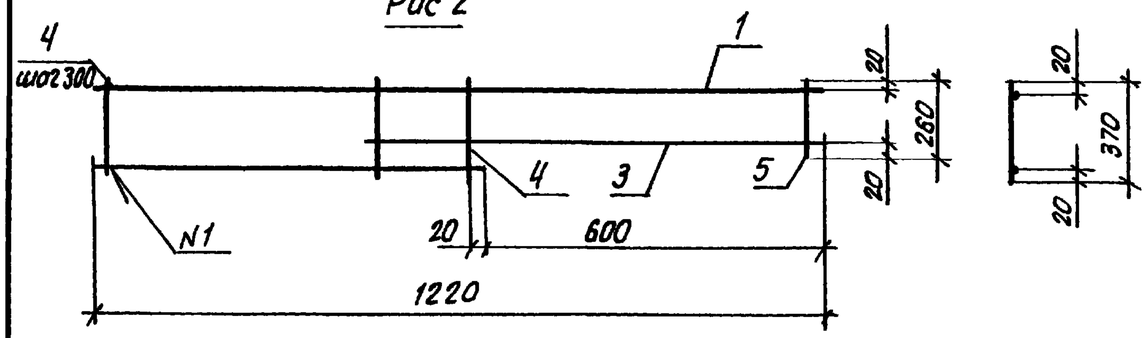

Рис 3

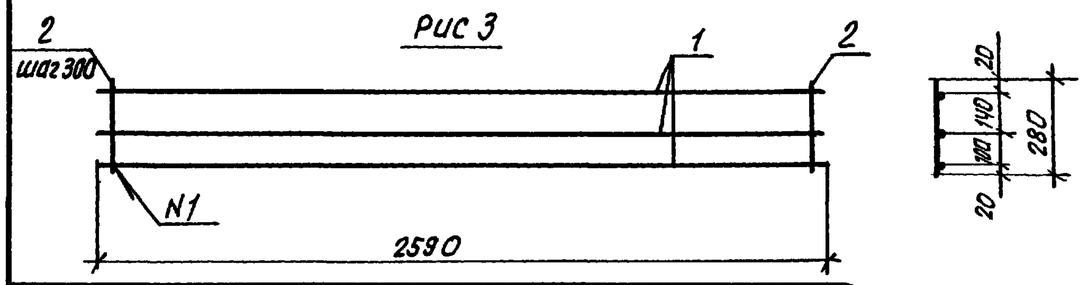

Обозначение	Марка	Рис	Масса кг
100.1-7.2-3 00 00 05	КР 20	1	2,62
—01	КР 21	2	0 70
—02	КР22	3	1.93

Формат	Зона	Поз	Обозначение	Наименование	Кол	Примечание
				1 100 1-7 2-3 00 00 05		КР20
				Детали		
Б4		1		ф8АIII ГОСТ 5781-82*; ℓ=4550	1	1 01 кг
Б4		2		ф6АIII ℓ=4000	1	0 89 кг
Б4		3		ф6АIII ℓ=750	1	0 17 кг
Б4		4		ф4ВрI ГОСТ 6727-80*; ℓ=370	15	0 034 кг
Б4		5		ф4ВрI ℓ=200	2	0 02 кг
				1 100 1-7.2-3 00 00 05-01		КР21
				Детали		
Б4		1		ф6АIII ГОСТ 5781-82*; ℓ=1220	1	0,24
Б4		2		ф6АIII ℓ=820	1	0,14 кг
Б4		3		ф6АIII ℓ=750	1	0 17 кг
Б4		4		ф4ВрI ГОСТ 6727-80*; ℓ=370	3	0.034 кг
Б4		5		ф4ВрI ℓ=260	2	0 024 кг
				1.100.1-7.2-3 00.00 05-02		КР22
				Детали		
Б4		1		ф6АIII ГОСТ 5781-82*; ℓ=2590	3	0 57 кг
Б4		2		ф4ВрI ГОСТ 6727-80*; ℓ=280	9	0.025 кг

Привязан:

Инв. №

Нач. АПМ-1	Печерин		12.89
Гл. констр.	Радашкевич		
Рук гр.	Стабредова		
Проверил	Стабредова		
Разработ	Давыденко		

1.100 1-7.2-3 00.00.05

Каркас плоский КР20 ..КР22

Стадия	Лист	Листов
Р		1

СибЗНИИЭП г Новосибирск

Копировал

Формат А3

Инв № подл | Подпись и дата | Взам инв №

Рис 1

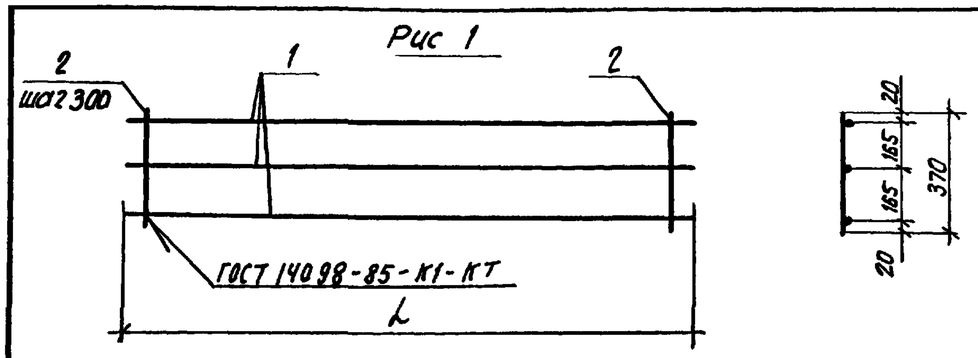

Рис 2

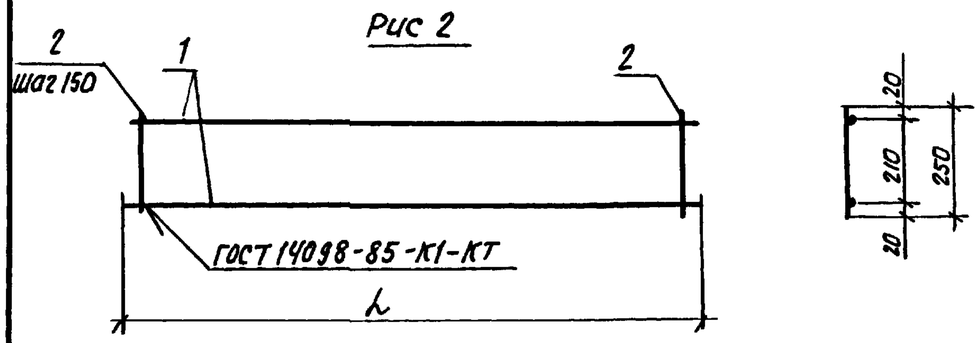

Обозначение	Марка	Рис	L мм	Масса, кг
1 100 1-7 2-3 00 00 06	КР23	1	900	0 70
-01	КР 24	1	600	0 46
-02	КР25	2	2200	2.27
-03	КР26	2	2520	2.60
-04	КР27	2	3350	3 45
-05	КР28	2	4020	4 13

Формат	Зона	Поз	Обозначение	Наименование	Кол	Примечание
				1 100 1-7.2-3 00 00 06		КР23
				Детали		
Б4		1		ф6 AIII ГОСТ 5781-82*; ℓ=900	3	0 2 кг
Б4		2		ф4 врI ГОСТ 6727-80*; ℓ=370	3	0 034 кг
				1 100 1-7.2-3 00.00 06-01		КР24
				Детали		
Б4		1		ф6 AIII ГОСТ 5781-82*, ℓ=600	3	0 13 кг
Б4		2		ф4 врI ГОСТ 6727-80*; ℓ=370	2	0 034 кг
				1 100 1-7.2-3 00 00 06-02		КР25
				Детали		
Б4		1		ф8 AIII ГОСТ 5781-82*, ℓ=2200	2	0 87 кг
Б4		2		ф5 врI ГОСТ 6727-80* ℓ=250	15	0 035 кг
				1.100.1-7.2-3 00 00 06-03		КР26
				Детали		
Б4		1		ф8 AIII ГОСТ 5781-82*, ℓ=2520	2	1 00 кг
Б4		2		ф5 врI ГОСТ 6727-80* ℓ=250	17	0 035 кг
				1 100 1-7.2-3 00 00 06-04		КР27
				Детали		
Б4		1		ф8 AIII ГОСТ 5781-82*, ℓ=3350	2	1 32 кг
Б4		2		ф5 врI ГОСТ 6727-80* ℓ=250	23	0.035 кг
				1 100 1-7.2-3 00.00 06-04		КР28
				Детали		
Б4		1		ф8 AIII ГОСТ 5781-82*, ℓ=4020	2	1 59 кг
Б4		2		ф5 врI ГОСТ 6727-80*, ℓ=250	27	0 035 кг

Привязан

Инв №

Нач АПН	Печерин		12 89
Гл конст	Радащкевич		
Рук гр	Стабредова		
Проверил	Стабредова		
Разработ	Давыденко		

1 100 1-7 2-3 00 00 06

Каркас плоский КР23. КР23

Стадия	Лист	Листов
Р		1

СибЗНИИЭП г Новосибирск

Инв N подл | Подпись и дата | Взам инв N

Копировал Огарков

Формат А3

Рис 1

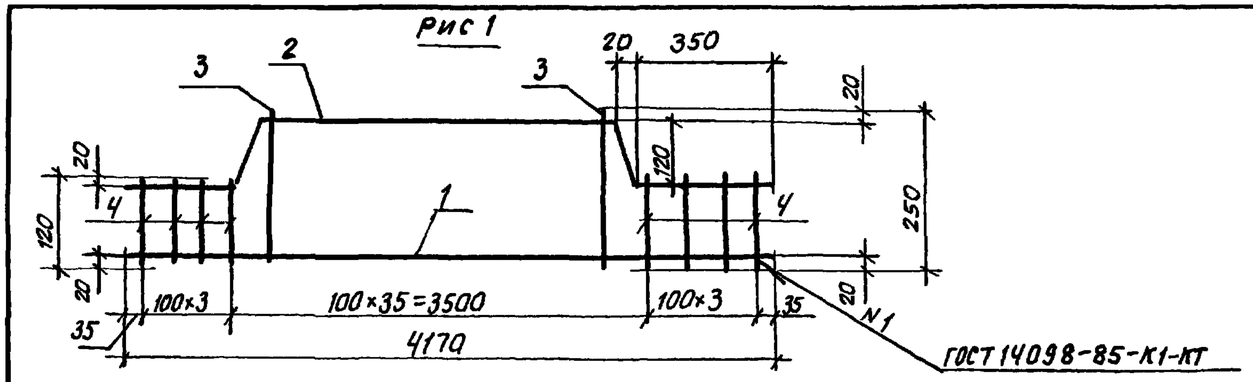

Рис 2

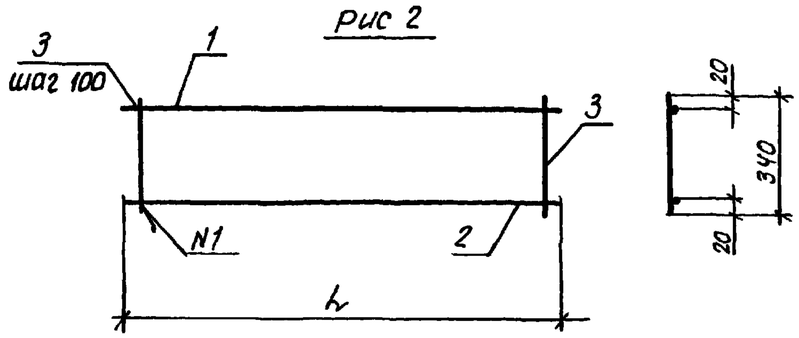

Рис 3

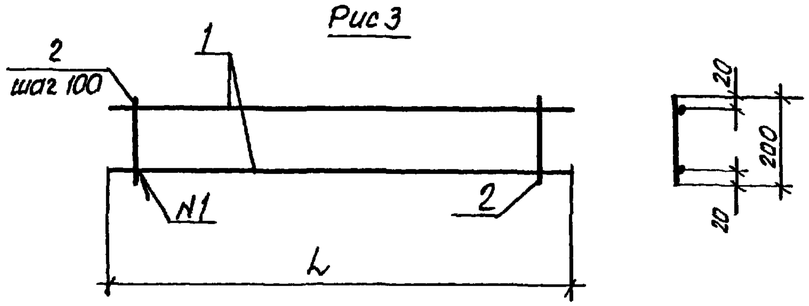

Обозначение	Марка	Рис	L мм	Масса кг
1.100.1-7.2-3 00.00.07	Кр 29	1		4.71
-01	Кр 30	2	2720	5.40
-02	Кр 31	2	4220	8.37
-03	Кр 32	3	750	0.28
-04	Кр 33	3	1300	0.47

Формат	Зона	Поз	Обозначение	Наименование	Кол	Примечание
				1.100.1-7.2-3 00.00.07		Кр 29
				Детали		
Б4		1		ф8АIII ГОСТ5781-82*, ℓ=4170	1	1.65 кг
Б4		2		ф8АIII ℓ=4390	1	1.73 кг
Б4		3		ф5ВрI ГОСТ6727-80*, ℓ=250	34	0.035 кг
Б4		4		ф5ВрI ℓ=120	8	0.017 кг
				1.100.1-7.2-3 00.00.07-01		Кр 30
				Детали		
Б4		1		ф10АIII ГОСТ5781-82*, ℓ=2720	1	1.68 кг
Б4		2		ф12АIII ℓ=2720	1	2.42 кг
Б4		3		ф5ВрI ГОСТ6727-80* ℓ=340	27	0.048 кг
				1.100.1-7.2-3 00.00.07-02		Кр 31
				Детали		
Б4		1		ф10АIII ГОСТ5781-82*, ℓ=4220	1	2.60 кг
Б4		2		ф12АIII ℓ=4220	1	3.75 кг
Б4		3		ф5ВрI ГОСТ6727-80* ℓ=340	42	0.048 кг
				1.100.1-7.2-3 00.00.07-03		Кр 32
				Детали		
Б4		1		ф4ВрI ГОСТ6727-80*; ℓ=750	2	0.07 кг
Б4		2		ф4ВрI ℓ=200	8	0.018 кг
				1.100.1-7.2-3 00.00.07-04		Кр 33
				Детали		
Б4		1		ф4ВрI ГОСТ6727-80*; ℓ=1300	2	0.12 кг
Б4		2		ф4ВрI ℓ=200	13	0.018 кг

Привязан:

Инв №

Нач АПМ I	Печерин		12.89
Гл. констр	Радашкевич		
Рук. гр	Стабредова		
Проверил	Стабредова		
Разработ	Давыденко		

1.100.1-7.2-3 00.00.07

Каркас плоский
Кр 29. 33

Стадия	Лист	Листов
Р		1

СибЗНИИЭП
г. Новосибирск

Копировал Опеарт

Формат А3

Рис 1

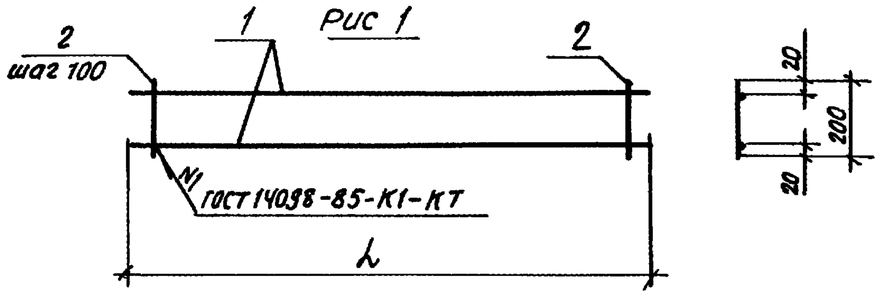

Рис 2

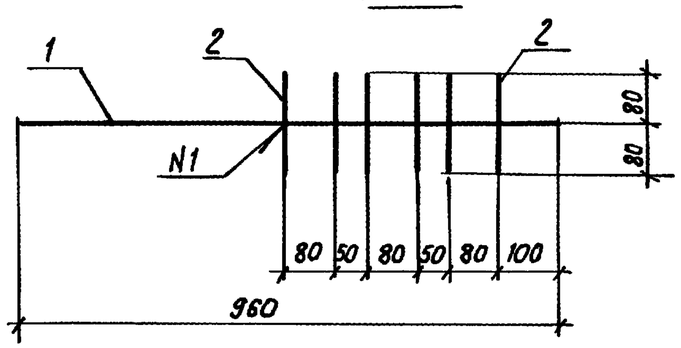

Обозначение	Марка	Рис	L, мм	масса, кг
1.100 1-7.2-3 00 00 08	Кр34	1	1750	0 64
-01	Кр35	1	2100	0 76
-02	Кр36	1	2500	0 91
-03	Кр37	1	3200	1 16
-04	Кр38	2	960	0 18

Формат	Зона	Поз	Обозначение	Наименование	Кол	Примечание
				1.100 1-7.2-3 00 00 08		КР34
				Детали		
Б4		1		ф4ВрI ГОСТ 6727-80* ℓ=1750	2	0 16 кг
Б4		2		ф4ВрI ℓ=200	18	0 018 кг
				1.100 1-7.2-3 00 00 08-01		КР35
				Детали		
Б4		1		ф4ВрI ГОСТ 6727-80*, ℓ=2100	2	0 19 кг
Б4		2		ф4ВрI ℓ=200	21	0 018 кг
				1.100 1-7.2-3 00 00 08-02		КР36
				Детали		
Б4		1		ф4ВрI ГОСТ 6727-80*; ℓ=2500	2	0 23 кг
Б4		2		ф4ВрI ℓ=200	25	0 018 кг
				1.100 1-7.2-3 00 00 08-03		КР37
				Детали		
Б4		1		ф4ВрI ГОСТ 6727-80* ℓ=3200	2	0 29 кг
Б4		2		ф4ВрI ℓ=200	32	0 018 кг
				1.100 1-7.2-3 00 00 08-04		КР38
				Детали		
Б4		1		ф4ВрI ГОСТ 6727-80*; ℓ=960	1	0 09
Б4		2		ф4ВрI ℓ=160	6	0 015

Привязан

Инв. №

Начальн I	Печерин		12 89
Гл. констр.	Радацкевич		
Рук гр	Стабредова		
Провер	Стабредова		
Разработ	Давыденко		

1.100 1-7.2-3 00.00 08

Каркас плоский КР34 КР38

Стадия	Лист	Листов
Р		1

СибЗНИИЭП г Новосибирск

Копировал Тесалина

Формат А3

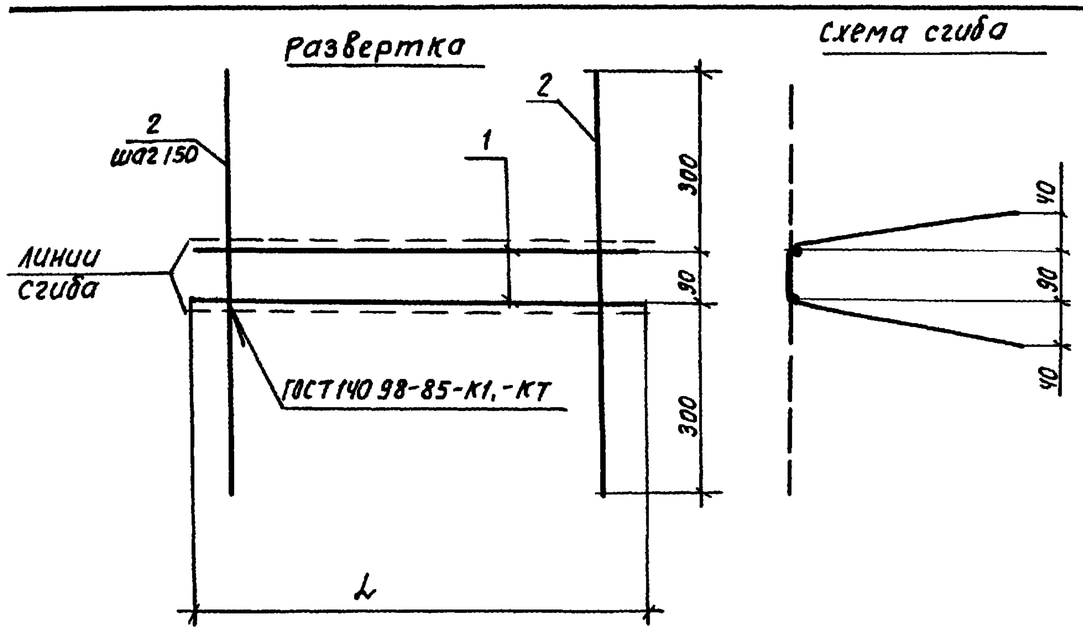

Обозначение	Марка	L	Масса кг
1100 1-7.2-3 00 00 09	ПК1	1500	0 91
—01	ПК2	2430	1 51
—02	ПК3	2750	1 70
—03	ПК4	3300	1 99
—04	ПК5	4220	2 52
—05	ПК6	4820	2 90

Формат	Зона	Поз	Обозначение	Наименование	Кол	Примечание
				1100 1-7 2-3 00 00 09		ПК1
				Детали		
Б4		1		ф4врI ГОСТ 6727-80* ℓ=1500	2	0 14кг
Б4		2		ф4врI ℓ=690	10	0 063кг
				1 100 1-7 2-3 00 00 09-01		ПК2
				Детали		
Б4		1		ф4врI ГОСТ 6727-80*, ℓ=2430	2	0 22 кг
Б4		2		ф4врI ℓ=690	17	0 063кг
				1 100 1-7.2-3 00 00 09-02		ПК3
				Детали		
Б4		1		ф4врI ГОСТ6727-80*, ℓ=2750	2	0 25кг
Б4		2		ф4врI ℓ=690	19	0 063кг
				1 100 1-7.2-3 00 00 09-03		ПК4
				Детали		
Б4		1		ф4врI ГОСТ6727-80*, ℓ=3300	2	0 30 кг
Б4		2		ф4врI ℓ=690	22	0 063 кг
				1 100 1-7 2-3 00 00 09-04		ПК5
				Детали		
Б4		1		ф4врI ГОСТ 6727-80*, ℓ=4220	2	0 38 кг
Б4		2		ф4врI ℓ=690	28	0.063кг
				1100 1-7 2-3 00 00 09-05		ПК6
				Детали		
Б4		1		ф4врI, ГОСТ6727-80*, ℓ=4820	2	0 44
Б4		2		ф4врI ℓ=690	32	0 063кг

Привязан

Инв №

Нач АПК I	Печерин		12.89
Гл констр.	Радашкевич		
Рук гр	Стабредова		
Проверил	Стабредова		
Разработ	Давыденко		

1 100 1-7. 2-3 00 00 09

Изделия арматурные ПК1 ПК6

Стадия	Лист	Листов
Р		1

СибЗНИИЭП г Новосибирск

Копировал. Стеарина

Формат А3

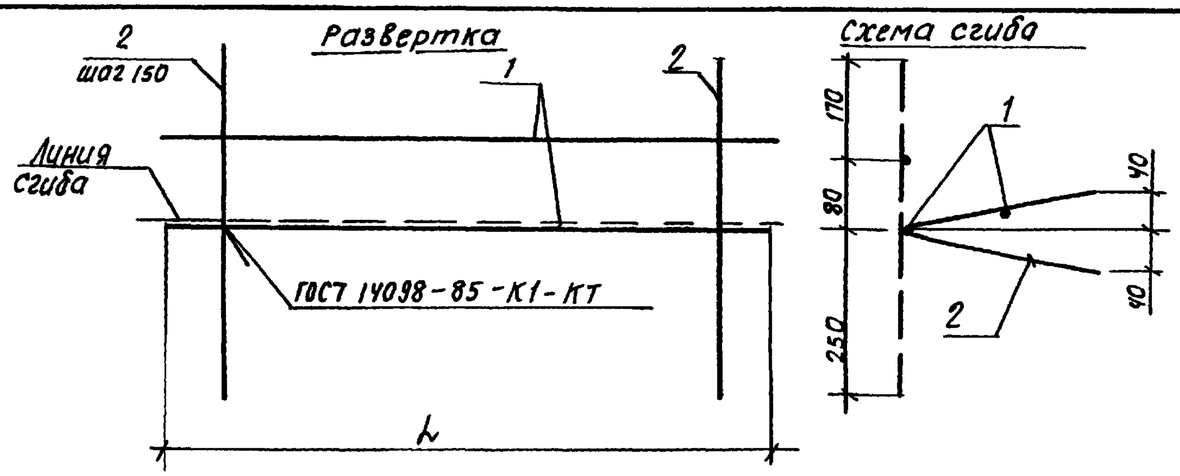

Формат	Зона	Поз	Обозначение	Наименование	Кол	Примечание
				1100.1-7 2-3 00 00 10		ПК7
				Детали		
Б4		1		ф4ВрI ГОСТ 6727-80*, ℓ=1500	2	0 14
Б4		2		ф5ВрI ℓ=500	10	0 07
				1 100 1-7 2-3 00 00 10-01		ПК8
				Детали		
Б4		1		ф4ВрI ГОСТ6727-80*, ℓ=2630	2	0 24кг
Б4		2		ф5ВрI ℓ=500	18	0 07кг
				1 100 1-7, 2-3 00.00 10-02		ПК9
				Детали		
Б4		1		ф4ВрI ГОСТ6727-80*; ℓ=2850	2	0 26кг
Б4		2		ф5ВрI ℓ=500	19	0 07кг
				1 100.1-7, 2-3 00 00 10-03		ПК10
				Детали		
Б4		1		ф4ВрI ГОСТ6727-80*, ℓ=3450	2	0 31кг
Б4		2		ф5ВрI ℓ=500	23	0 07кг
				1 100 1-7 2-3 00 00 10-04		ПК11
				Детали		
Б4		1		ф4ВрI ГОСТ6727-80*, ℓ=3760	2	0 34кг
Б4		2		ф5ВрI ℓ=500	25	0 07кг
				1 100 1-7 2-3 00 00 10-05		ПК12
				Детали		
Б4		1		ф4ВрI ГОСТ 6727-80*; ℓ=4350	2	0 40кг
Б4		2		ф5ВрI ℓ=500	29	0 07кг

Обозначение	Марка	L	Масса, кг
1 100 1-7 2-3 00 00 10	ПК7	1500	0 98
—01	ПК8	2630	1 74
—02	ПК9	2850	1 85
—03	ПК10	3450	2 23
—04	ПК11	3760	2.43
—05	ПК12	4350	2.83

Привязан

Инв №

Взам инв № | Подпись и дата | Инв № подл

Нач АПМ I	Печерин		12 89
Гл констр	Радашкевич		
Рук гр.	Стабредова		
Проверил	Стабредова		
Разраб.	Довыденко		

1 100 1-7 2-3 00 00.10

Изделия арматурные ПК7. ПК12

Стадия	Лист	Листов
Р		1

СибЗНИИЭП г Новосибирск

Копировал Опарина

Формат А3

Рис 1
Развертка

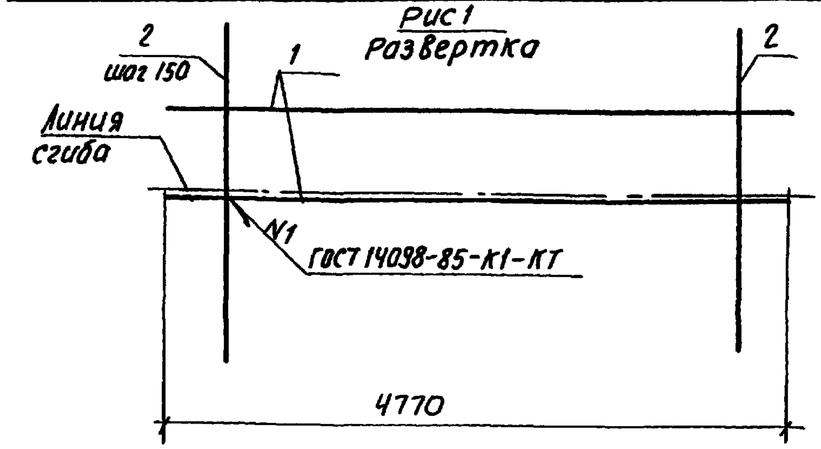

Схема сгиба

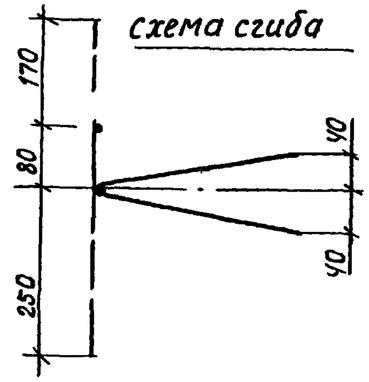

Рис 2

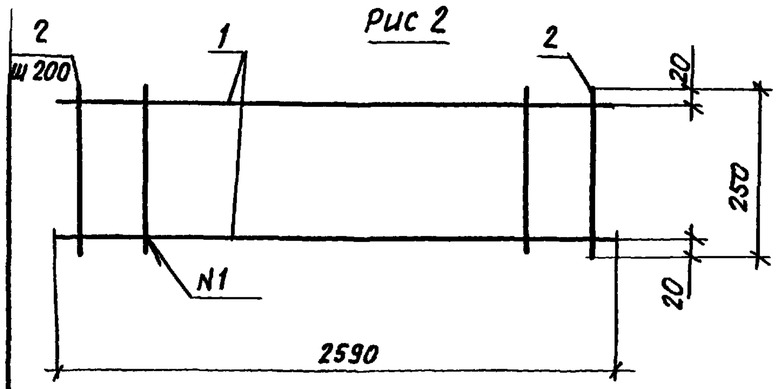

Рис 3

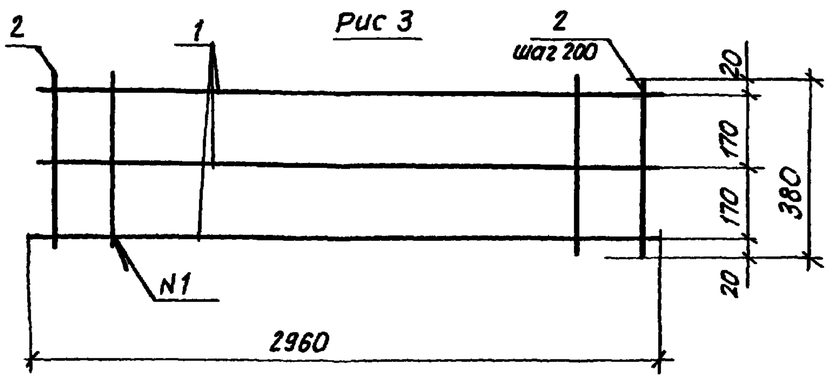

Формат	Зона	Поз	Обозначение	Наименование	Кол	Примечание
				1100 1-7 2-3 00 00 11		ПК13
				Детали		
Б4		1		ф48рI ГОСТ 6727-80* ℓ=4770	2	0 43кг
Б4		2		ф5 ВрI ℓ=500	32	0 07кг
				1100 1-7 2-3 00 00 11-01		СН1
				Детали		
Б4		1		ф38рI ГОСТ 6727-80* ℓ=2590	2	0 13кг
Б4		2		ф38рI ℓ=250	13	0 013кг
				1100 1-7 2-3 00 00 11-02		СН2
				Детали		
Б4		1		ф38рI ГОСТ 6727-80* ℓ=2960	3	0 15кг
Б4		2		ф38рI ℓ=380	15	0,019кг

Обозначение	Марка	Рис	Масса, кг
1100 1-7 2-3 00 00 11	ПК13	1	3.10
-01	СН1	2	0 43
-02	СН2	3	0 74

Привязан

Инв №

Нач АПК	Печерин		12.89
Гл констр	Радашкевич		
Рук гр	Стабредова		
Проверил	Стабредова		
Разраб	Давыденко		

1100 1-7 2-3 00 00 11

Изделия арматурные ПК13, СН1, СН2

Стадия	Лист	Листов
Р		1

СибЗНИИЭП г. Новосибирск

Инв. № подл. | Подпись и дата | Взам. инв. №

Копировал Теорин

Формат А3

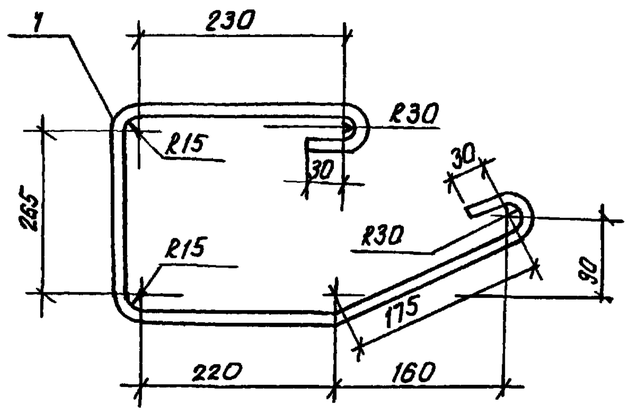

Формат	Зона	Поз.	Обозначение	Наименование	Кол.	Примечание
				Детали		
А4		1		ф12АI ГОСТ 5781-82*; ℓ=1250	1	1.11кг

Привязан

Инв. №

Нач.АПМ I	Печерин		12 89	1.100 1-7.2-3 00 00.12	
Гл.констр.	Радашкевич			Анкер А1	Стадия: Р; Лист: ; Листов: 1
Рук.гр	Стабредова				СибЗНИИЭП г. Новосибирск
Провер.	Давыденко				
Разраб.	Степанова				

Взам.инв.№ | Подпись и дата | Инв.№ подл.

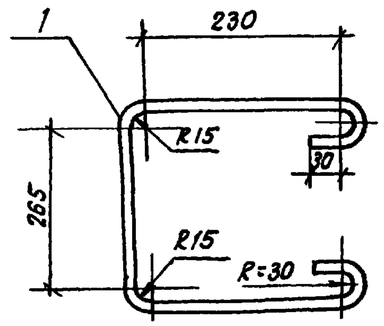

Формат	Зона	Поз.	Обозначение	Наименование	Кол.	Примечание
				Детали		
А4		1		ф10АI ГОСТ 5781-82*; ℓ=1060	1	0.65кг

Привязан

Инв. №

Нач.АПМ.	Печерин		12 89	1.100.1-7.2-3 00 00.13	
Гл.конст.	Радашкевич			Анкер А2	Стадия: Р; Лист: ; Листов: 1
Рук.гр	Стабредова				СибЗНИИЭП г. Новосибирск
Провер	Давыденко				
Разраб.	Степанова				

Взам.инв.№ | Подпись и дата | Инв.№ подл.

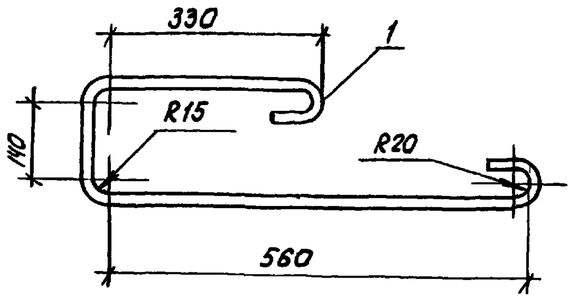

Формат	Зона	Поз	Обозначение	Наименование	Кол	Примечание
				Детали		
А4		1		ф12АI ГОСТ 5781-82*, ℓ=1200	1	1 07кг

Привязан.

Инв. №

Взам инв №

Подпись и дата

Инв. № подл.

Нач. АПМ.	Печерин		12 89
Гл. констр.	Радашкевич		
Рук. гр	Стадредова		
Провер	Давыденко		
Разраб.	Степанова		

1100 1-7.2-3 00.00 14

Анкер А3

Стадия	Лист	Листов
Р		1

СибЗНИИЭП г. Новосибирск

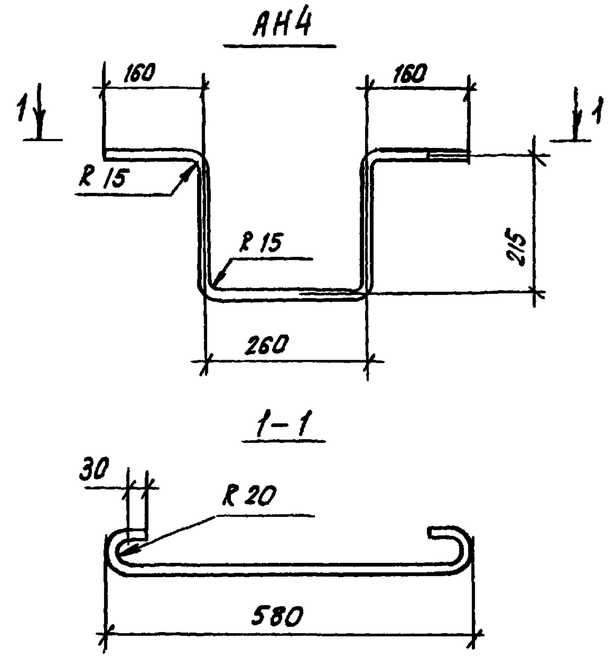

Формат	Зона	Поз	Обозначение	Наименование	Кол	Примечание
				Детали		
А4		1		ф12АI ГОСТ 5781-82*, ℓ=1140	1	1 01кг

Привязан

Инв №

Взам инв №

Подпись и дата

Инв. № подл

Нач АПМ	Печерин		12 89
Гл. конст	Радашкевич		
Рук гр.	Стадредова		
Провер.	Давыденко		
Разраб.	Степанова		

1100 1-7.2-3 00 00 15

Анкер А4

Стадия	Лист	Листов
Р		1

СибЗНИИЭП г. Новосибирск

Копировал: Стадрнет

Формат А3

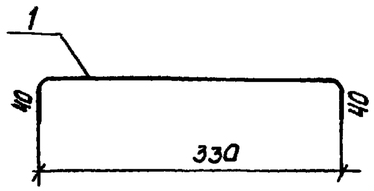

Формат	Зона	Поз.	Обозначение	Наименование	Кол.	Примечание
				Детали		
А4		1		ФВАIII ГОСТ 5781-82*; ℓ=410	1	0,09 кг

Взам. инв. №

Подпись и дата

Инв. № подл.

Привязан:

Инв. №

Нач. АПН.	Печерин		12.89	1.100 1-7.2-3 00.00.16		
Гл. констр	Радашкевич			Отдельный стержень ОС1	Стадия: Р	Лист:	Листов: 1
Рук. гр	Стабредова				СибЗНИИЭП г. Новосибирск	
Провер	Давыденко					
Разраб.	Степанова					

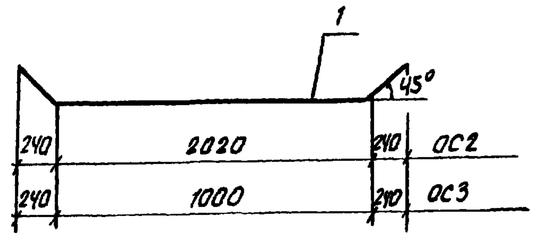

Формат	Зона	Поз.	Обозначение	Наименование	Кол	Примечание
				1.100.1-7.2-3 00.00.17		ОС2
				Детали		
А4		1		ФВАIII, ГОСТ 5781-82*; ℓ=2500	1	1.00
				1.100.1-7.2-3 00 00.17-01		ОС3
				Детали		
А4		1		ФВАIII ГОСТ 5781-82*; ℓ=1500	1	0,59

Взам. инв. №

Подпись и дата

Инв. № подл.

Привязан

Инв. №

Нач. АПН.	Печерин		12.89	1.100.1-7.2-3 00.00.17		
Гл. конст.	Радашкевич			Отдельный стержень ОС2, ОС3	Стадия: Р	Лист:	Листов: 1
Рук. гр.	Стабредова				СибЗНИИЭП г. Новосибирск	
Провер.	Давыденко					
Разраб.	Степанова					

Копировал: Оскарп

Формат А3

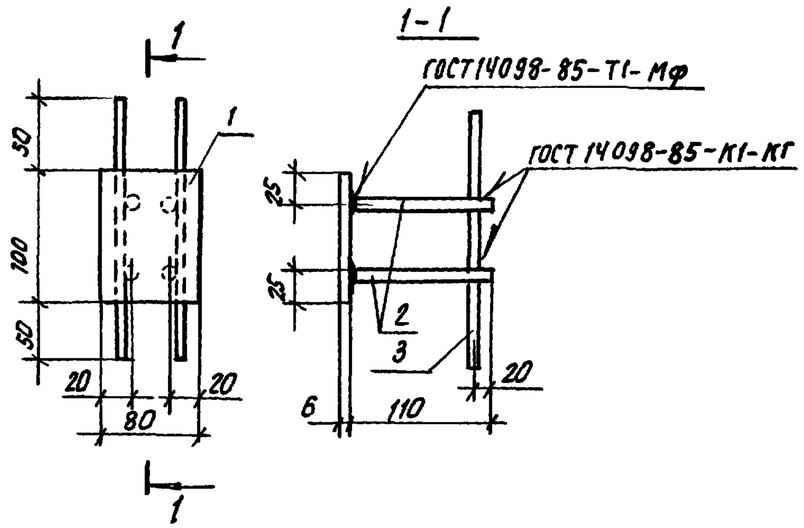

Формат	Зона	Поз	Обозначение	Наименование	Кол	Примечание
				Детали		
Б4		1		-6×80 ГОСТ 19903-74*, ℓ-100	1	0.38кг
Б4		2		ф10АII ГОСТ5781-82*, ℓ=110	4	0.07кг
Б4		3		ф4ВрI ГОСТ6727-80*, ℓ=200	2	0.02кг

Масса закладного изделия - 0.70 кг

Привязан.

Инв. №

Взам. инв № | Подпись и дата | Инв № подл.

Нач. АПМ.	Печерин		12.89
Гл. констр.	Радашкевич		
Рук. гр.	Стадредова		
Провер.	Давыденко		
Разраб.	Степанова		

1.100.1-7.2-3 00.00.18

Изделие закладное М1

Стадия	Лист	Листов
Р		1

СибЗНИИЭП г. Новосибирск

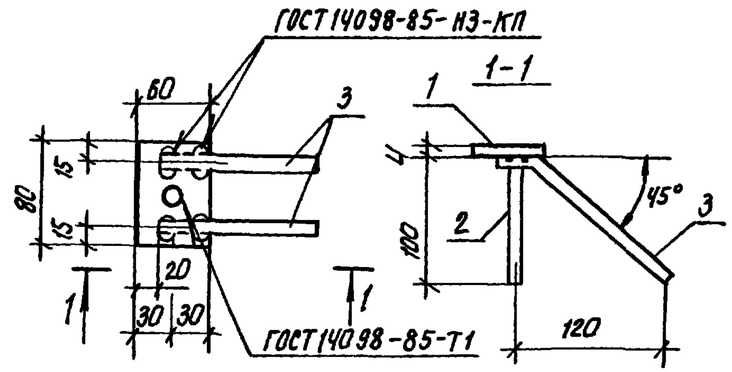

Формат	Зона	Поз	Обозначение	Наименование	Кол.	Примечание
				Детали		
Б4		1		-4×60 ГОСТ19903-74*; ℓ=80	1	0.15кг
Б4		2		ф10АII ГОСТ6781-82*; ℓ=100	1	0.06кг
Б4		3		ф10АII ГОСТ 5781-82*; ℓ=200	2	0.12кг

Масса закладного изделия - 0.45кг

Привязан.

Инв №

Взам. инв № | Подпись и дата | Инв № подл.

Нач. АПМ.	Печерин		12.89
Гл. конст.	Радашкевич		
Рук. гр.	Стадредова		
Провер.	Давыденко		
Разраб.	Степанова		

1.100.1-7.2-3 00.00.19

Изделие закладное М2

Стадия	Лист	Листов
Р		1

СибЗНИИЭП г. Новосибирск

Копировал: Стеар

Формат А3

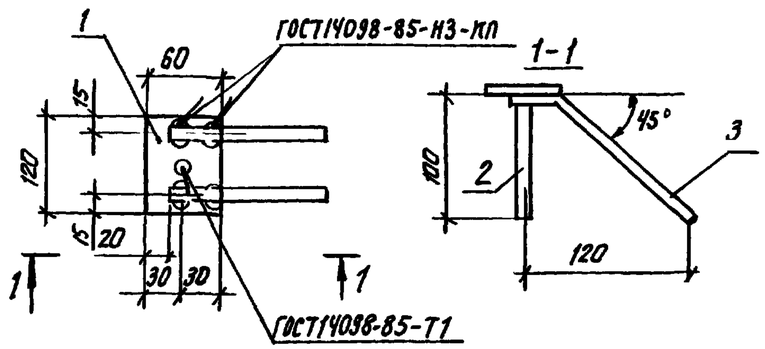

Формат	Зона	Поз	Обозначение	Наименование	Кол	Примечание
				Детали		
Б4		1		—4×60 ГОСТ 19903-74*; ℓ=120	1	0.23кг
Б4		2		ф10АII ГОСТ 5781-82*; ℓ=100	1	0.06кг
Б4		3		ф10АII ГОСТ 5781-82*; ℓ=200	2	0.12кг

Масса закладного изделия – 0,53кг

Привязан

Инв №

Взам. инв. № | Подпись и дата | Инв № подл.

Нач. АПМ	Печерин		12 89	1.100 1-7.2-3 00 00 20
Гл. констр.	Радашкевич			Изделие закладное М3
Рук. гр.	Стадредова			Стадия: Р; Лист: ; Листов: 1
Провер.	Давыденко			СибЗНИИЭП г. Новосибирск
Разраб.	Степанова			

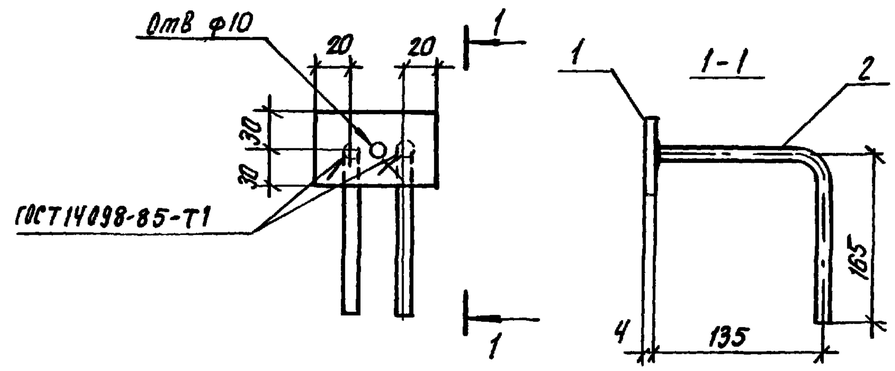

Формат	Зона	Поз	Обозначение	Наименование	Кол	Примечание
				Детали		
Б4		1		—4×60 ГОСТ 19903-74*; ℓ=80	1	0.15кг
Б4		2		ф10АII ГОСТ 5781-82*; ℓ=300	2	0,19кг

Масса закладного изделия -0,53кг

Привязан.

Инв. №

Взам. инв. № | Подпись и дата | Инв № подл.

Нач. АПМ	Печерин		12 89	1.100 1-7.2-3 00.00 21
Гл. констр.	Радашкевич			Изделие закладное М4
Рук. гр.	Стадредова			Стадия: Р; Лист: ; Листов: 1
Провер.	Давыденко			СибЗНИИЭП г Новосибирск
Разраб.	Степанова			

Копировал: Тесарюк Формат А3

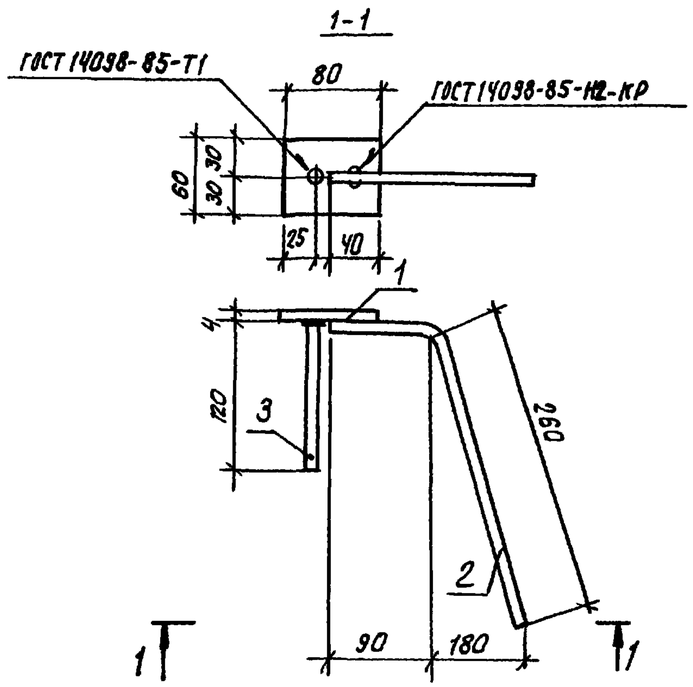

Формат	Зона	Поз	Обозначение	Наименование	Кол.	Примечание
				Детали		
Б4		1		−4×60 ГОСТ 19903-74*, ℓ=80	1	0,15кг
Б4		2		ф10АII ГОСТ 5781-82*, ℓ=350	1	0,22кг
Б4		3		ф10АII ГОСТ 5781-82*, ℓ=120	1	0,07кг

Масса закладного изделия – 0,44кг

Привязан

Инв №

1.100 1-7.2-3 00 00 22

Нач. АПМ.I	Печерин		12.89
Гл. констр.	Радашкевич		
Рук. гр.	Стадредова		
Провер.	Давыденко		
Разраб.	Степанова		

Изделие закладное М5

Стадия	Лист	Листов
Р		1

СибЗНИИЭП г. Новосибирск

Взам. инв. № | Подпись и дата | Инв. № подл.

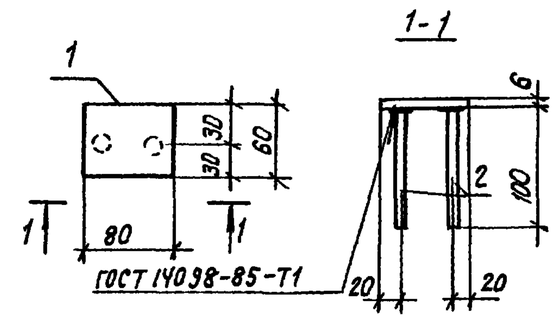

Формат	Зона	Поз	Обозначение	Наименование	Кол	Примечание
				Детали		
Б4		1		−6×60 ГОСТ 19903-74*, ℓ=80	1	0,28кг
Б4		2		ф10АII ГОСТ 5781-82*, ℓ=100	2	0,06кг

Масса закладного изделия – 0,35кг

Привязан

Инв. №

1.100 1-7.2-3 00 00 23

Нач. АПМ.I	Печерин		12.89
Гл. констр.	Радашкевич		
Рук. гр.	Стадредова		
Провер.	Давыденко		
Разраб.	Степанова		

Изделие закладное М6

Стадия	Лист	Листов
Р		1

СибЗНИИЭП г. Новосибирск

Взам. инв. № | Подпись и дата | Инв. № подл.

Копировал. Формат А3

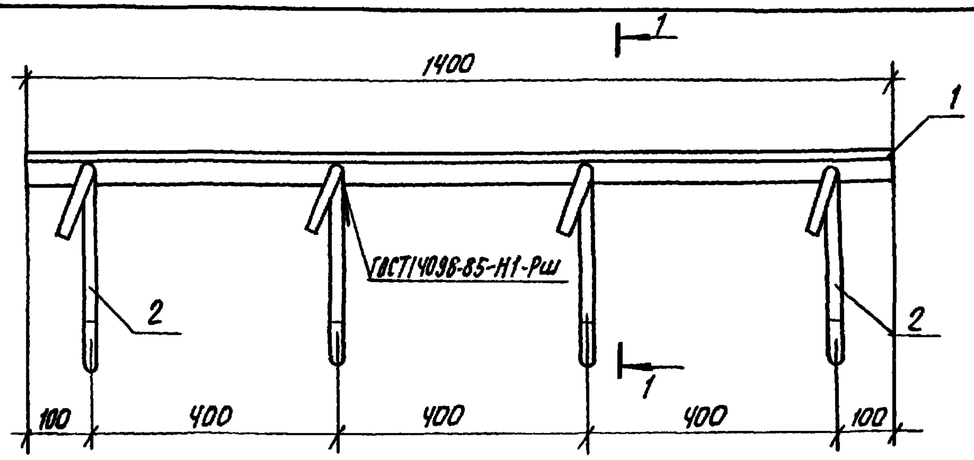

1–1

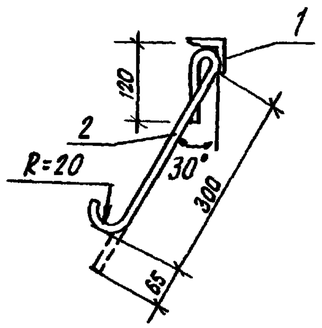

Формат	Зона	Поз	Обозначение	Наименование	Кол	Примечание
				Детали		
Б4.		1		L 56×5 ГОСТ 8509-86 ℓ=1400	1	5,95кг
Б4		2		ф10 А II ГОСТ 5781-82*, ℓ=550	4	0,34кг

Масса закладного изделия – 7,31кг

Привязан

Инв. №

Начальн	Печерсин		12.89	1.100.1-7.2-3 00 00 24	
Гл конструктор	Радшкевич			Изделие закладное М7	Стадия: Р; Лист: ; Листов: 1
Рук. гр.	Стафредова				СибЗНИИЭП г. Новосибирск
Провер.	Давыденко				
Разраб	Степанова				

Взам инв. № | Подпись и дата | Инв. № подл.

Привязан.

Инв. №

Рук. гр.			
Провер.			
Разраб			

Стадия | Лист | Листов

СибЗНИИЭП г. Новосибирск

Формат А3

Обозначение	Наименование	Код на испол. —	01	02	03	04				Примечание
	Документация									
00 00.25 СБ	сборочный чертеж	×	×	×	×	×				Масса ед (кг)
	Детали									
	ГОСТ 5781-82*									
	ф 10 Ас II, L = 1270	1								0 78
	ф 12 Ас II, L = 1390		1							1 23
	ф 14 Ас II, L = 1550			1						1 87
	ф 16 Ас II, L = 1670				1					2,64
	ф 18 Ас II, L = 1790					1				3,58
Формат		А4	А4	А4	А4	А4				
Зона										
Поз.		1	1	1	1	1				

Инв. № подл. | Подпись и дата | Взам. инв. №

Нач. АПН	Печерин		12.89	
Гл. констр.	Радашкевич			
Рук. гр.	Стабредова			
Провер.	Давиденко			
Разраб.	Степанова			

Привязан

Инв. №

1.100 1-7.2-3 00.00 25

Петли монтажные П1...П5

Стадия: Р | Лист | Листов: 1

СибЗНИИЭП г. Новосибирск

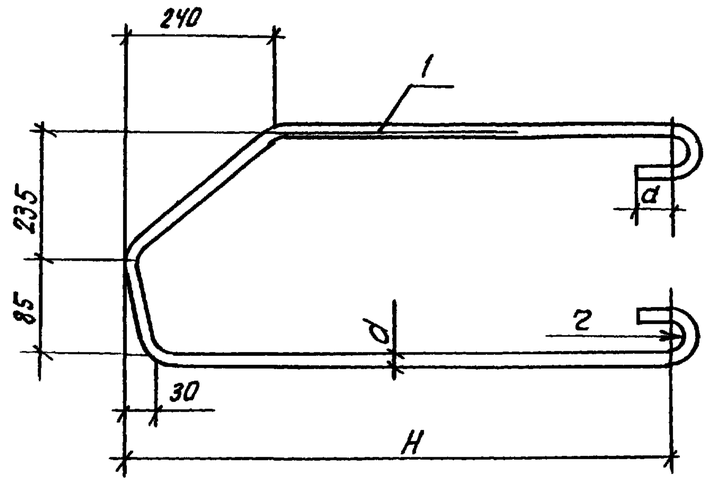

Обозначение	Марка	Размеры, мм d	a	r	H	Масса, кг
1 100 1-7.2-3 00 00 25	П1	10	30	20	460	0 78
— 01	П2	12	30	20	520	1.23
— 02	П3	14	50	30	580	1.87
— 03	П4	16	50	30	640	2.64
— 04	П5	18	50	30	700	3,58

Привязан.

Инв №

Инв. № подл. | Подпись и дата | Взам. инв. №

1.100 1-7 2-3 00 00 25 СБ

Нач АПН-1	Печерин		12 89
Гл констр.	Радашкевич		
Рук гр	Стабредова		
Провер.	Давиденко		
Разраб.	Степанова		

Петли монтажные П1..П5 Сборочный чертеж

Стадия	Лист	Листов
Р		1

СибЗНИИЭП г. Новосибирск

Копировал. Формат А3

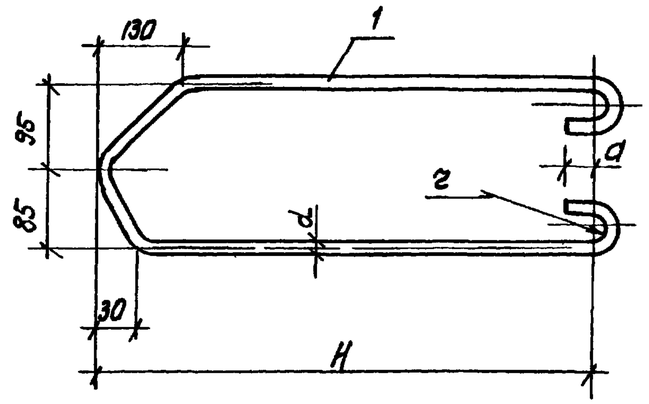

Обозначение	Марка	Размеры, мм d	a	r	H	Масса, кг
1.100 1-7.2-3 00.00.26	П6	14	50	30	540	1,69
-01	П7	16	50	30	600	2,40
-02	П8	18	50	30	660	3,28
-03	П9	10	30	20	460	0,74

Привязан:

Инв. №

Нач. АПК	Печерсин		12.89	1.100 1-7.2-3 00.00.26 СБ
Гл. конст	Радашкевич			Петли монтажные П6...П9 Сборочный чертеж
Рук гр	Стафредова			Стадия Р · Лист · Листов 1
Провер	Давыденко			СибЗНИИЭП г. Новосибирск
Разраб	Степанова			

Инв. № подл. | Подпись и дата | Взам. инв. №

Копировал. Тсарин

Формат А3

Наименование	Обозначение	Кол на исполн –	01	02	03							Примечание
Документация												
Сборочный чертеж	00.00.26 СБ											
Детали												
ГОСТ 5781-82*												
Ф14 АСII l=1400		1										1,69
Ф16 АСII l=1520			1									2,40
Ф18 АСII l=1640				1								3,28
Ф10 АСII, l=1200					1							0,74
Поз		1	1	1	1							
Зона												
Формат		А4	А4	А4	А4							

Привязан:

Инв. №

Нач. АПК	Печерсин		12.89	1.100 1-7.2-3 00.00.26
Гл. конст	Радашкевич			Петли монтажные П6...П9
Рук гр	Стафредова			Стадия Р · Лист · Листов 1
Провер	Давыденко			СибЗНИИЭП г. Новосибирск
Разраб	Степанова			

Инв. № подл. | Подпись и дата | Взам. инв. №

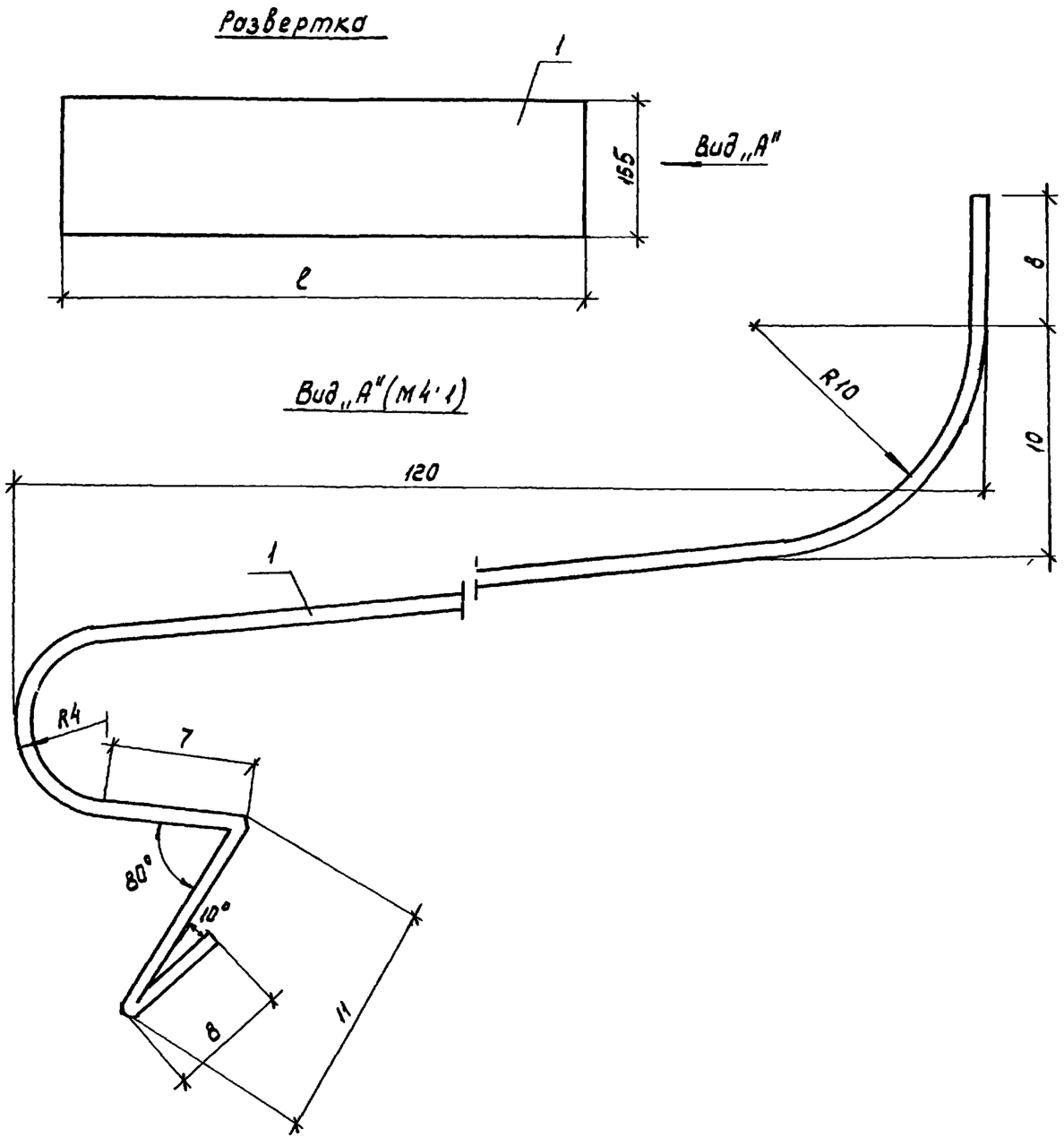

Обозначение	Марка	ℓ, мм	Масса, кг
1.100 1-7.2-3 00.00.27	тип 1	1350	1.31
-01	тип 2	1770	1.71
-02	тип 3	600	0.58
-03	тип 4	2100	2.03
-04	тип 5	2670	2.59

Формат	Зона	Поз	Обозначение	Наименование	Кол	Примечание
				1.100 1-7 2-3 00 00 27		тип 1
				Детали		
		1		-0,8×155 ГОСТ 14918-80*, ℓ=1350	1	
				1.100 1-7 2-3 00 00 27-01		тип 2
				Детали		
		1		-0,8×155 ГОСТ 14918-80*, ℓ=1770	1	
				1.100 1-7 2-3 00.00.27-02		тип 3
				Детали		
		1		-0,8×155 ГОСТ 14918-80*, ℓ=600	1	
				1.100 1-7 2-3 00.00 27-03		тип 4
				Детали		
		1		-0,8×155 ГОСТ 14918-80*, ℓ=2100	1	
				1.100 1-7 2-3 00 00 27-04		тип 5
				Детали		
		1		-0,8×155 ГОСТ 14918-80*, ℓ=2670	1	

Инв № подл | Подпись и дата | Взам инв №

Нач АПМ I	Печерин		
Гл. констр	Радашкевич		
Рук гр	Стабредова		
Провер	Стабредова		
Разраб	Давыденко		

1.100 1-7 2-3 00 00 27

Слив подоконный

Стадия	Лист	Листов
Р		1

СибЗНИИЭП г. Новосибирск

Копировал Шепталина

Формат А3