ТИПОВЫЕ КОНСТРУКЦИИ, ИЗДЕЛИЯ И УЗЛЫ ЗДАНИЙ И СООРУЖЕНИЙ

Серия 1.465.1-3/80

ПЛИТЫ ПОКРЫТИЙ ЖЕЛЕЗОБЕТОННЫЕ РЕБРИСТЫЕ РАЗМЕРОМ 3×12 м ДЛЯ ОДНОЭТАЖНЫХ ЗДАНИЙ

Выпуск 1

ПЛИТЫ 1-ГО ТИПОРАЗМЕРА
БЕЗ ПРОЕМОВ И С ПРОЕМАМИ В ПОЛКЕ ДЛЯ ПРОПУСКА ВЕНТШАХТ

РАБОЧИЕ ЧЕРТЕЖИ

18461-02
ЦЕНА 3-57

ТИПОВЫЕ КОНСТРУКЦИИ, ИЗДЕЛИЯ И УЗЛЫ ЗДАНИЙ И СООРУЖЕНИЙ

Серия 1.465.1-3/80

ПЛИТЫ ПОКРЫТИЙ ЖЕЛЕЗОБЕТОННЫЕ РЕБРИСТЫЕ РАЗМЕРОМ 3×12 м ДЛЯ ОДНОЭТАЖНЫХ ЗДАНИЙ

Выпуск 1

ПЛИТЫ 1-ГО ТИПОРАЗМЕРА БЕЗ ПРОЕМОВ И С ПРОЕМАМИ В ПОЛКЕ ДЛЯ ПРОПУСКА ВЕНТШАХТ

РАБОЧИЕ ЧЕРТЕЖИ

РАЗРАБОТАНЫ:

Киевский ПРОМСТРОЙПРОЕКТ ГОССТРОЯ СССР
Гл. инж. ин-та — И.Г. Харитонов
Начальник ОТП — С.И. Славуский
Гл. инж. проекта ОТП — В.А. Козлов

ЦНИИПРОМЗДАНИЙ ГОССТРОЯ СССР
Гл. инж. ин-та — И.А. Петров
Начальник ОТНК — А.Я. Розенблюм
Гл. инж. проекта — В.А. Бажанова

НИИЖБ ГОССТРОЯ СССР
Зам. директора ин-та — Н.Н. Коровин
Рук. лаборатории №3 — Г.И. Бердичевский

НИИСК ГОССТРОЯ СССР
Директор ин-та — А.И. Буракас
Рук. лаборатории — А.Д. Либерман
Ст. научный сотрудник — М.А. Янкелевич

Утверждены и введены в действие с 01.04.83 Госстроем СССР постановлением Госстроя СССР от 19.01.83 №15

Обозначение	Наименование	Стр.
1.465.1-3/80.1-ПЗ	Пояснительная записка	3-12
1.465.1-3/80.1-1ГЧ	Плита железобетонная без проемов в полке. Габаритный чертеж	13-15
1.465.1-3/80.1-1	Плита железобетонная без проемов в полке	16-20
1.465.1-3/80.1-1СБ	Плита железобетонная без проемов в полке Сборочный чертеж	21-26
1.465.1-3/80.1-2ГЧ	Плита железобетонная с проемом диаметром 400 мм для пропуска вентшахт. Габаритный чертеж	27-29
1.465.1-3/80.1-2	Плита железобетонная с проемом диаметром 400 мм для пропуска вентшахт.	30-35
1.465.1-3/80.1-2СБ	Плита железобетонная с проемом диаметром 400 мм для пропуска вентшахт. Сборочный чертеж	36-41
1.465.1-3/80.1-3ГЧ	Плита железобетонная с проемом диаметром 700 мм для пропуска вентшахт. Габаритный чертеж	42-44
1.465.1-3/80.1-3	Плита железобетонная с проемом диаметром 700 мм для пропусков вентшахт.	45-50
1.465.1-3/80.1-3СБ	Плита железобетонная с проемом диаметром 700 мм для пропуска вентшахт. Сборочный чертеж	51-56
1.465.1-3/80.1-4ГЧ	Плита железобетонная с проемом диаметром 1000 мм для пропуска вентшахт. Габаритный чертеж	57-59
1.465.1-3/80.1-4	Плита железобетонная с проемом диаметром 1000 мм для пропуска вентшахт	60-65
1.465.1-4СБ	Плита железобетонная с проемом диаметром 1000 мм для пропуска вентшахт. Сборочный чертеж	66-71
1.465.1-3/80.1-5ГЧ	Плита железобетонная с проемом диаметром 1450 мм для пропуска вентшахт. Габаритный чертеж	72-74
1.465.1-3/80.1-5	Плита железобетонная с проемом диаметром 1450 мм для пропуска вентшахт.	75-80
1.465.1-3/80.1-5СБ	Плита железобетонная с проемом диаметром 1450 мм для пропуска вентшахт. Сборочный чертеж	81-86
1.465.1-3/80.1-СМ	Схема испытаний плит	87-92

Начотд	Савуская		1.465.1-3/80.1
ГИП	Козлов		Содержание
Рук.гр.	Дужак		Стадия: Р; Лист: 1; Листов: 2
			Госстрой СССР Киевский Промстройпроект

Инв. № подл. | Подпись и дата | Взам. инв. №

1.465.1-3/80.1 Лист 2

18461-02 3

Общие сведения

Выпуск 1 серии 1.465.1-3/80 содержит рабочие чертежи железобетонных предварительно напряженных плит размером 3х12м 1-го типоразмера без проемов в полке (типа ПГ) и с проемами в полке для пропуска вентшахт с дефлекторами, зонтами и крышными вентиляторами (типа ПВ).

Рабочие чертежи арматурных и закладных изделий для указанных выше плит приведены в Выпуске 4 настоящей серии.

Материалы для проектирования зданий с применением плит настоящего выпуска, включающие область и условия применения, номенклатуру и технические данные плит, принцип их маркировки, основные положения по расчету и другие руководящие материалы, предназначенные для использования при проектировании, приведены в выпуске 0 настоящей серии.

1. Технические требования

1.1. Бетон.

1.1.1. Материалы, применяемые для приготовления бетона, должны соответствовать действующим стандартам или техническим условиям на эти материалы и обеспечивать выполнение технических требований, установленных настоящими рабочими чертежами.

1.1.2. Для изготовления плит предусмотрено применение тяжелого бетона марок М300-М600 и бетона на пористых заполнителях (керамзитобетона, аглопоритобетона и шлакопемзобетона) марок М250-М400.

1.1.3. Прочность бетона должна соответствовать проектной марке бетона по прочности на сжатие, установленной в зависимости от несущей способности плит и указанной в спецификациях рабочей арматуры на плиты.

1.1.4. Марки бетона по морозостойкости и водонепроницаемости должны назначаться в зависимости от режима эксплуатации конструкций и климатических условий района строительства согласно главе СНиП II-21-75 и оговариваться в проекте здания.

1.1.5. При изготовлении плит из бетона на пористых заполнителях в качестве мелкого заполнителя следует принимать плотный (кварцевый) песок.

1.1.6. Нормативная объемная масса тяжелого бетона принята равной 2400 кг/м³, керамзитобетона 1850 кг/м³, аглопоритобетона и шлакопемзобетона – 2200 кг/м³, что с учетом арматуры соответственно составляет 2500, 1950 и 2300 кг/м³.

1.1.7. Номинальная отпускная масса плит из бетонов на пористых заполнителях, определенная в зависимости от объемной массы бетона в высушенном до постоянной массы состоянии ($\gamma_{сух}$) и наибольшей допускаемой отпускной влажности бетона ($w^{max}_{отп}$), приведена в табл. 1.

Таблица 1

Тип плиты	Размер проема в полке плиты, мм	Вид бетона	γ сух. кг/м3	ш%	Номинальная отпускная масса плиты, т
ПГ	–	керамзитобетон	1750	15	5,2
		аглопоритобетон шлакопемзобетон	2100		6,2
ПВ	400	керамзитобетон	1750		6,0
	700				5,9
	1000				5,8
	1450				6,2
	400	аглопоритобетон шлакопемзобетон	2100		7,0
	700				7,0
	1000				6,9
	1450				7,4

1.1.8. Бетон плит, предназначенных для работы в условиях воздействия среднеагрессивной газовой среды, должен быть повышенной плотности марки по водонепроницаемости В6 (в марках плит индекс „П"), в условиях воздействия слабоагрессивной газовой среды - нормальной плотности марки по водонепроницаемости В4 (в марках плит индекс „Н").

Косвенные показатели плотности бетона должны при этом соответствовать требованиям главы СНиП II-28-73 и быть не более величин, указанных в табл. 2.

Плиты из бетонов на пористых заполнителях, изготовленные по чертежам настоящей серии и имеющие показатели водопоглощения, превышающие указанные выше, не должны применяться в зданиях со слабо- или среднеагрессивной газовыми средами.

1.1.9. Требования к материалам для приготовления бетона плит, предназначенных для применения в агрессивных средах, должны приниматься в соответствии с указаниями проекта здания.

Таблица 2

Бетон по плотности	Показатели плотности бетона					
	тяжелого		на пористых заполнителях			
			керамзитобетон		аглопоритобетон, шлакопемзобетон	
	водопоглощение, %, по массе	В/Ц не более	водопоглощение, %, по массе	В/Ц не более	водопоглощение, %, по массе	В/Ц не более
нормальной	от 4,71 до 5,70	0,60	от 6,11 до 7,40	0,45	от 5,21 до 6,30	0,45
повышенной	от 4,21 до 4,70	0,55	от 5,51 до 6,10	0,41	от 4,61 до 5,20	0,41

Инв. № подл. | Подпись и дата | Взам. инв. №

1.1.10. Передаточная прочность бетона R_o, при которой производится отпуск натяжения арматуры, для тяжелого бетона должна быть не менее 70% от проектной марки, для бетонов на пористых заполнителях - не менее 80% от проектной марки по прочности на сжатие.

1.1.11. Поставка плит потребителю должна производиться после достижения бетоном отпускной прочности, назначаемой с учетом условий транспортирования и монтажа, срока загружения плит нагрузкой, а также с учетом технологии их изготовления и возможности дальнейшего нарастания прочности бетона в конструкции в зависимости от климатических условий района строительства и времени года.

Назначение и согласование величины отпускной прочности бетона следует производить в соответствии с ГОСТ 13015-75.

1.2. Арматура.

1.2.1. Напрягаемая арматура плит, предназначенных для применения в неагрессивной среде, предусмотрена стержневая классов А-IV, А-V по ГОСТ 5781-81, Ат-IVС, Ат-V, Ат-VI по ГОСТ 10884-81, из высокопрочной арматурной проволоки класса Вр-II по ГОСТ 7348-81 и арматурных канатов класса К-7 по ГОСТ 13840-68.

В соответствии с директивным письмом Госстроя СССР от 15 апреля 1980 г. № 42-Д, при отсутствии на заводе-изготовителе указанной выше арматуры допускается применение стержневой арматуры класса А-IIIв, упрочненной вытяжкой с контролем величины

Инв. № подл. | Подпись и дата | Взам. инв. №

напряжения и предельного удлинения.

1.2.2. Напрягаемая арматура плит, предназначенных для применения в зданиях со слабо- и среднеагрессивным воздействием газовой среды, предусмотрена стержневая класса А-IV по ГОСТ 5781-81, термически упрочненная, стойкая против коррозийного растрескивания класса Ат-VСК по ТУ 14-1-2967-80 и класса А-IIIв, упрочненная вытяжкой с контролем напряжения и предельного удлинения.

1.2.3. Напрягаемая стержневая арматура должна применяться в виде арматурных изделий, имеющих по концам временные концевые анкера для закрепления натянутой арматуры на упорах форм или стендов.

Кроме того, на стержнях из арматурной стали класса А-IIIв диаметром 25, 28 и 32 мм, классов А-IV и Ат-IVС диаметром 22, 25 и 28 мм и классов А-V, Ат-V, Ат-VСК и Ат-VI диаметром 20, 22 и 25 мм помимо временных концевых анкеров должны быть предусмотрены постоянные анкера в виде высаженных головок или опрессованных обойм (на стержнях диаметром до 22 мм включительно).

1.2.4. В качестве ненапрягаемой арматуры сварных каркасов и сеток применяется стержневая арматура класса А-II по ГОСТ 5781-81 и арматурная проволока периодического профиля класса Вр-I по ГОСТ 6727-80.

1.3. Арматурные и закладные изделия.

1.3.1. Сварные арматурные и закладные изделия должны удовлетворять требованиям ГОСТ 10922-75.

Инв. № подл. | Подпись и дата | Взам. инв. №

1.3.2. Для армирования полок плит следует применять сетки С1÷С6, изготовленные на многоэлектродных сварочных машинах. Допускается применение товарных сеток по ГОСТ 8478-81.

В этом случае с целью обеспечения защитного слоя для торцов поперечных стержней необходимо укоротить поперечные стержни на 20мм или соответственно отогнуть концы. При отсутствии оборудования для изготовления широких сеток допускается сетки С1÷С6 заменять соответственно двумя сетками С1а÷С6а (см. деталь стыка сеток на листе 3 документа 1.465.1-3/80.1-1СБ).

1.3.3. Монтажные петли, входящие в состав опорных закладных изделий, должны изготовляться из гладкой арматуры класса А-I марок ВСт3пс2 и ВСт3сп2 по ГОСТ 5781-81. Сталь марки ВСт3пс2 не допускается применять для монтажных петель, предназначенных для подъема плит при температуре ниже минус 40°С.

Допускается изготовлять петли из арматурной стали периодического профиля класса А-II марки 10ГТ, снижая диаметр арматурного стержня петли на один номер.

При разработке опорных закладных изделий использовано авторское свидетельство №336404 на конструкцию закладного изделия, совмещенного со строповочной петлей.

1.3.4. Монтажные петли, предусмотренные рабочими чертежами настоящей серии, могут быть

применены и в плитах повышенной заводской готовности - комплексных плитах, изготовленных на базе плит настоящей серии. При этом, в тех случаях, когда суммарная масса комплексной плиты находится в интервале от 7,5т до 9,3т, монтажные петли в закладных изделиях М2-1, М2-2, М4-1, М4-2, М6-1, М6-2, М8-1, М8-2 должны изготовляться из арматурной стали класса А-II марки 10ГТ без изменения диаметра арматурного стержня, а при суммарной массе комплексных плит, находящейся в интервале от 9,3т до 11,4т, монтажные петли должны изготовляться из арматурной стали класса А-II марки 10ГТ диаметром 20мм.

1.3.5. Уголки и пластины закладных изделий принимаются из углеродистой стали марки ВСт3кп2-1 по ТУ14-1-3023-80, что соответствует условиям эксплуатации при расчетной температуре до -30°С (включительно) в климатическом районе II5 и до -40°С (включительно) в климатическом районе II4.

При возможности эксплуатации при более низких температурах требуемая марка стали должна быть оговорена при заказе.

1.3.6. Открытые поверхности закладных изделий плит, применяемых в неагрессивных средах, должны огрунтовываться в один слой.

Закладные изделия плит, предназначенных для эксплуатации в агрессивных средах, должны быть металлизированы слоем цинка или алюминия (со специальной обработкой) толщиной 150мкм.

Инв. № подл. | Подпись и дата | Взам. инв. №

Металлизация анкерных стержней закладных элементов должна производиться на длине приварки плюс 50 мм.

Вид металлизационного покрытия должен быть указан в проекте здания.

1.4. Изготовление плит.

1.4.1. Плиты должны изготовляться в стальных формах, удовлетворяющих требованиям ГОСТ 18886-73.

1.4.2. Плиты для зданий с расчетной сейсмичностью 7 и 8 баллов должны изготовляться в формах с дополнительно наваренными по продольным бортам накладками толщиной 14 мм для образования пазов по наружным граням продольных ребер плит (см. рис. 2 документа 1.465.1-3/80.1-1(4)).

1.4.3. Изготовление плит предусмотрено по агрегатно-поточной или стендовой технологии с натяжением арматуры на упоры формы или стенда.

1.4.4. Проектное положение арматурных изделий в плитах следует обеспечивать путем применения фиксаторов из плотного цементно-песчаного раствора или пластмассы.

Применение стальных фиксаторов не допускается.

1.4.5. Натяжение арматуры классов Ат-IIIв, Ат-IV, Ат-V, Ат-IVС, Ат-V и Ат-Vск может осуществляться как механическим, так и электротермическим способами, а арматуры классов Ат-VI, Вр-I и К-7 - только механическим способом.

При натяжении термически упрочненной арматуры классов Ат-IVС, Ат-V и Ат-Vск электротермическим способом должны производиться контрольные испытания образцов стержней после электронагрева в соответствии с требованиями ГОСТ 12004-66.

1.4.6. Температура нагрева напрягаемой арматуры не должна превышать 450°С для арматуры класса Ат-IIIв, Ат-IVС, Ат-V, Ат-Vск, 500°С для арматуры класса Ат-V и 600°С для арматуры класса Ат-IV (марки 80С).

1.4.7. Значения величин напряжения в арматуре σ_0 кгс/см² приведены в табл. 3.

Предельное отклонение величины напряжения не должно превышать:

при электротермическом способе натяжения ±600 кгс/см²

при механическом способе натяжения ±5%.

Величина напряжения $\sigma_к$, контролируемая по окончании натяжения на упоры, должна быть равна величине σ_0 (см. табл. 3) за вычетом потерь от деформации анкеров у натяжных устройств $\sigma_з$, определенных по п.3 табл. 4 главы СНиП-21-75, при механическом способе натяжения, и величине σ_0 - при электротермич. способе.

Значения величины усилия натяжения одного арматурного стержня при механическом способе натяжения и допустимые отклонения от этой величины приведены в табл. 4.

1.4.8. Отпуск натяжения арматуры необходимо производить плавно, применяя предварительный разогрев концевых участков стержней газокислородным пламенем с последующей обрезкой или механический способ.

Обрезка арматуры должна производиться таким образом, чтобы концы напрягаемых стержней выступали за торцевые поверхности продоль-

ных ребер плит не более чем на 5 мм. После обрезки выступающие концы напрягаемых стержней должны быть защищены слоем плотного цементно-песчаного раствора или битумным лаком.

1.4.9. Обнаженная арматура не допускается.

1.4.10. При бетонировании плит особое внимание следует обратить на тщательное заполнение бетоном опорных зон продольных ребер.

Таблица 3

Класс напрягаемой арматуры	Порядковый номер плиты по несущей способности	Величина напряжения в арматуре σ_0, кгс/см², при способе натяжения	
		электротермическом	техническом
А-IV	1,2,3,4,5,6	5400	5700
А-V, АтV, АтVСК	1,2,3,4,5,6,7	7400	7600
АтVС	1,2,3,4,5,6,7	5400	5700
АтVI	1,2,3,4,5,6	—	9500
А-IIIВ	1,2,5,6	4900	5200
	3,7		5000
	4	4500	4500
ВрII	1,2,3,4,5,6,7	—	12200
К-7	1,2,4,6,7	—	12400
	3,5	—	11100
	8	—	12500

Таблица 4

Диаметр и класс арматуры	Порядковый номер плиты по несущей способности	Усилие натяжения одного стержня тс	Допустимое отклонение тс
18АIV, 18АтIVС	2,3	14,5	0,7
20АIV, 20АтIVС	3,4,5	18,0	0,9
22АIV	1,5,6	21,5	1,1
16АV, 16АтV, 16АтVСК	3	15,5	0,8
18АV	3,4,5	19,5	1,0
20АV, 20АтV, 20АтVСК	1,5,6	24,0	1,2
22АV, 22АтV, 22АтVСК	2,7	29,0	1,4
22АтIVС	1,5,6,7	21,5	1,1
25АтIVС	7	28,0	1,4
18АтV, 18АтVСК	3,5	19,5	1,0
25АтV, 25АтVСК	4	37,5	1,9
16АтVI	4	19,0	0,9
18АтVI	1,4,5	24,0	1,2
20АтVI	2,6	30,0	1,5
22АтVI	3	36,0	1,8
22АIIIВ	1,5	19,5	1,0
	4	17,0	0,8
25АIIIВ	2,5,6	25,5	1,3
	7	24,5	1,2
28АIIIВ	3,7	31,0	1,5
5ВрII	1,2,3,4,5,6,7	2,5	0,1
ф15К7	3,5	17,5	0,9
	8	15,5	0,8
ф12К7	1,2,4,6,7	11,5	0,6

Инв. № подл. | Подпись и дата | Взам. инв. №

1.4.11. В плитах со стержневой напрягаемой арматурой при отсутствии на заводе-изготовителе требуемых диаметров допускается производить замену напрягаемых стержней. При этом:

а) заменяющие стержни должны быть того же класса стали;

б) суммарная площадь заменяющих стержней не должна быть меньше суммарной площади стержней проектной марки плиты;

в) центр тяжести заменяющих стержней должен располагаться не выше центра тяжести стержней проектной марки плиты;

г) не допускается применение стержней диаметром большим, чем d=32мм;

д) суммарное усилие натяжения арматуры должно быть равно усилию, принятому в рабочих чертежах для соответствующей марки плиты с данным видом напрягаемой арматуры.

1.5. Точность изготовления плит.

1.5.1. Отклонения в мм от номинальных проектных размеров плит не должны превышать:

по длине плиты ±8, по ширине плиты ±5;

по высоте и ширине продольных и поперечных ребер, по размерам проемов и отверстий в полке плиты ±5;

по толщине полки плиты ±3;

по размерам пазов продольных ребер ±3.

Отклонение от прямолинейности реального профиля наружных боковых поверхностей плиты на длине

Инв.№подл. | Подпись и дата | Взам.инв.№

2м (местная непрямолинейность) не должно превышать 3мм, а на всей длине -13мм.

1.5.2. Отклонения в мм толщины защитного слоя бетона не должны превышать:

+3 - при толщине защитного слоя бетона до 10мм;

±5 — до 15мм; +10, -5 — 20 и более.

1.5.3. Отклонения в мм от проектного положения стальных закладных изделий не должны превышать:

в плоскости плиты для опорных закладных изделий -5;

для остальных закладных изделий -10;

из плоскости плиты -3.

1.5.4. Отклонения от номинального положения отдельных стержней напрягаемой арматуры в опорном сечении продольного ребра не должны превышать 3мм.

1.5.5. Отклонения фактической массы плит при отпуске их потребителю от номинальной массы - при тяжелом бетоне, и от номинальной отпускной массы (см. табл. 1) - при бетоне на пористых заполнителях, не должны превышать ±7%.

1.5.6. В готовых плитах в местах сопряжения торцевых поперечных ребер с бутами допускаются технологические трещины с раскрытием до 0,10мм, на поверхности полки и поперечных ребер допускаются трещины с раскрытием до 0,05мм.

Инв.№подл. | Подпись и дата | Взам.инв.№

1.5.7. Внешний вид плит и качество поверхностей должны удовлетворять требованиям ГОСТ 13015-75.

1.5.8. На нижней поверхности плит диаметр раковин не должен превышать 6 мм, глубина раковин, вмятин и пор и высота местных наплывов не должна превышать 3 мм, за исключением плит при средне-агрессивной степени воздействия газовых сред, для которых эти величины не должны превышать соответственно 3 и 2 мм.

1.5.9. На верхней поверхности полки плит и на наружных боковых гранях продольных и торцевых поперечных ребер диаметр раковин не должен превышать 10 мм, а глубина раковин, вмятин и пор и высота местных наплывов 5 мм.

1.5.10. Разница выгибов плит одинаковой марки не должна превышать 20 мм.

2. Правила приемки

2.1. Плиты должны быть приняты отделом технического контроля предприятия-изготовителя.

2.2. Соответствие показателей качества плит и параметров технологического режима их производства нормируемым показателям, установленным настоящими техническими требованиями и рабочей документацией на плиты, проверяется по данным входного операционного и приемочного контроля.

2.3. Номенклатура показателей качества и параметры технологических режимов, подвергаемые контролю, установлены ГОСТ 13015.1-81.

2.4. Приемочный контроль плит рекомендуется выполнять с использованием методов, позволяющих использовать в деле плиты, подвергнутые заводским испытаниям.

2.5. Приемку плит производят партиями. В состав партии включают плиты, последовательно изготовленные предприятием по одной технологии в течение не более одних суток из материалов одного вида и качества.

При приемочном контроле прочностные свойства плит, включенных в партию, оценивают по результатам испытаний неразрушающими методами отдельных изделий-представителей, составляющих 10% от общего числа плит в партии, но не менее трех плит.

Геометрические размеры, общую форму плит, расположение и защиту закладных изделий, качество поверхностей, положение напрягаемой арматуры на торцах ребер, массу плит проверяют осмотром, измерением и взвешиванием.

2.6. Отпускная прочность бетона, прочность бетона по морозостойкости и водонепроницаемости, а также принятое армирование и усилия натяжения арматуры проверяют по данным лабораторных журналов и актов на скрытые работы.

2.7. Потребитель имеет право производить выборочный или поштучный приемочный контроль плит на предприятии-изготовителе, применяя для этого правила, установленные в настоящем выпуске.

Инв. № подл. | Подпись и дата | Взам. инв. №

3. Методы контроля, маркировка.

3.1. Размеры и непрямолинейность плит, положение закладных изделий, масса плит, толщина защитного слоя бетона до арматуры, а также качество поверхностей и внешний вид плит проверяются по ГОСТ 13015-75.

3.2. Испытание сварных соединений арматурных и закладных изделий и оценка их прочности и качества изготовления производятся по ГОСТ 10922-75.

3.3. Прочность бетона на сжатие определяется по ГОСТ 10180-78.

3.4. Отбор проб бетона и оценка его прочности на сжатие производится по ГОСТ 18105.1-80.

3.5. Морозостойкость бетона определяется по ГОСТ 10060-76 не реже одного раза в шесть месяцев, а водонепроницаемость - по ГОСТ 19426-74 не реже одного раза в три месяца.

3.6. Перед началом массового изготовления плит и в дальнейшем при изменении технологии изготовления, а также в случае замены используемых материалов, предприятие-изготовитель подвергает испытанию нагружением не менее 2х плит.

Схемы опирания и загружения плит, а также величины контрольных нагрузок на проверке прочности, трещиностойкости и жесткости, величины контрольного прогиба и контрольной ширины раскрытия трещин приведены в документе 1.465.1-3/80.01 ст.

Оценка качества плит по показателям прочности, жесткости и трещиностойкости должна производиться в соответствии с ГОСТ 8829-77.

Инв. № подл. | Подпись и дата | Взам. инв. №

3.7. Приемочный контроль серийно изготовляемых плит осуществляется в соответствии с положениями ГОСТ 13015.0-82 и ГОСТ 13015.1-81.

3.8. Правила маркировки устанавливаются по ГОСТ 13015.2-81.

3.9. На наружной грани торцевого ребра плиты должны быть нанесены несмываемой краской при помощи трафарета или шаблона следующие маркировочные знаки:

марка плиты, товарный знак или краткое наименование предприятия-изготовителя, штамп технического контроля, дата изготовления, отпускная масса плиты в тоннах.

3.10. Предприятие-изготовитель сопровождает каждую принятую техническим контролем партию (или часть партии) плит паспортом, в котором указываются: наименование и адрес предприятия-изготовителя; номер и дата выдачи паспорта; номер партии; наименование изделий; количество плит каждой марки; дата изготовления плит; проектная марка бетона по прочности на сжатие; отпускная прочность бетона в процентах от проектной марки по прочности на сжатие; марка бетона по морозостойкости и водонепроницаемости; наименование рабочей документации на плиты (или номер серии).

Паспорт должен быть подписан лицом, ответственным за технический контроль предприятия-изготовителя, и соответствовать требованиям ГОСТ 13015.

Инв. № подл. | Подпись и дата | Взам. инв. №

3.11. При отпуске с предприятия плит с прочностью бетона на сжатие ниже проектной марки, указанной в рабочих чертежах, изготовитель обязан указать в паспорте условия дозревания бетона и дату, когда к плитам может быть приложена полная эксплуатационная нагрузка.

4. Хранение, транспортирование

4.1. Хранение и транспортирование плит производится в рабочем (горизонтальном) положении.

4.2. Плиты должны храниться в штабелях, рассортированными по маркам и партиям.

В одном штабеле допускается укладывать по высоте не более 5 плит.

4.3. При хранении и транспортировании между плитами, в зоне опорных закладных изделий, должны устанавливаться деревянные инвентарные прокладки.

Прокладки должны устанавливаться строго по одной вертикали; толщина прокладок должна быть не менее 30 мм, ширина прокладок назначается исходя из прочности древесины на смятие.

Прокладки под нижний ряд плит должны укладываться по плотному, тщательно выровненному основанию. Касание плит в штабеле по 3-м точкам не допускается.

4.4. Транспортирование плит должно производиться с надежным закреплением, предохраняющим плиты от смещения. При транспортировании высота штабеля устанавливается в зависимости от грузоподъемности транспортных средств и допускаемых габаритов погрузки.

4.5. Погрузка, транспортирование, разгрузка и хранение плит должны производиться с соблюдением мер, исключающих возможность их повреждения.

4.6. Подъем плит должен осуществляться с применением захватных приспособлений, обеспечивающих равномерное распределение нагрузки на все четыре петли поднимаемой плиты.

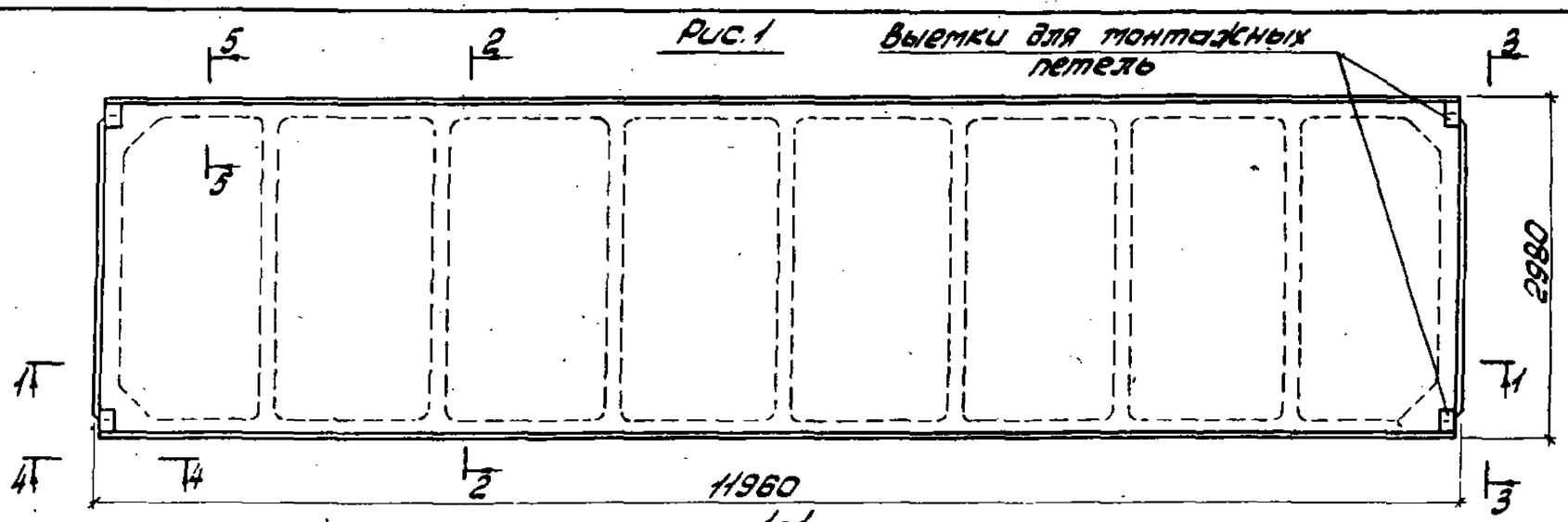

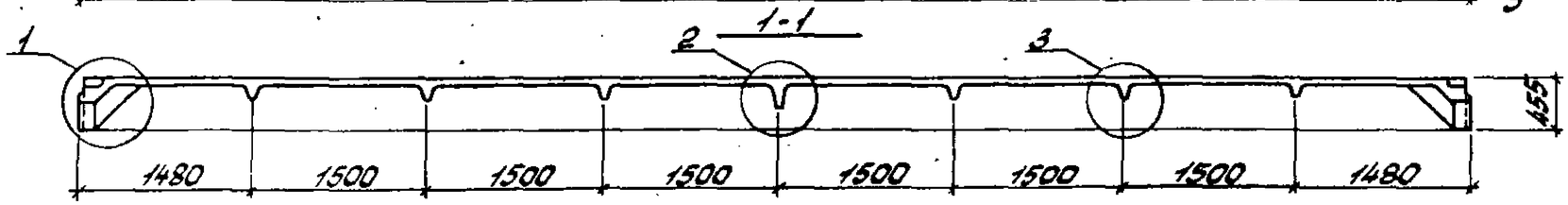

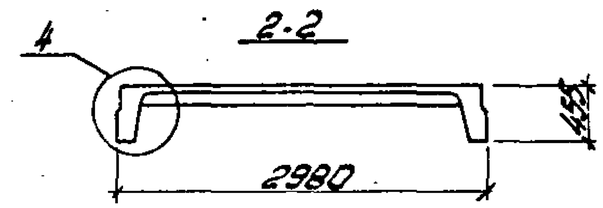

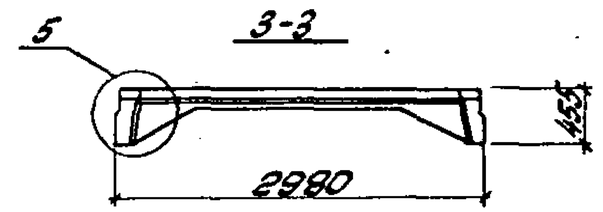

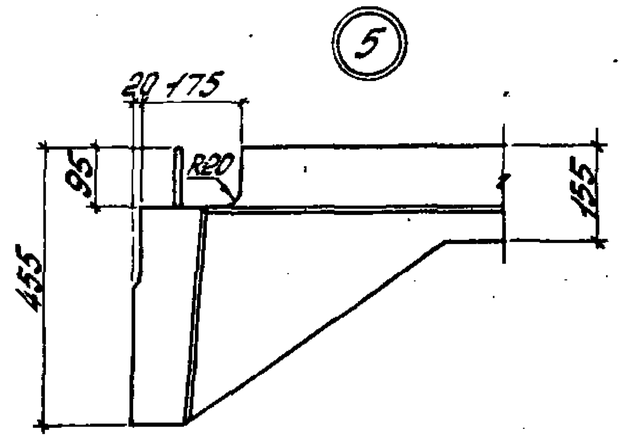

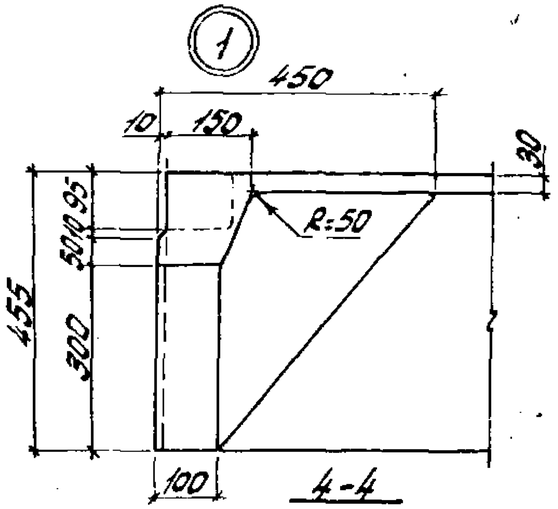

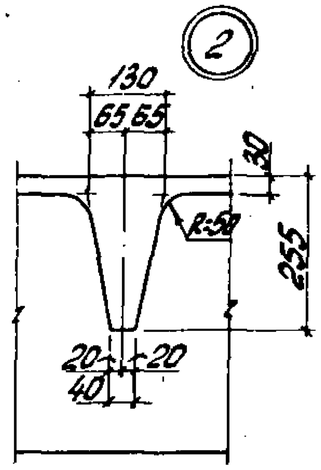

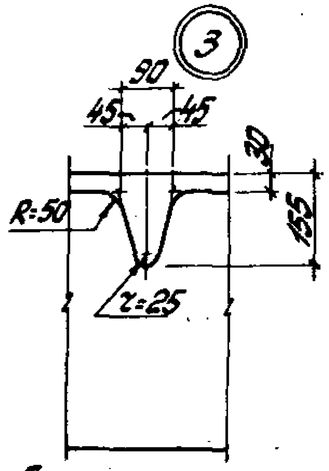

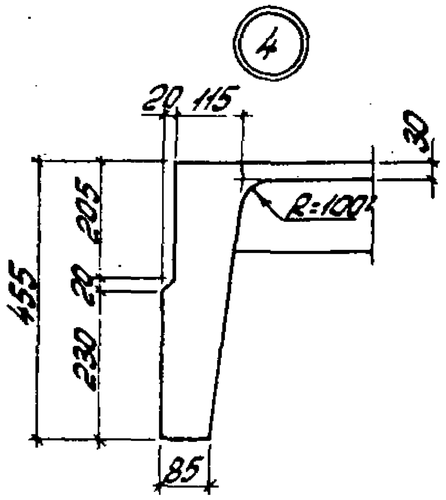

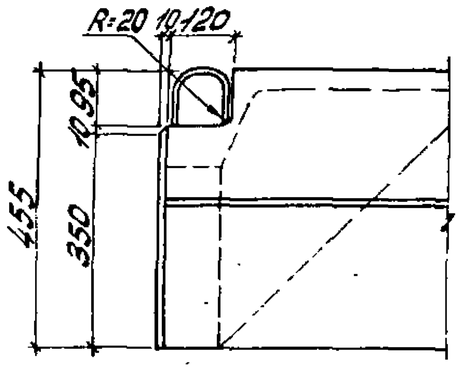

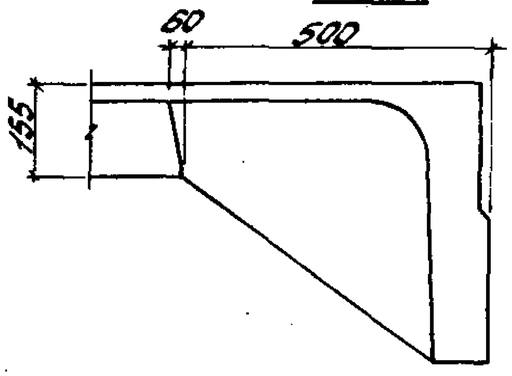

Нач.отд.	Савускан		
ГИП	Козлов		
Рук.бр.	Дужак		
Вед.инж.	Соловьева		
Ст.техн.	Богданова		
Провер.	Соловьева		

1.465.1 - 3/80.1 - ГЧ

Плита железобетонная без проемов в полке. Габаритный чертеж

Стадия	Масса	Масштаб
Р	см. табл.	
Лист 1	Листов 3	

Госстрой СССР Киевский Промстройпроект

Инв.№подл. | Подпись и дата | Взам.инв.№

Рис.2
Остальное см. рис.1

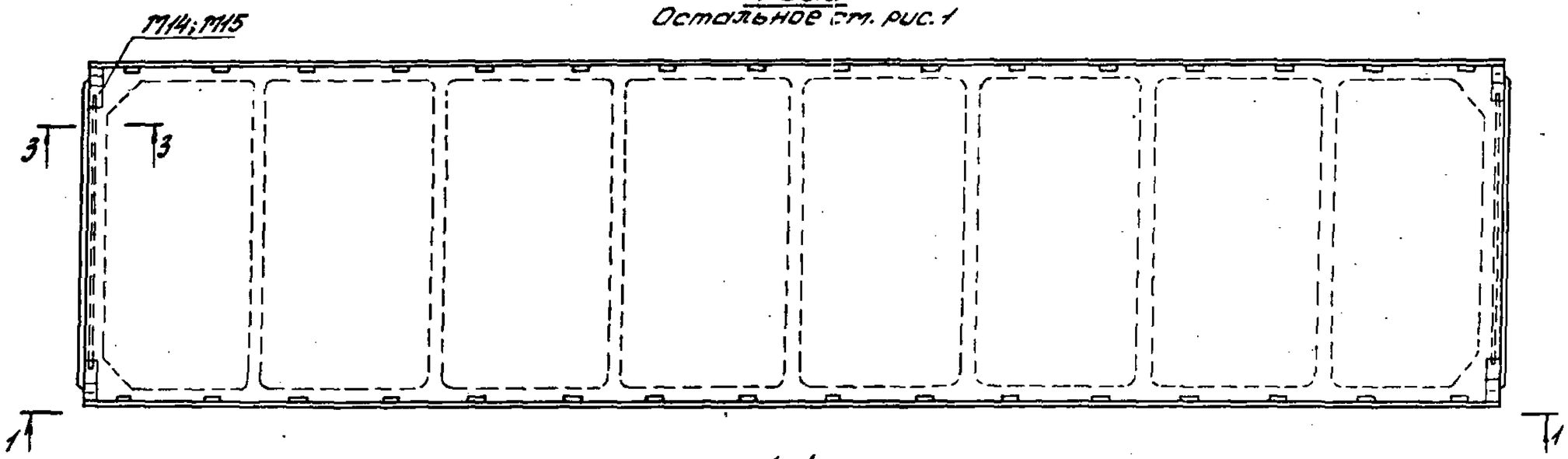

1-1

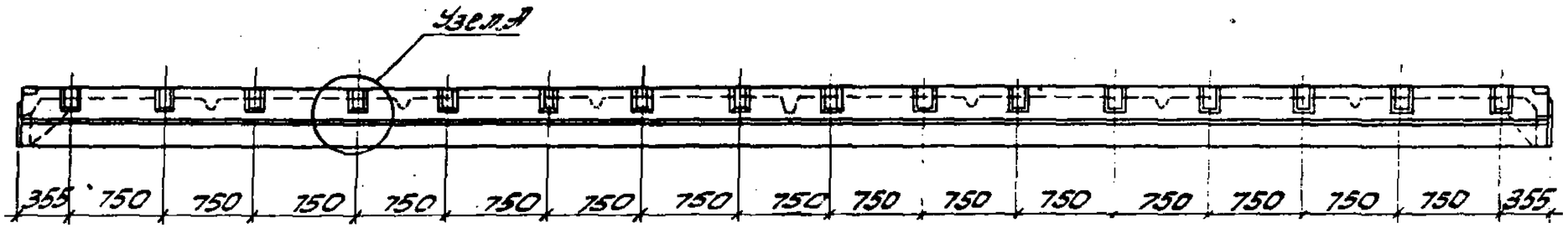

Узел А

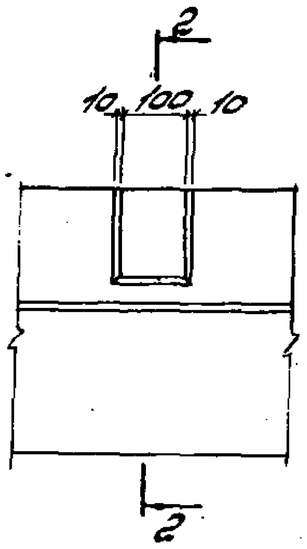

2-2

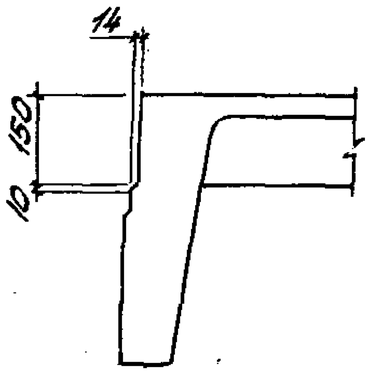

3-3

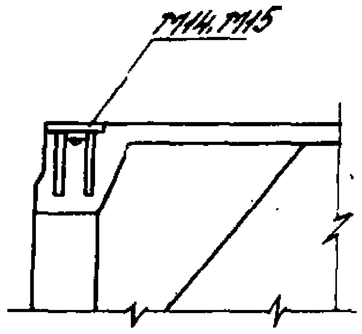

На рисунке 2 приведена плита для зданий с расчетной сейстичностью 7 и 8 баллов (дополнительно к рисунку 1 показаны пазы на продольных ребрах и закладное изделие М14, М15 для соединения плит между собой).

1.465.1-3/80.1-1ГЧ	Лист 2

Обозначение	Марка плиты	Масса т
1.465.1-3/80.1-1	1ПГ12 - 1ЗIVТ	6,2
от -01 до-05	от 1ПГ12 - 2ЗIVТ	
	до 1ПГ12 - 6ЗIVТ	
от-06 до-12	от 1ПГ12 - 1ЗVТ	
	до 1ПГ12 - 7ЗVТ	
от-13 до-19	от 1ПГ12 - 1ЗгIVСТ	
	до 1ПГ12 - 7ЗгIVСТ	
от -20 до-26	от 1ПГ12 - 1ЗгVТ	
	до 1ПГ12 - 7ЗгVТ	
от -27 до-32	от 1ПГ12 - 1ЗгVIТ	
	до 1ПГ12 - 6ЗгVIТ	
от-33 до-39	от 1ПГ12 - 1ЗIIIВТ	
	до 1ПГ12 - 7ЗIIIВТ	
от-40 до-46	от 1ПГ12 - 1ЗрIIТ	
	до 1ПГ12 - 7ЗрIIТ	
от-47 до-54	от 1ПГ12 - 1К7Т	
	до 1ПГ12 - 8К7Т	
1.465.1-3/80.1-1	1ПГ12 - 1ЗIVП	4,8 / 5,7
от-01 до-03	от 1ПГ12 - 2ЗIVП	
	до 1ПГ12 - 4ЗIVП	
от-06 до-09	от 1ПГ12 - 1ЗVП	
	до 1ПГ12 - 4ЗVП	

Обозначение	Марка плиты	Масса т
от-13 до-16	от 1ПГ12 - 1ЗгIVСП	4,8 / 5,7
	до 1ПГ12 - 4ЗгIVСП	
от-20 до-23	от 1ПГ12 - 1ЗгVП	
	до 1ПГ12 - 4ЗгVП	
от-33 до-36	от 1ПГ12 - 1ЗIIIВП	
	до 1ПГ12 - 4ЗIIIВП	
от-40 до-43	от 1ПГ12 - 1ВрIIП	
	до 1ПГ12 - 4ВрIIП	
от-47 до-49	от 1ПГ12 - 1К7П	
	от 1ПГ12 - 3К7П	
1.465.1-3/80.1-1 от 55 до-60	от 1ПГ12 - 1ЗIVТ-Х	6,2
	до 1ПГ12 - 6ЗIVТ-Х	
от-61 до-67	от 1ПГ12 - 1ЗгVСКТ-Х	
	до 1ПГ12 - 7ЗгVСКТ-Х	
от-68 до-74	от 1ПГ12 - 1ЗIIIВТ-Х	
	до 1ПГ12 - 7ЗIIIВТ-Х	
1.465.1-3/80.1-1 от-55 до-58	от 1ПГ12 - 1ЗIVП-Х	4,8 / 5,7
	до 1ПГ12 - 4ЗIVП-Х	
от-61 до-64	от 1ПГ12 - 1ЗгVСКП-Х	
	до 1ПГ12 - 4ЗгVСКП-Х	
от-68 до-71	от 1ПГ12 - 1ЗIIIВП-Х	
	до 1ПГ12 - 4ЗIIIВП-Х	

1. Плиты, изготавляемые по рис. 2, принимать по данной таблице исполнений, добавляя в третьей части марки плиты индекс „С", отражающий сейсмичность: например, 1ПГ12 - 1ЗIVТ-С.

2. Значения величины массы плит из бетона на пористых заполнителях даны дробью; в числителе указана масса плиты из керамзитобетона; в знаменателе – из аглопоритобетона или шлакопемзобетона.

3. Обозначение плотности бетона в марках плит для агрессивных сред условно дано в виде значка „Х", который должен быть заменен буквами „Н" или „П" в проекте здания (см. п. 3.6 документа 1.465.1-3/80.0-ПЗ).

Инв. № подл. | Подпись и дата | Взам. инв. №

Формат	Зона	Поз.	Обозначение	Наименование	Кол.	Примечание
			Документация			
А4			1.465.1-3/80.1-ПЗ	Пояснительная записка		
А3			1.465.1-3/80.1-1ГЧ	Габаритный чертеж		
А3			1.465.1-3/80.1-1СБ	Сборочный чертеж		
А3			1.465.1-3/80.0-ПЗ	Номенклатура и технические данные плит		
А3			1.465.1-3/80.0-ВРС1	Ведомость расхода стали на плиту		
			Сборочные единицы			
А4		1	1.465.1-3/80.4-0030-05	Каркас плоский Кр18	4	
А4		2	1.465.1-3/80.4-0150	Сетка арматурная С9	4	
А4		3	1.465.1-3/8.4-0160	Сетка арматурная С10	4	

Формат	Зона	Для исполнения с порядковым номером 1	Обозначение	Кол.	Примечание
		Переменные данные			
		Сборочные единицы			
А4		Поз. 4 Каркас плоский Кр1, Кр2			
		от -00 до -50			
		от -55 до -74	1.465.1-3/80.4-0010	2	Кр1
		-51; -52; -53; -54	-01	2	Кр2

Нач.отд.	Совускан		1.465.1-3/80.1-1
ГИП	Козлов		Плита железобетонная без проемов в полке
Рук.гр.	Дужак		Стадия: Р; Лист: 1; Листов: 9
Вед.инж.	Соловьева		Госстрой СССР Киевский Промстройпроект
Ст.техн.	Богданова		
Провер.	Соловьева		

Формат А4

Формат	Зона	Для исполнения с порядковым номером 1	Обозначение	Кол.	Примечание
А4		Поз. 5 Каркас	плоский Кр3÷Кр7		
		-00; -06; -13; -20; -27; -33;			
		-40; -41; -47; -55; -61; -68	1.465.1-3/80.4-0020	1	Кр3
		-01; -02; -07; -08; -14; -15;			
		-21; -22; -28; -29; -34; -35;			
		-42; -43; -48; -49; -56; -57;			
		-62; -63; -69; -70	-01	1	Кр4
		-03; -04; -05; -09; -10; -11;			
		-16; -17; -18; -23; -24; -25;			
		-30; -36; -37; -44; -50; -58;			
		-59; -60; -64; -65; -66;			
		-71; -72	-02	1	Кр5
		-12; -19; -26; -31; -32; -38;			
		-39; -45; -46; -51; -52; -58;			
		-67; -73; -74	-03	1	Кр6
		-54	-04	1	Кр7
А4		Поз. 6 Каркас плоский	Кр8÷Кр12		
		-00; -06; -13; -20; -27; -33;			
		-40; -41; -47; -55; -61; -68	1.465.1-3/80.4-0020-05	6	Кр8
		-01; -02; -07; -08; -14; -15;			
		-21; -22; -28; -29; -34; -35;			
		-42; -43; -48; -49; -56; -57;			
		-62; -63; -69; -70	-06	6	Кр9

Взам.инв.№ | Подпись и дата | Инв.№подл.

1.465.1-3/80.1-1 Лист 2

Формат	Зона	Для исполнения с порядковым номером 1	Обозначение	Кол.	Примечание
		-03;-04;-05;-09;-10;-11;			
		-16;-17;-18;-23;-24;-25;			
		-30;-36;-37;-44;-50;-58;			
		-59;-60;-64;-65;-66;-71;-72	1.465.1-3/80.4-0020-07	6	Кр10
		-12;-19;-26;-31;-32;-38;-39;			
		-45;-46;-51;-52;-53;-67;			
		-73;-74	-08	6	Кр11
		-54	-09	6	Кр12
А4		Поз.7 Каркас плоский Кр13÷Кр17			
		-00;-06;-13;-20;-27;-33;-40;			
		-41;-47;-55;-61;-68	1.465.1-3/80.4-0030	2	Кр13
		-01;-02;-07;-08;-14;-15;-21;			
		-22;-28;-29;-34;-35;-42;			
		-43;-48;-49;-56;-57;-62;			
		-63;-69;-70	-01	2	Кр14
		-03;-04;-05;-09;-10;-11;-16;			
		-17;-18;-23;-24;-25;-30;-36;			
		-37;-44;-50;-58;-59;-60;			
		-64;-65;-66;-71;-72	-02	2	Кр15
		-12;-19;-26;-31;-32;-38;-39;			
		-45;-46;-51;-52;-53;-67;			
		-73;-74	-03	2	Кр16

Инв.№подл. | Подпись и дата | Взам.инв.№

Формат	Зона	Для исполнения с порядковым номером 1	Обозначение	Кол.	Примечание
		-54	-04	2	Кр17
А4		Поз.8 Сетка арматурная С1÷С6;С2А÷С6А			
		-06;-20;-27;-33;-40;-47	1.465.1-3/80.4-0110	1	С1
		-00;-01;-13;-07;-14;-21;			
		-28;-34;-41	-01	1	С2
		-02;-08;-15;-22;-42;-48;			
		-49	-02	1	С3
		-03-09;-16;-23;-29;-30;			
		-35;-36;-43;-44;-50	-03	1	С4
		-04;-05;-10;-11;-17;-18;-24;			
		-25;-31;-37;-45	-04	1	С5
		-12;-19;-26;-32;-38;-39;-46;			
		-51;-52;-53;-54	-05	1	С6
		-55;-56;-61;-62;-68;-69;	-06	1	С2А
		-57;-63	-07	1	С3А
		-58;-64;-70;-71	-08	1	С4А
		-59;-60;-65;-66;-72	-09	1	С5А
		-67;-73;-74	-10	1	С6А

Инв.№подл. | Подпись и дата | Взам.инв.№

Формат	Зона	Для исполнения с порядковым номером 1	Обозначение	Кол.	Примечание
А4		Поз. 9 Сетка арматурная С7; С8			
		от -00 до -18; от -20 до			
		-25; от -27 до -31; от -33			
		до -37; от -40 до -44; -47;			
		-48; -49; -50; от -55 до -66;			
		от -68 до -72	1.465.1-3/80.4-0140	4	С7
		-12; -26; -32; -38; -39; -45;			
		-46; -51; -52; -53; -54; -67;			
		-73; -74	-01	4	С8
А4		Поз. 10 Изделие закладное М1-1, М3-1, М5-1, М7-1			
		от -00 до -39; -47; -49;			
		от -55 до -74	1.465.1-3/80.4-0220	2	М1-1
		от -40 до -46	1.465.1-3/80.4-0230	2	М3-1
		-48; -50; -51; -54	-04	2	М5-1
		-52; -53	1.465.1-3/80.4-0240	2	М7-1
А4		Поз. 11. Изделие закладное М1-2, М3-2, М5-2, М7-2			
		от -00 до -39; -47; -49;			
		от -55 до -74	1.465.1-3/80.4-0220-01	2	М1-2
		от -40 до -46	1.465.1-3/80.4-0230-01	2	М3-2
		-48; -50; -51; -54	-05	2	М5-2

Формат	Зона	Для исполнения с порядковым номером 1	Обозначение	Кол.	Примечание
		-52; -53	1.465.1-3/80.4-0240-01	2	М7-2
		Детали			
А4		Поз. 12 Стержень напрягаемый			
		-00; -55	1.465.1-3/80.4-0001-02	2	СТН3
		-01; -56	-00	4	СТН1
		-02; -57	-00	2	СТН1+
			-01	2	СТН2
		-03; -58	-01	4	СТН2
		-04; -59	-01	2	СТН2+
			-02	2	СТН3
		-05; -60	-02	4	СТН3
		-13	-05	2	СТН6
		-14	-08	4	СТН4
		-15	-03	2	СТН4+
			-04	2	СТН5
		-16	-04	4	СТН5
		-17	-04	2	СТН5+
			-05	2	СТН6
		-18	-05	4	СТН6
		-19	-05	2	СТН6+
			-06	2	СТН7
		-06	-09	2	СТН10
		-07	-10	2	СТН11
		-08	-07	2	СТН8+
			-08	2	СТН9
		-09	-08	4	СТН9
		-10	-08	2	СТН9+
			-09	2	СТН10
		-11	-09	4	СТН10
		-12	-10	4	СТН11

Инв. № подл. | Подпись и дата | Взам. инв. №

Формат	Зона	Для исполнения с порядковым номером 1	Обозначение	Кол.	Примечание
		-20	-13	2	СТН14
		-21	-14	2	СТН15
		-22	-11	2	СТН12+
			-12	2	СТН13
		-23	-15	2	СТН16
		-24	-12	2	СТН13+
			-13	2	СТН14
		-25	-13	4	СТН14
		-26	-14	4	СТН15
		-27	-22	2	СТН23
		-28	-23	2	СТН24
		-29	-24	2	СТН25
		-30	-21	2	СТН22+
			-22	2	СТН23
		-31	-22	4	СТН23
		-32	-23	4	СТН24
		-33;-68	-29	2	СТН30
		-34;-69	-30	2	СТН31
		-35;-70	-28	4	СТН29
		-36;-71	-28	2	СТН29+
			-29	2	СТН30
		-37;-72	-29	4	СТН30
		-38;-73	-29	2	СТН30+
			-30	2	СТН31
		-39;-74	-30	4	СТН31
		-40	-31	20	СТН32
		-41	-31	24	СТН32
		-42	-31	28	СТН32

Формат	Зона	Для исполнения с порядковым номером 1	Обозначение	Кол.	Примечание
		-43	-31	32	СТН32
		-44	-31	36	СТН32
		-45	-31	42	СТН32
		-46	-31	48	СТН32
		-49	-32	4	СТН33
		-51	-32	6	СТН33
		-54	-32	8	СТН33
		-47	-33	4	СТН34
		-48	-33	6	СТН34
		-50	-33	8	СТН34
		-52	-33	10	СТН34
		-53	-33	12	СТН34
		-61	-18	2	СТН19
		-62	-19	2	СТН20
		-63	-16	2	СТН17+
			-17	2	СТН18
		-64	-20	2	СТН21
		-65	-17	2	СТН18+
			-18	2	СТН19
		-66	-18	4	СТН19
		-67	-19	4	СТН20
		Материал			
		Бетон тяжелый			
		-00;-01;-02;-13;-14;-15;			
		-33;-34;-35;-40;-41;-55;			
		-56;-57;-68;-69;-70	М300	246	$м^3$
		-03;-16;-42;-58	М300	246	$м^3$

Взам. инв.№ | Подпись и дата | Инв.№ подл.

Формат	Зона	Для исполнения с порядковым номером 1	Обозначение	Кол	Примечание
		-06;-07;-08;-09;-10;-20;-21;			
		-22;-23;-24;-27;-36;-43;			
		-44;-47;-48;-49;-50;-61;			
		-62;-63;-64;-65;-71	М400	2.46	$м^3$
		-04;-05;-11;-17;-18;-25;-28;			
		-29;-30;-31;-37;-38;-51;			
		-52;-59;-60;-66;-72;-73	М450	2.46	$м^3$
		-45	М500	2.46	$м^3$
		-12;-19;-26;-32;-39;-46;			
		-53;-54;-67;-74	М600	2.46	$м^3$
		Бетон на пористых заполнителях			
		-00;-13;-33	М250	2.46	$м^3$
		-01;-02;-14;-15;-34;-35;			
		-40;-41;-55;-56;-57;-68;			
		-69;-70	М300	2.46	$м^3$
		-03;-06;-07;-08;-09;-16;			
		-20;-21;-22;-23;-27;-36;			
		-42;-47;-48;-49;-58	М350	2.46	$м^3$
		-28;-29;-43;61;-62;-63;			
		-64;-71	М400	2.46	$м^3$
		1 Основное исполнение, не имеющее порядкового номера, обозначено „00"			

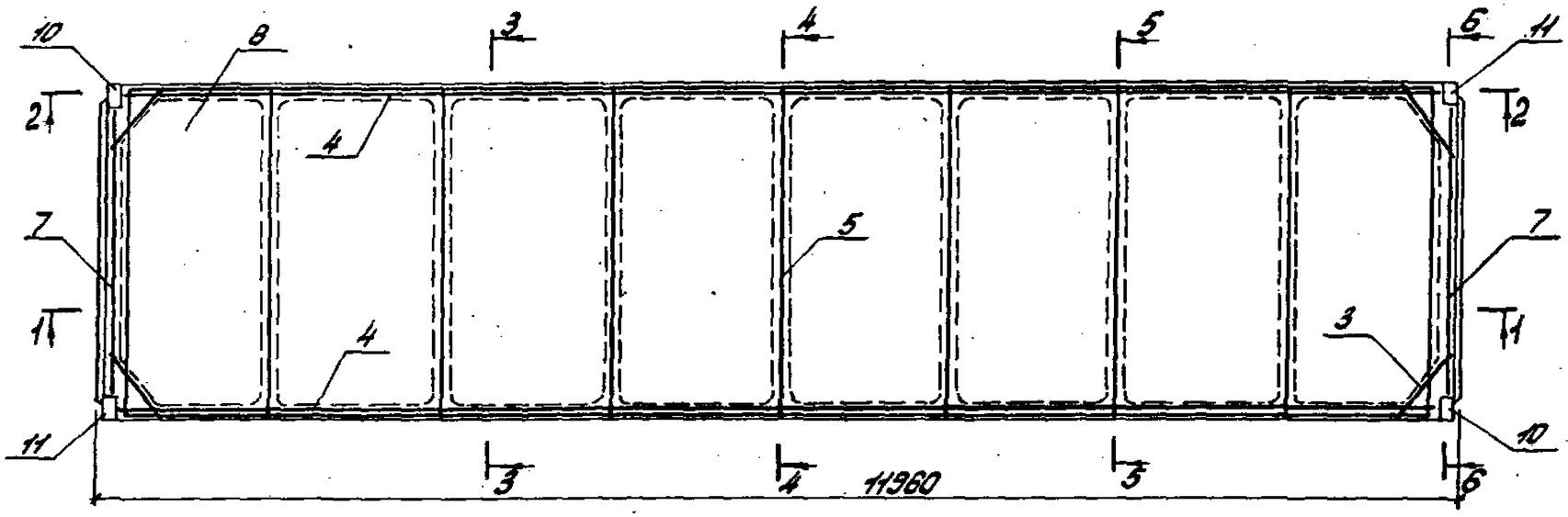

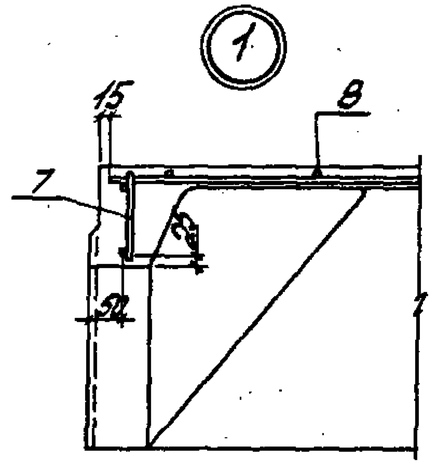

1-1

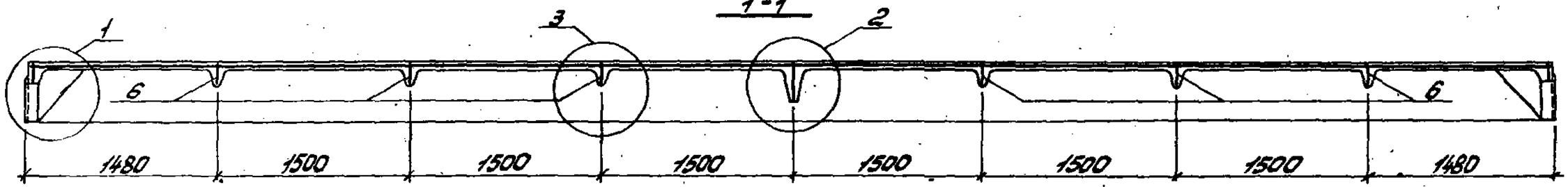

2-2

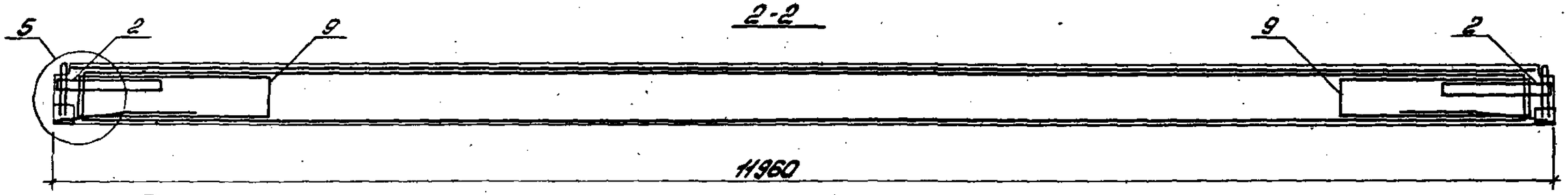

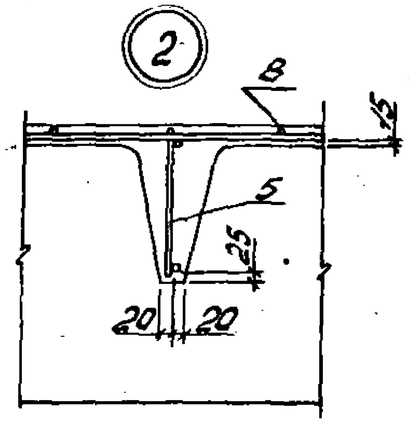

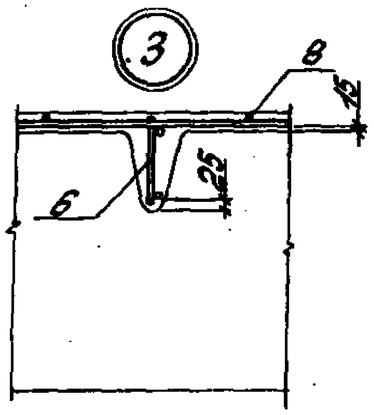

				1.465.1-3/80.1-1СБ		
Нач.отд.	Собуская			Плита железобетонная без проемов в полке. Сборочный чертеж	Стадия	Масса	Масштаб
ГИП	Козлов				Р		
Рук.гр.	Дужак				Лист 1	Листов 6	
Вед.инж.	Соловьев				Госстрой СССР Киевский Промстройпроект		
Ст.техн.	Бондарчук						
Провер.	Сотникова						

Инв.№подл. | Подпись и дата | Взам.инв.№

1RUK1-пр РР

Формат А3

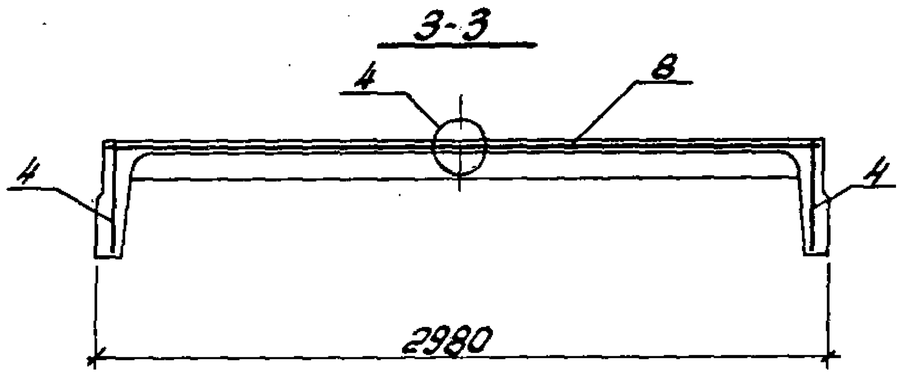

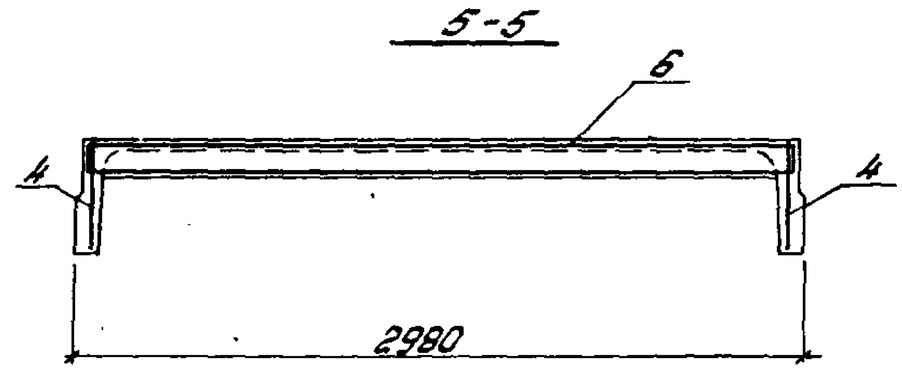

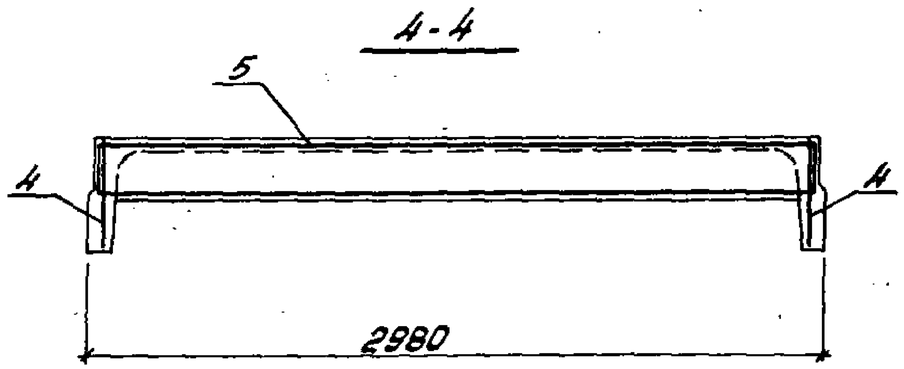

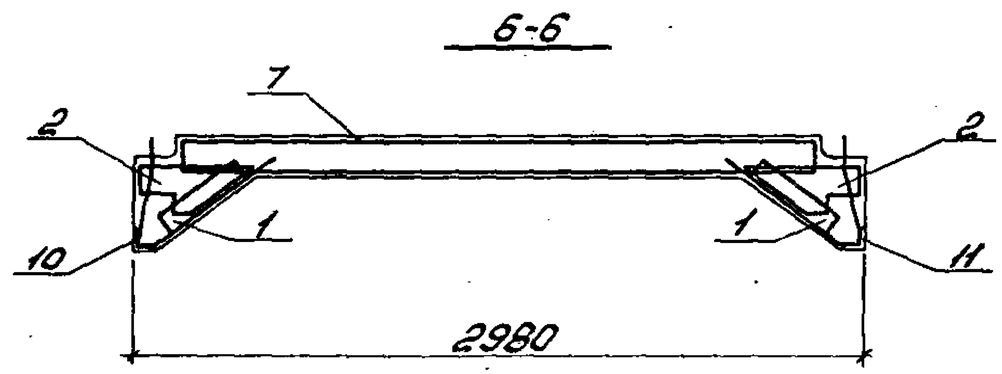

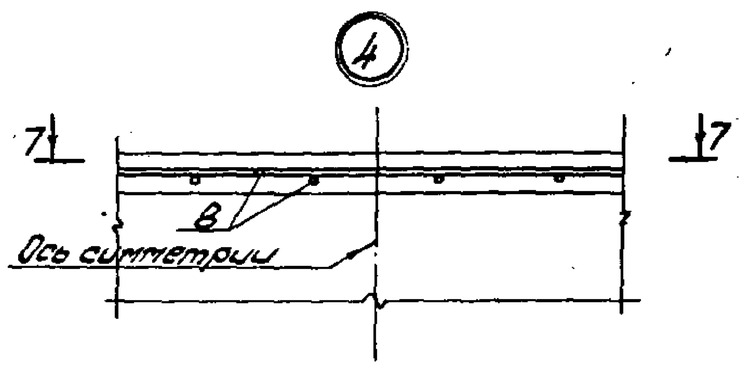

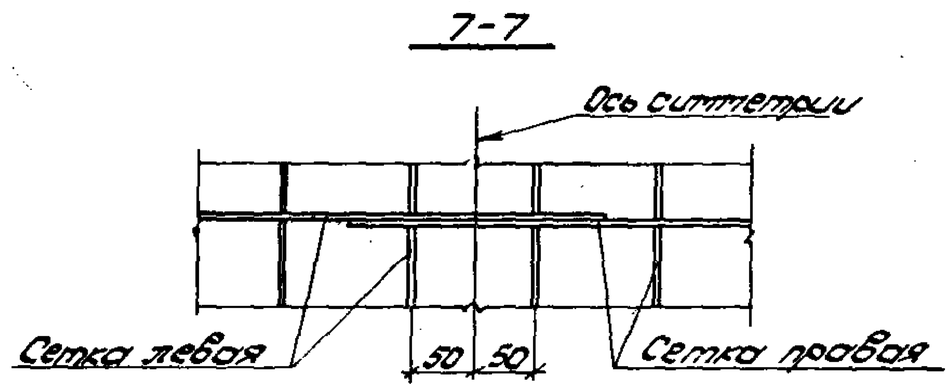

1. Напрягаемая арматура на данном листе условно не показана.

2. В местах пересечения каркасов поперечных ребер поз. 6 с сеткой поз. 9, мешающей его установке, верхний горизонтальный стержень сетки разрезать по месту.

3. При отсутствии сварочного оборудования, обеспечивающего изготовление широких сеток С1÷С6, могут быть применены узкие сетки соответственно С1а÷С6а по 2 штуки на плиту (см. узел 4).

4. Рабочие чертежи каркасов и сеток приведены в выпуске 4 серии 1.465.1-3/80.

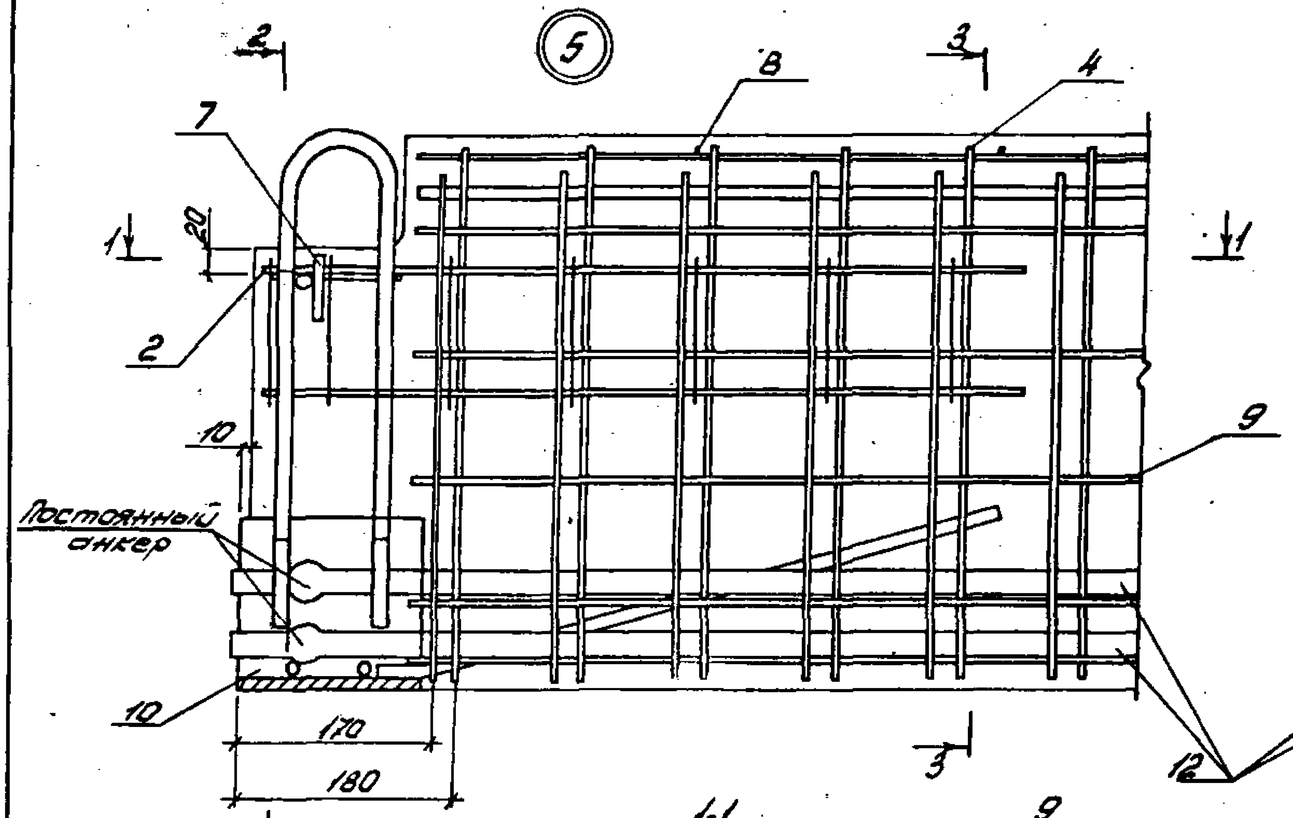

1-1

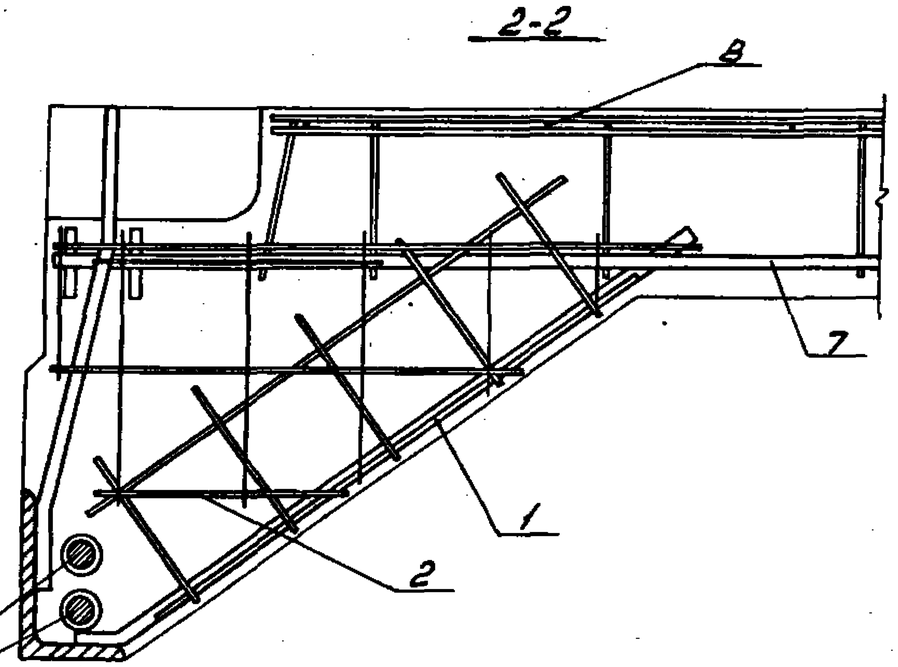

2-2

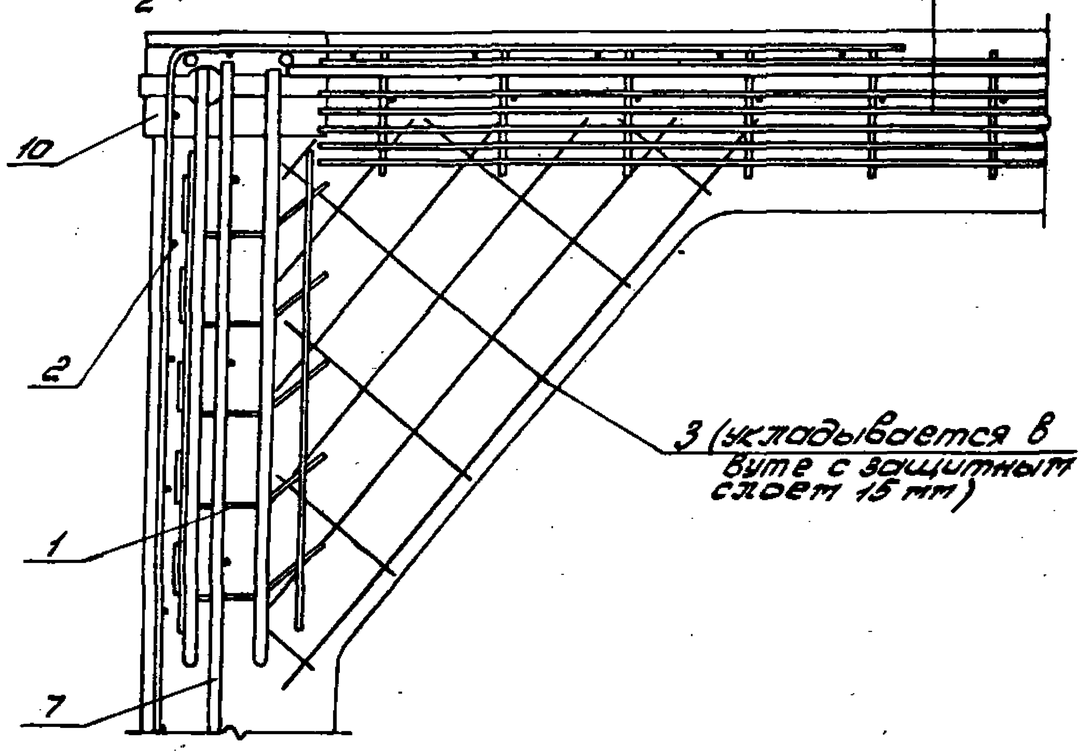

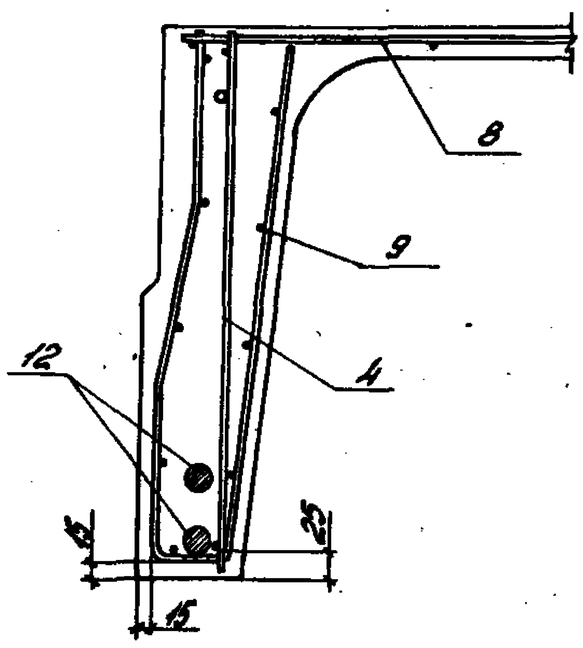

3-3

На данном листе условно показан вариант с применением стержневой напрягаемой арматуры в виде двух стержней; реальное положение напрягаемой арматуры всех классов приведено на листах 4-6.

1.465.1-3/80.1-1СБ	Лист 3

Инв. № подл. | Подпись и дата | Взам. инв. №

1ПГ12-1АIVT, 1ПГ12-1АIVП
1ПГ12-1АтIVCT, 1ПГ12-1АтIVCП

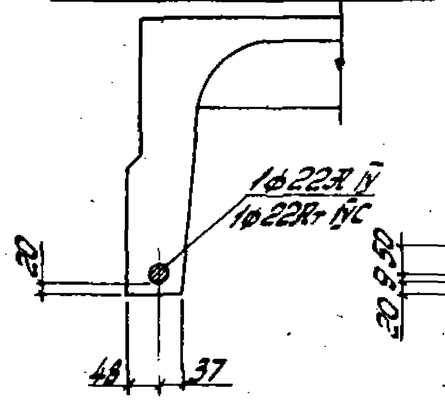

1ПГ12-2АIVT, 1ПГ12-2АIVП
1ПГ12-2АтIVCT, 1ПГ12-2АтCП

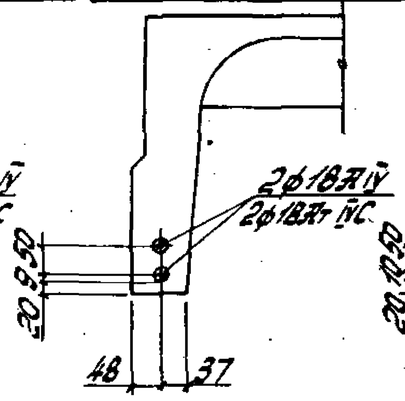

1ПГ12-3АIVT, 1ПГ12-3АIVП
1ПГ12-3АтIVCT, 1ПГ12-3АтIVCП

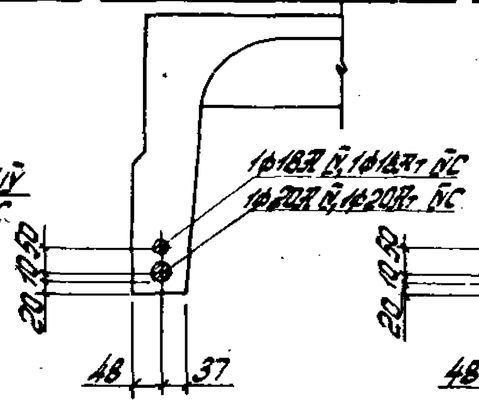

1ПГ12-4АIVT, 1ПГ12-4АIVП
1ПГ12-4АтIVCT, 1ПГ12-4АтIVCП

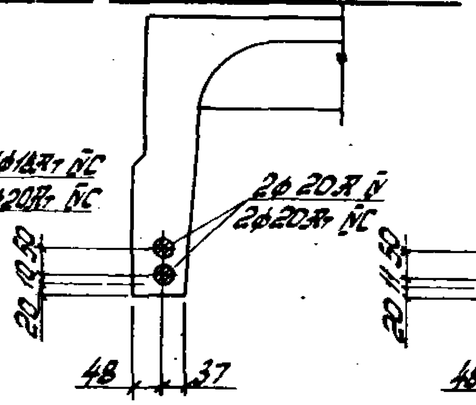

1ПГ12-5АIVT
1ПГ12-5АтIVCT

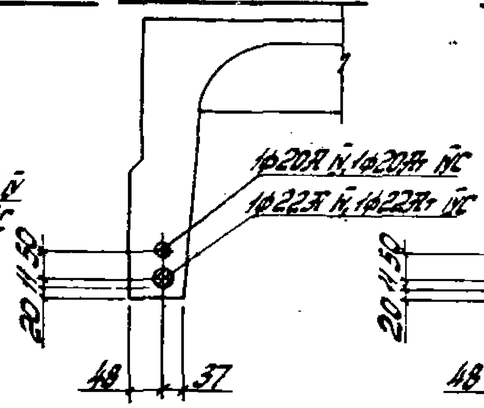

1ПГ12-6АIVT
1ПГ12-6АтIVCT

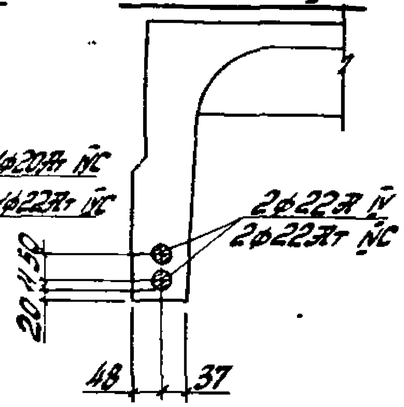

1ПГ12-7АтIVCT

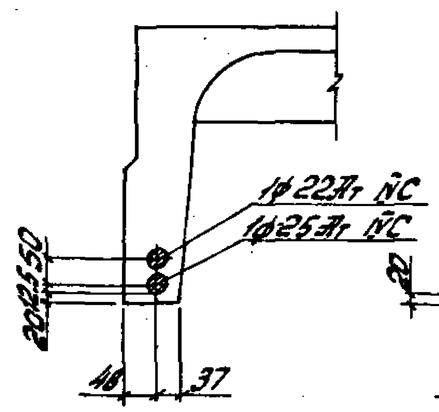

1ПГ12-1АVT, 1ПГ12-1АVП

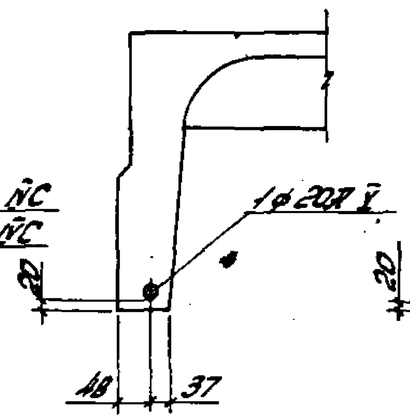

1ПГ12-2АVT, 1ПГ12-2АVП

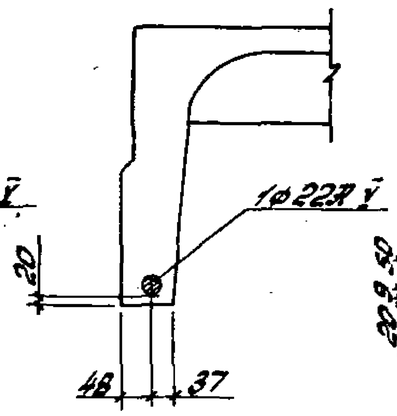

1ПГ12-3АVT, 1ПГ12-3АVП

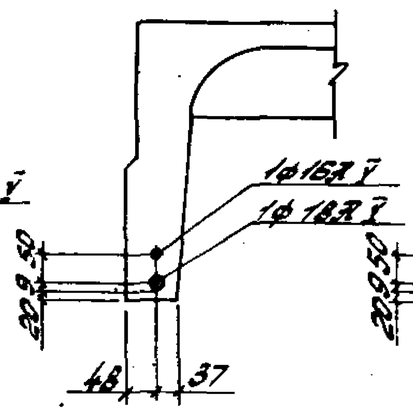

1ПГ12-4АVT, 1ПГ12-4АVП

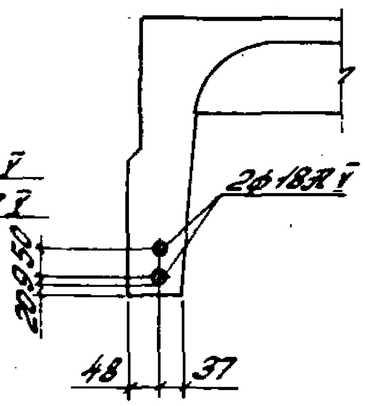

1ПГ12-5АVT

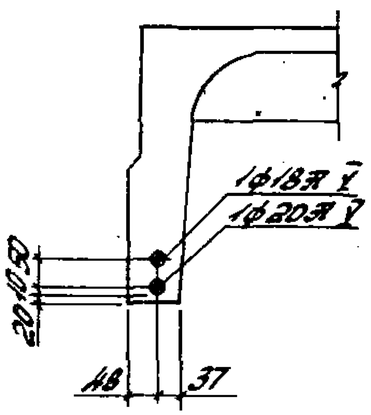

1ПГ12-6АVT

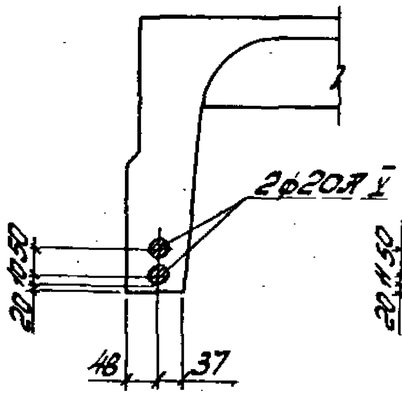

1ПГ12-7АVT

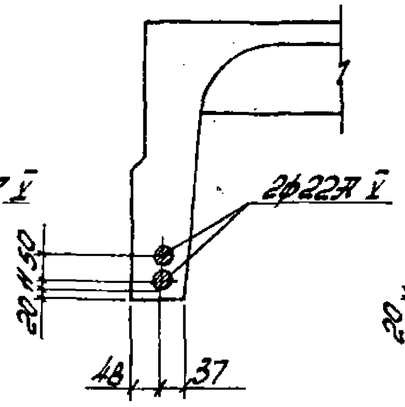

1ПГ12-1АтVT, 1ПГ12-1АтVП
1ПГ12-1АтVCKT-X, 1ПГ12-1АтVCKП-X

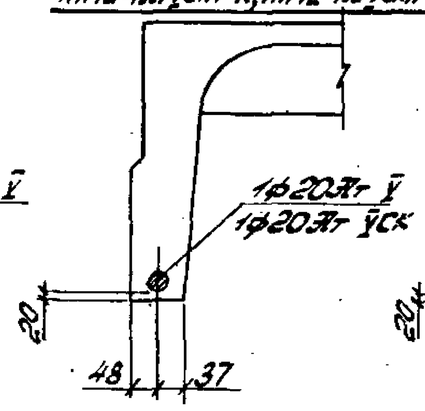

1ПГ12-2АтVT, 1ПГ12-2АтVП
1ПГ12-2АтVCKT-X, 1ПГ12-2АтVCKП-X

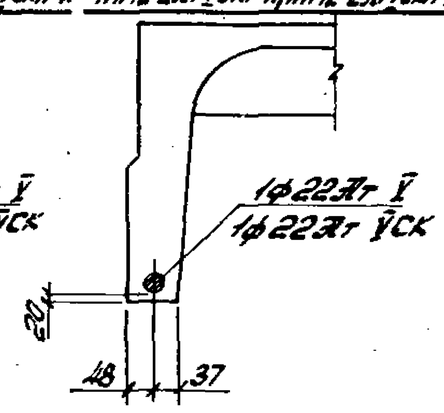

Расположение стержней напрягаемой арматуры в продольных ребрах плит, предназначенных для зданий с агрессивным воздействием газовой среды, принимать по соответствующим маркам плит для зданий с неагрессивным воздействием газовой среды.

1ПГ12-3АтV̄Т, 1ПГ12-3АтV̄П
1ПГ12-3АтV̄СКТ-Х, 1ПГ12-3АтV̄СКП-Х

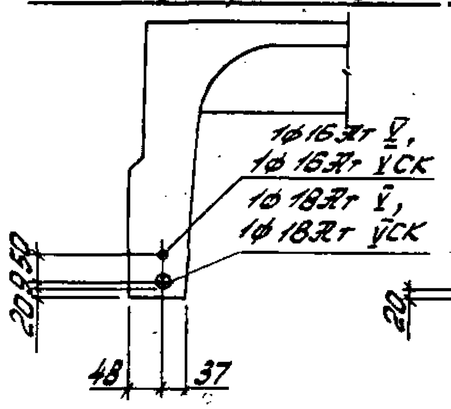

1ПГ12-4АтV̄Т, 1ПГ12-4АтV̄П
1ПГ12-4АтV̄СКТ-Х, 1ПГ12-4АтV̄СКП-Х

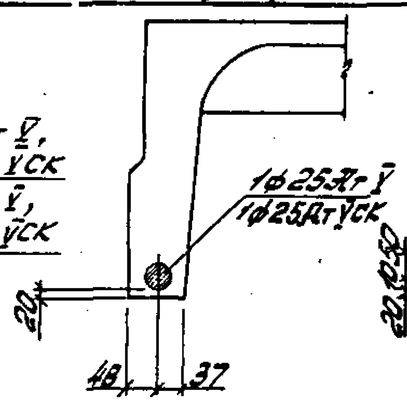

1ПГ12-5АтV̄Т
1ПГ12-5АтV̄СКТ-Х

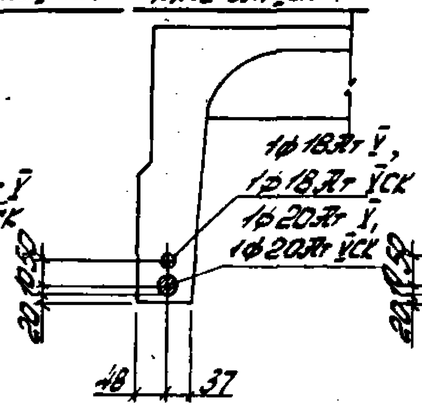

1ПГ12-6АтV̄Т
1ПГ12-6АтV̄СКТ-Х

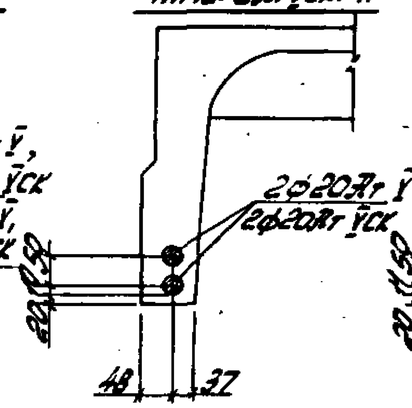

1ПГ12-7АтV̄Т
1ПГ12-7АтV̄СКТ-Х

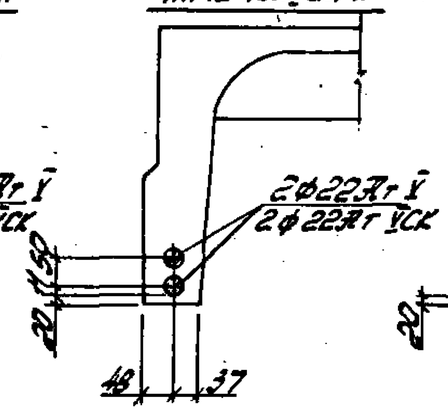

1ПГ12-1АтVІ̄Т

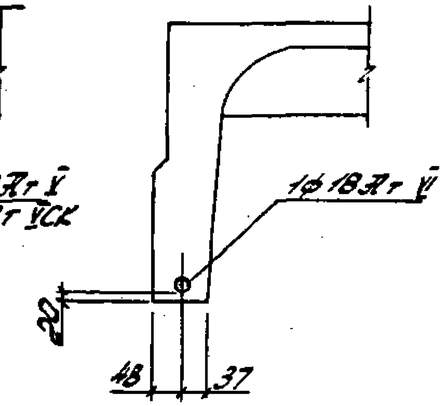

1ПГ12-2АтVІ̄Т

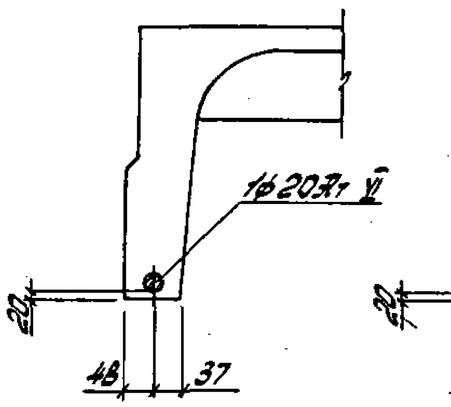

1ПГ12-3АтVІ̄Т

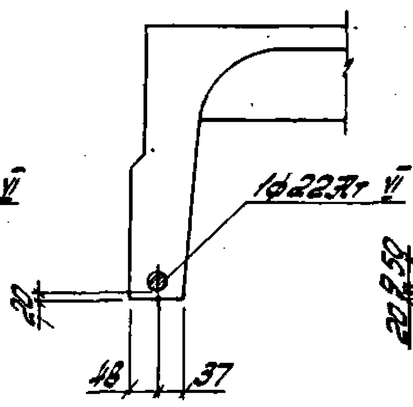

1ПГ12-4АтVІ̄Т

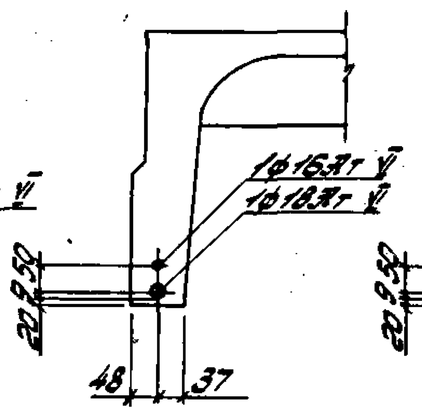

1ПГ12-5АтVІ̄Т

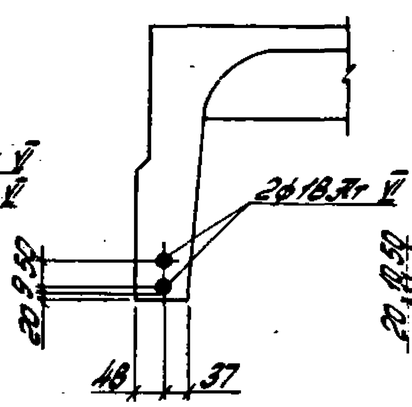

1ПГ12-6АтVІ̄Т

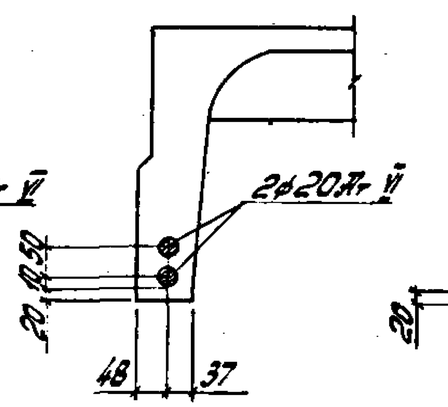

1ПГ12-1АтIIIВТ, 1ПГ12-1АтIIIВП

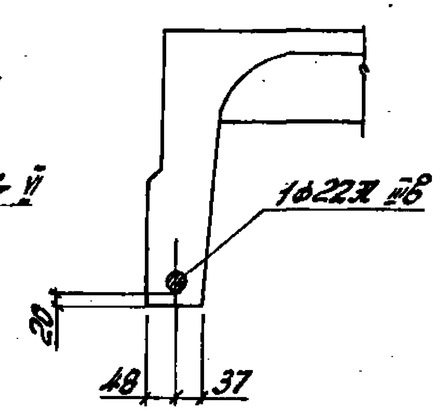

1ПГ12-2АтIIIВТ, 1ПГ12-2АтIIIВП

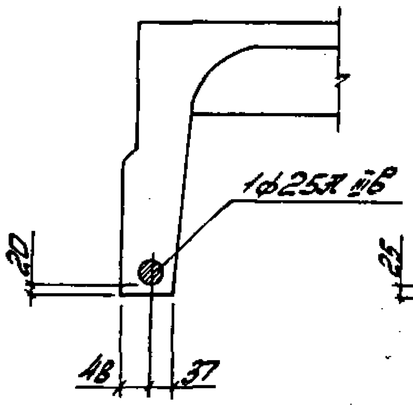

1ПГ12-3АтIIIВТ, 1ПГ12-3АтIIIВП

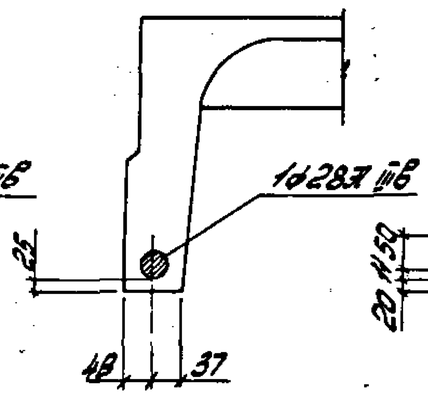

1ПГ12-4АтIIIВТ, 1ПГ12-4АтIIIВТ

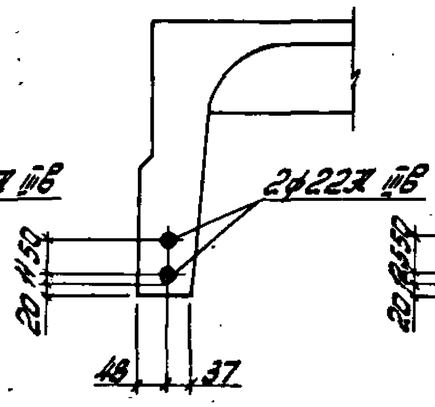

1ПГ12-5АтIIIВТ

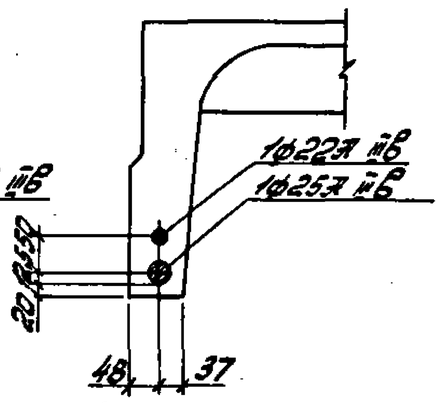

Инв. № подл. | Подпись и дата | Взам. инв. №

1ПГ12-6АIIIВТ

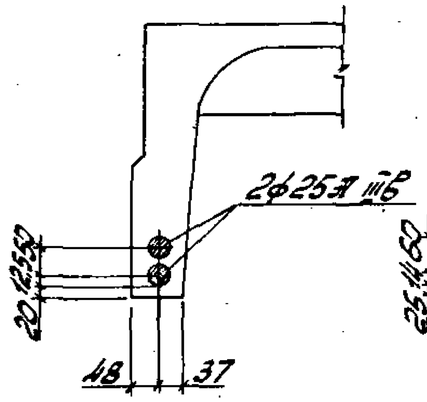

1ПГ12-7АIIIВТ

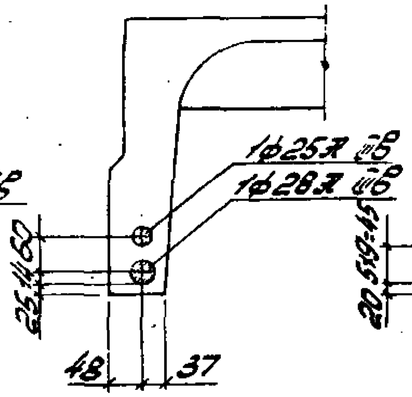

1ПГ12-1Вр II Т, 1ПГ12-1Вр II П

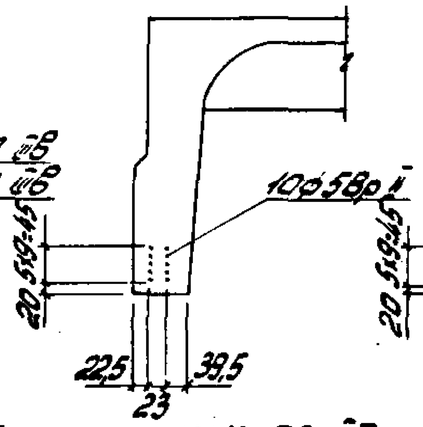

1ПГ12-2Вр II Т, 1ПГ12-2Вр II П

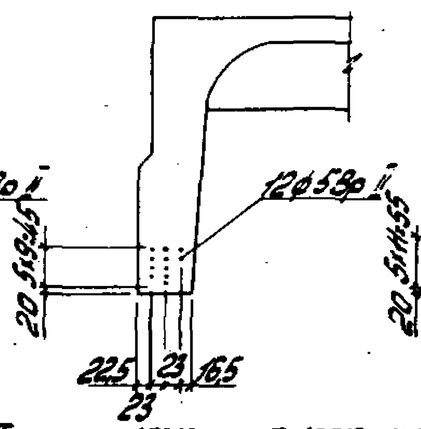

1ПГ12-3Вр II Т, 1ПГ12-3Вр II П

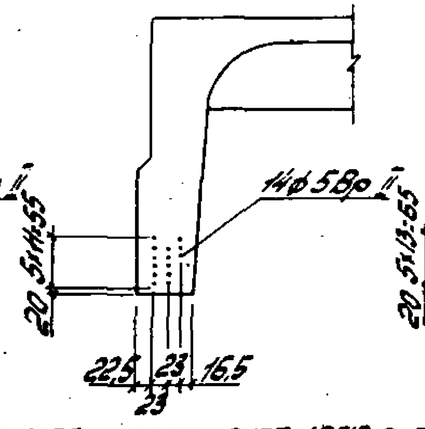

1ПГ12-4Вр II Т, 1ПГ12-4Вр II П

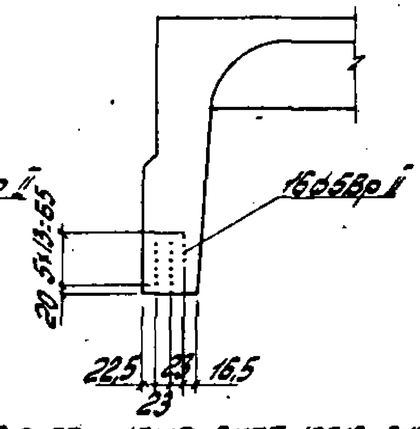

1ПГ12-5Вр II Т

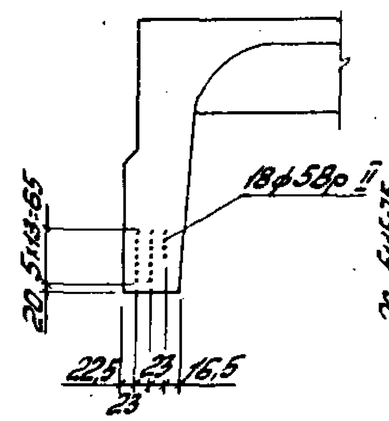

1ПГ12-6Вр II Т

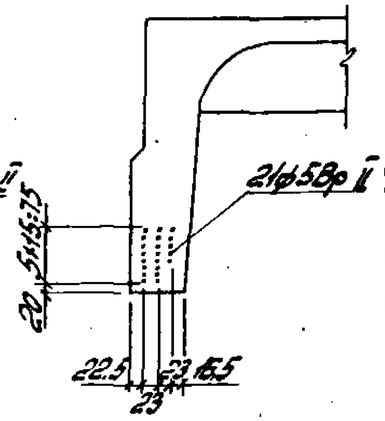

1ПГ12-7Вр II Т

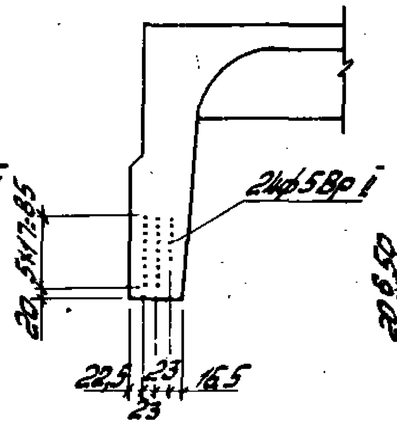

1ПГ12-1К7Т, 1ПГ12-1К7П

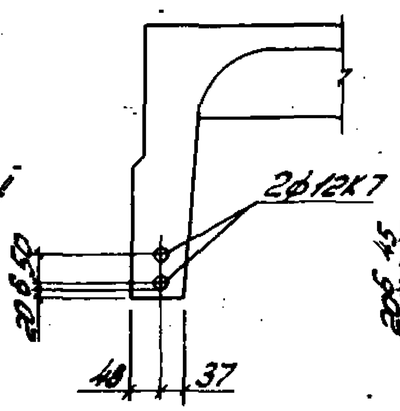

1ПГ12-2К7Т, 1ПГ12-2К7П

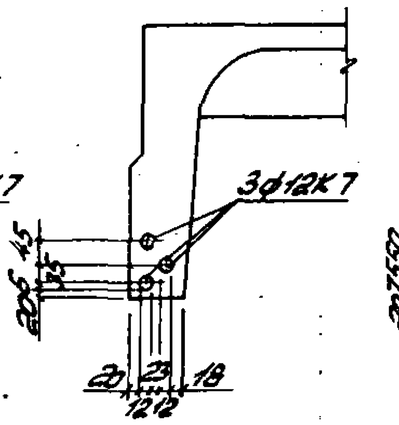

1ПГ12-3К7Т, 1ПГ12-3К7П

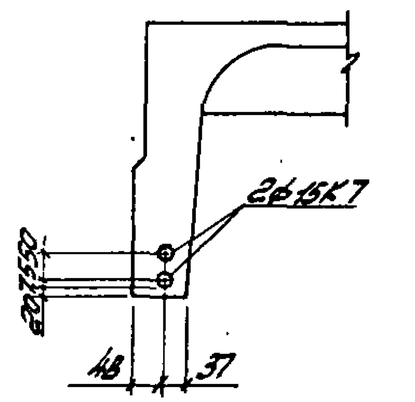

1ПГ12-4К7Т

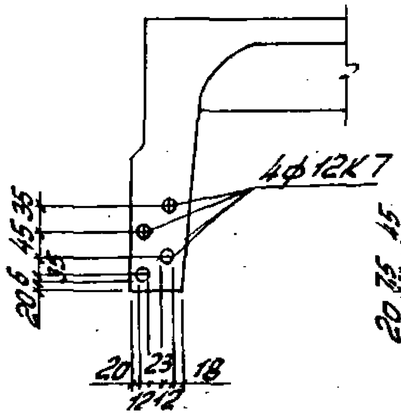

1ПГ12-5К7Т

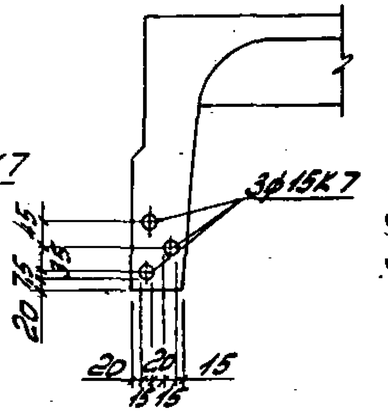

1ПГ12-6К7Т

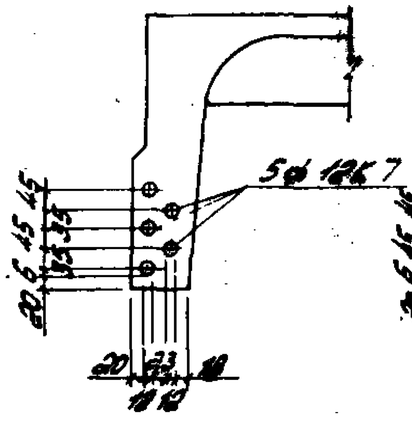

1ПГ12-7К7Т

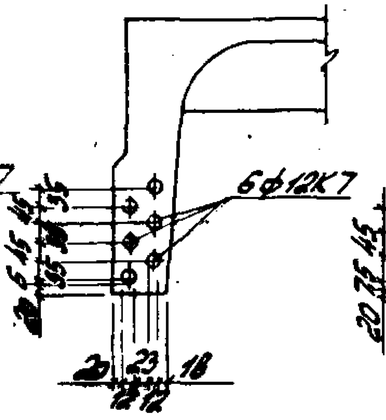

1ПГ12-8К7Т

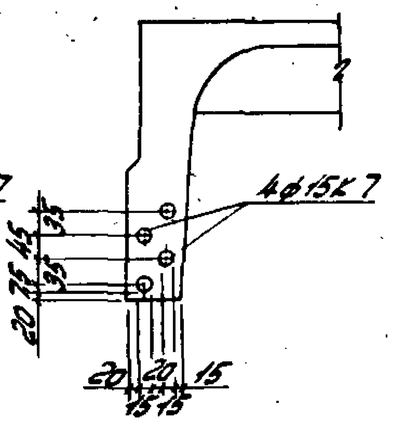

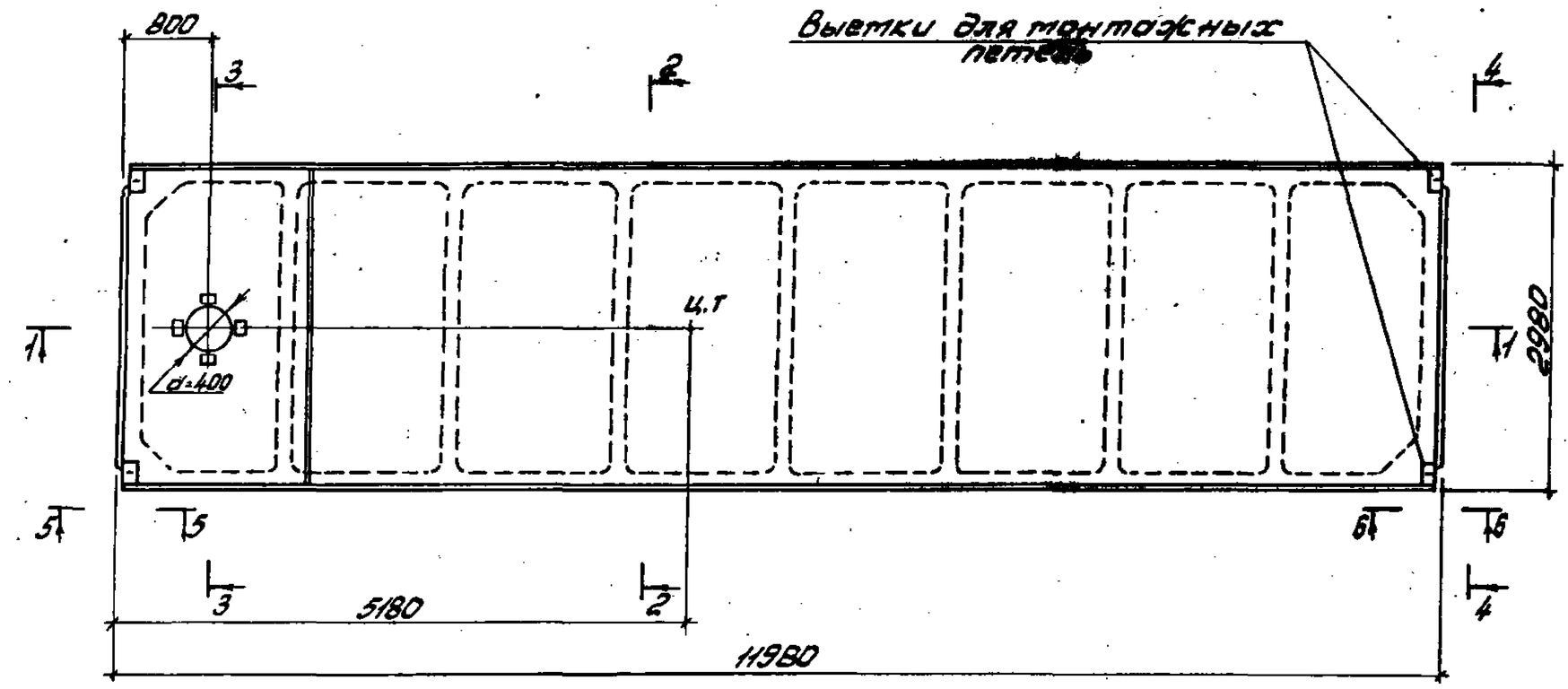

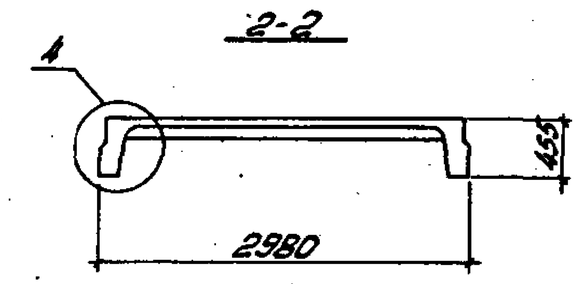

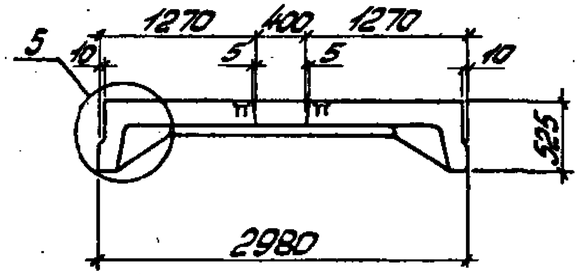

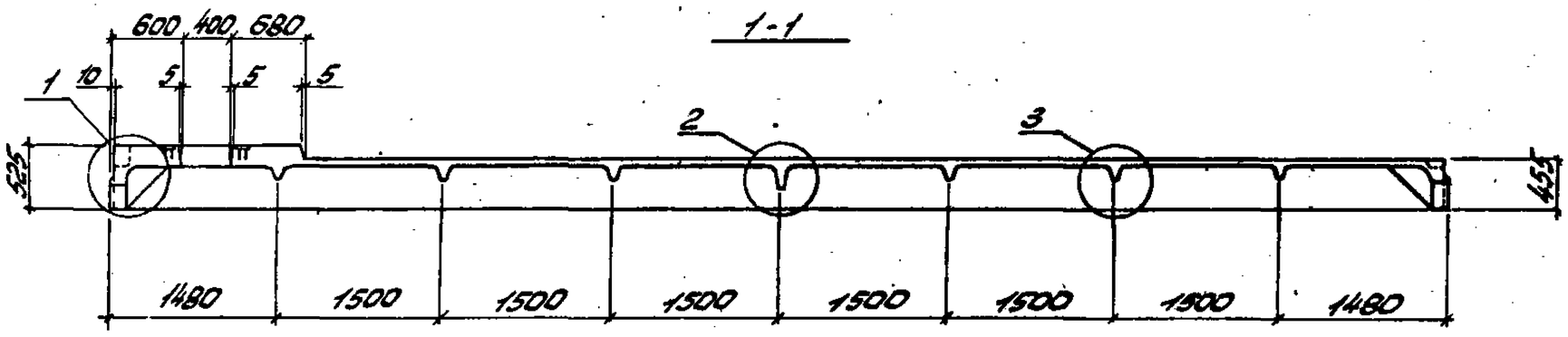

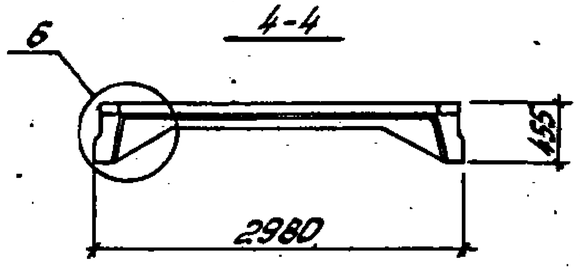

Образование шпонок в плитах для зданий с расчетной сейсмичностью 7 и 8 баллов принимать по плитам без проемов в полке (рис. 2 документа 1.465.1-3/80.1-1ГЧ).

Нач.отд.	Сабуксан		1.465.1-3/80.1-2ГЧ	
ГИП	Козлов		Плита железобетонная с проемом диаметром 400 мм для пропуска вентшахт. Габаритный чертеж.	Стадия: Р; Масса: ст. табл.; Масштаб
Рук.гр.	Дужак			Лист 1; Листов 3
Ст.инж.	Сахарова			Госстрой СССР Киевский Промстройпроект
Ст.техн.	Богданова			
Провер.	Соловьева			

Инв.№подл. | Подпись и дата | Взам.инв.№

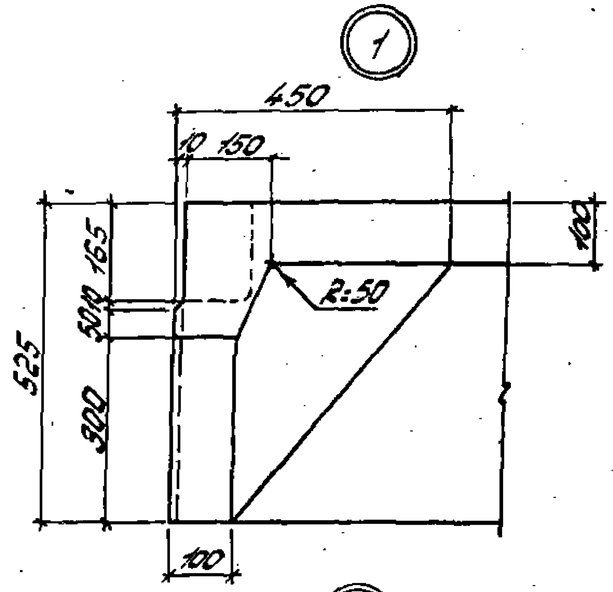
1
450
10
150
165
100
R=50
525
300
100

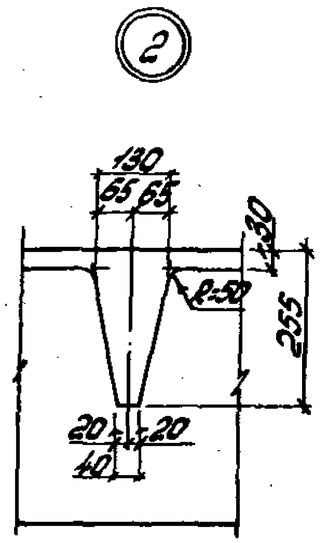
2
130
65
65
30
R=50
255
20
20
40

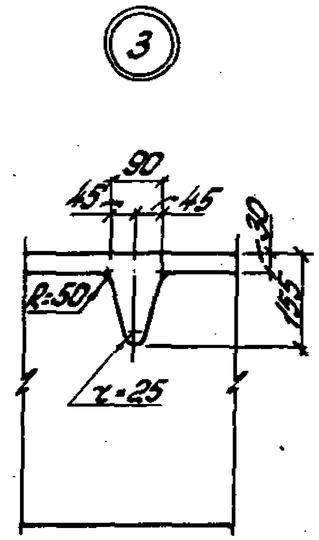
3
90
45
45
30
R=50
165
z=25

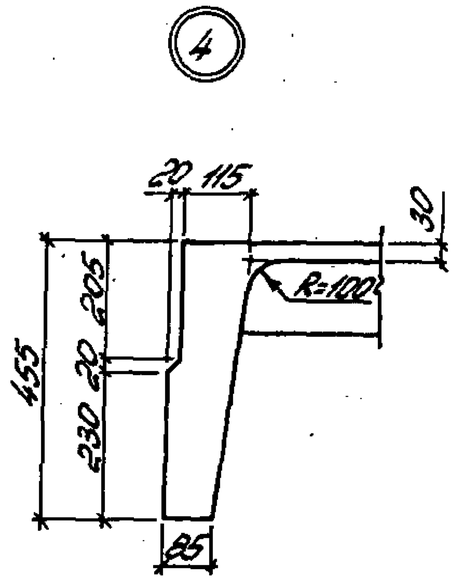
4
20
115
30
R=100
205
20
230
455
85

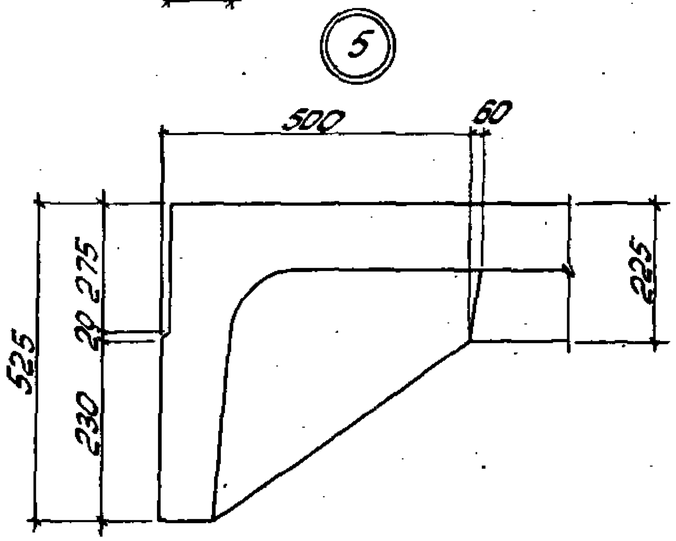
5
500
60
275
20
230
525
225

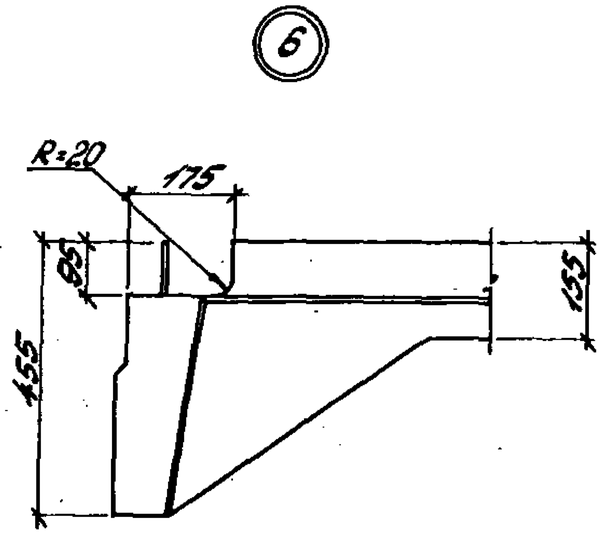
6
R=20
175
85
155
455

5-5

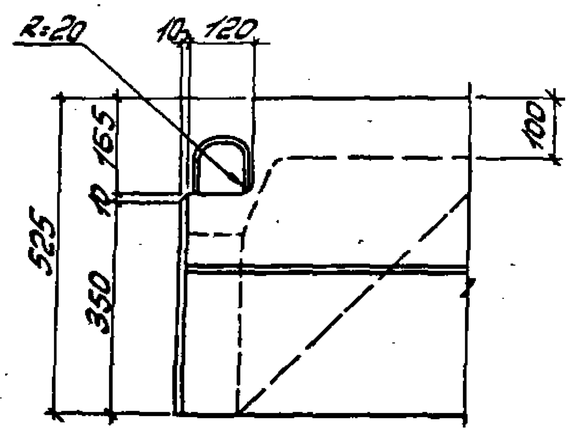
R=20
10
120
165
10
100
525
350

6-6

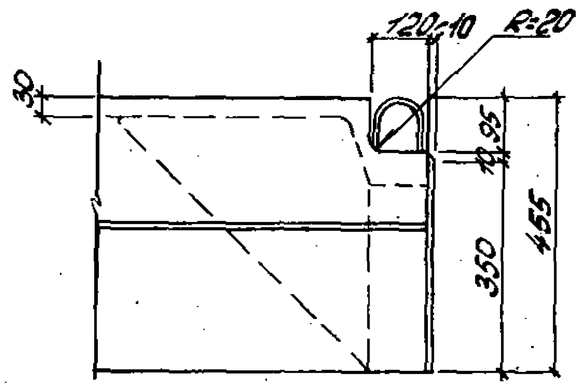
120
10
R=20
30
10
95
350
455

Обозначение	Марка плиты	Масса т
1.465.1-3/80.1-1	1П812-1АIVТ-4	7,0
от-01 до-05	от 1П812-2АIVТ-4	
	до 1П812-6АIVТ-4	
от-06 до-12	от 1П812-1АVТ-4	
	до 1П812-7АVТ-4	
от-13 до-19	от 1П812-1АтIVСТ-4	
	до 1П812-7АтIVСТ-4	
от-20 до-26	от 1П812-1АтVТ-4	
	до 1П812-7АтVТ-4	
от-27 до-32	от 1П812-1АтVIТ-4	
	до 1П812-6АтVIТ-4	
от-33 до-39	от 1П812-1АIIIВТ-4	
	до 1П812-7АIIIВТ-4	
от-40 до-46	от 1П812-1ВрIIТ-4	
	до 1П812-7ВрIIТ-4	
от-47 до-54	от 1П812-1К7Т-4	
	до 1П812-8К7Т-4	
1.465.1-3/80.1-1	1П812-1АIVП-4	5,4/6,4
от-01 до-03	от 1П812-2АIVП-4	
	до 1П812-4АIVП-4	
от-06 до-09	от 1П812-1АVП-4	
	до 1П812-4АVП-4	

Обозначение	Марка плиты	Масса т
от-13 до-16	от 1П812-1АтIVСП-4	5,4/6,4
	до 1П812-4АтIVСП-4	
от-20 до-23	от 1П812-1АтVП-4	
	до 1П812-4АтVП-4	
от-33 до-36	от 1П812-1АIIIВП-4	
	до 1П812-4АIIIВП-4	
от-40 до-43	от 1П812-1ВрIIП-4	
	до 1П812-4ВрIIП-4	
от-47 до-49	от 1П812-1К7П-4	
	от 1П812-3К7П-4	
1.465.1-3/80.1-1 от-55 до-60	от 1П812-1АIVТ-4Х	7,0
	до 1П812-6АIVТ-4Х	
от-61 до-67	от 1П812-1АтVСКТ-4Х	
	до 1П812-7АтVСКТ-4Х	
от-68 до-74	от 1П812-1АIIIВТ-4Х	
	до 1П812-7АIIIВТ-4Х	
1.465.1-3/80.1-1 от-55 до-58	от 1П812-1АIVП-4Х	5,4/6,4
	до 1П812-4АIVП-4Х	
от-61 до-64	от 1П812-1АтVСКП-4Х	
	до 1П812-4АтVСКП-4Х	
от-68 до-71	от 1П812-1АIIIВП-4Х	
	до 1П812-4АIIIВП-4Х	

1. Значения величины массы плит из бетона на пористых заполнителях даны дробью; в числителе указана масса плиты из керамзитобетона; в знаменателе - из аглопоритобетона или шлакопемзобетона.

2. Обозначение плотности бетона в марках плит для агрессивных сред условно дано в виде значка „Х", который должен быть заменен буквами „Н" или „П" в проекте здания (см. п.3.6. документа 1.465.1-3/80.0-ПЗ).

Инв. № подл. | Подпись и дата | Взам. инв. №

Формат	Зона	Поз.	Обозначение	Наименование	Кол.	Примечание
				Документация		
А4			1.465.1-3/80.1-ПЗ	Пояснительная записка		
А3			1.465.1-3/80.1-ВГЧ	Габаритный чертеж		
А3			1.465.1-3/80.1-ВСБ	Сборочный чертеж		
А3			1.465.1-3/80.0-ПЗ	Номенклатура и техни-		
				ческие данные плит		
А3			1.465.1-3/80.0-ВРС1	Ведомость расхода стали		
				на плиту		
				Сборочные единицы		
А4		1	1.465.1-3/80.4-0030-05	Каркас плоский Кр18	4	
А4		2	1.465.1-3/80.4-0150	Сетка арматурная С9	4	
А4		3	1.465.1-3/80.4-0160	Сетка арматурная С10	4	
А4		4	1.465.1-3/80.4-0260	Изделие закладное М12	4	

Формат	Зона	Для исполнения с порядковым номером 1	Обозначение	Кол.	Примечание
		Переменные данные			
		Сборочные единицы			
А4		Поз. 5 Каркас плоский Кр1, Кр2			
		от -00 до -50			
		от -55 до -74	1.465.1-3/80.4-0010	2	Кр1
		-51; -52; -53; -54	-01	2	Кр2

Нач.отд.	Савыскан		1.465.1-3/80.1-2
ГИП	Козлов		Плита железобетонная с проемом диаметром 4000мм для пропуска вентшахт
Рук.гр.	Дужак		Стадия: Р; Лист: 1; Листов: 11
Вед.инж.	Соловьева		Госстрой СССР Киевский Промстройпроект
Ст.техн.	Богданова		
Пров.	Соловьева		

Формат А4

Формат	Зона	Для исполнения с порядковым номером 1	Обозначение	Кол.	Примечание
А4		Поз. 6 Каркас плоский Кр1 ÷ Кр7			
		-00; -06; -13; -20; -27; -33;			
		-40; -41; -47; -55; -61; -68	1.465.1-3/80.4-0020	1	Кр3
		-01; -02; -07; -08; -14; -15; -21;			
		-22; -28; -29; -34; -35; -42;			
		-43; -48; -49; -56; -57; -62; -63;			
		-69; -70	-01	1	Кр4
		-03; -04; -05; -09; -10; -11; -16;			
		-17; -18; -23; -24; -25; -30; -36;			
		-37; -44; -50; -58; -59; -60;			
		-64; -65; -66; -71; -72	-02	1	Кр5
		-12; -19; -26; -31; -32; -38; -39;			
		-45; -46; -51; -52; -53; -67;			
		-73; -74	-03	1	Кр6
		-54	-04	1	Кр7
А4		Поз. 7 Каркас плоский Кр8 ÷ Кр12			
		-00; -06; -13; -20; -27; -33;			
		-40; -41; -47; -55; -61; -68	1.465.1-3/80.4-0020-05	5	Кр8
		-01; -02; -07; -08; -14; -15; -21;			
		-22; -28; -29; -34; -35; -42;			
		-43; -48; -49; -56; -57; -62;			
		-63; -69; -70	-06	5	Кр9

Инв.№ подл. | Подпись и дата | Взам.инв.№

1.465.1-3/80.1-2 | Лист 2

18461-02 31 Формат А4

Формат	Зона	Для исполнения с порядковым номером 1	Обозначение	Кол.	Примечание
		-03;-04;-05;-09;-10;-11;			
		-16;-17;-18;-23;-24;-25;			
		-30;-36;-37;-44;-50;-58;			
		-59;-60;-64;-65;-66;-71;-72	-07	5	Кр10
		-12;-19;-26;-31;-32;-38;			
		-39;-45;-46;-51;-52;-53;			
		-67;-73;-74	-08	5	Кр11
		-54	-09	5	Кр12
А4		Поз. 8 Каркас плоский Кр13÷Кр17			
		-00;-06;-13;-20;-27;-33;			
		-40;-41;-47;-55;-61;-68	1.465.1-3/80.4-0030	1	Кр13
		-01;-02;-07;-08;-14;-15;			
		-21;-22;-28;-29;-34;-35;			
		-42;-43;-48;-49;-56;-57;			
		-62;-63;-69;-70	-04	1	Кр14
		-03;-04;-05;-09;-10;-11;			
		-16;-17;-18;-23;-24;-25;			
		-30;-36;-37;-44;-50;-58;			
		-59;-60;-64;-65;-66;-71;-72	-02	1	Кр15
		-12;-19;-26;-31;-32;-38;			
		-39;-45;-46;-51;-52;-53;			
		-67;-73;-74	-03	1	Кр16

Взам.инв.№ | Подпись и дата | Инв.№подл.

Формат	Зона	Для исполнения с порядковым номером 1	Обозначение	Кол.	Примечание
		-54	-04	1	Кр17
А4		Поз. 9 Каркас плоский Кр23÷Кр27			
		-00;-06;-13;-20;-27;-33;			
		-40;-41;-47;-55;-61;-68	1.465.1-3/80.4-0050	1	Кр23
		-01;-02;-07;-08;-14;			
		-15;-21;-22;-28;-29;			
		-34;-35;-42;-43;-48;			
		-49;-56;-57;-62;-63;			
		-69;-70	-01	1	Кр24
		-03;-04;-05;-09;-10;-11;			
		-16;-17;-18;-23;-24;-25;			
		-30;-36;-37;-44;-50;			
		-58;-59;-60;-64;-65;			
		-66;-71;-72	-02	1	Кр25
		-12;-19;-26;-31;-32;-38;			
		-39;-45;-46;-51;-52;-53;			
		-67;-73;-74	-03	1	Кр26
		-54	-04	1	Кр27
А4		Поз.10 Каркас плоский Кр23а÷Кр27а			
		-00;-06;-13;-20;-27;			
		-33;-40;-41;-47;-55;-61;			
		-68	1.465.1-3/80.4-0050-05	1	Кр23а

Взам.инв.№ | Подпись и дата | Инв.№подл.

Формат	Зона	Для исполнения с порядковым номером 1	Обозначение	Кол.	Примечание
		-01; -02; -07; -08; -14; -15; -21;			
		-22; -28; -29; -34; -35; -42;			
		-43; -48; -49; -56; -57; -62;			
		-63; -69; -70	-06	1	Кр24а
		-03; -04; -05; -09; -10; -11;			
		-16; -17; -18; -23; -24; -25;			
		-30; -36; -37; -44; -50; -58; -59;			
		-60; -64; -65; -66; -71; -72	-07	1	Кр25а
		-12; -19; -26; -31; -32; -38;			
		-39; -45; -46; -51; -52; -53;			
		-67; -73; -74	-08	1	Кр26а
		-54	-09	1	Кр27а
	Д4	Поз. 11 Сетка арматурная С1÷С6, С2Д÷С6Д			
		-06; -20; -27; -33; -40; -47	1.465.1-3/80.4-0110	1	С1
		-00; -01; -13; -07; -14; -21;			
		-28; -34; -41	-01	1	С2
		-02; -08; -15; -22; -42; -49;			
		-48	-02	1	С3
		-03; -09; -16; -23; -29; -30;			
		-35; -36; -43; -44; -50	-03	1	С4

Формат	Зона	Для исполнения с порядковым номером 1	Обозначение	Кол.	Примечание
		-04; -05; -10; -11; -17; -18;			
		-24; -25; -31; -37; -45	-04	1	С5
		-12; -19; -26; -32; -38; -39;			
		-46; -51; -52; -53; -54	-05	1	С6
		-55; -56; -61; -62; -68; -69	-06	1	С2Д
		-57; 63	-07	1	С3Д
		-58; -64; -70; -71	-08	1	С4Д
		-59; -60; -65; -66; -72	-09	1	С5Д
		-67; -73; -74	-10	1	С6Д
	Д4	Поз. 12 Сетка арматурная С7, С8			
		от-00 до-18; от-20 до-25;			
		от-27 до-31; от-33 до			
		-37; от-40 до-44; -47; -48;			
		-49; -50; от-55 до-66; -68;			
		-69; -70; -71; -72	1.465.1-3/80.4-0140	4	С7
		-12; -26; -32; -38; -39; -45;			
		-46; -51; -52; -53; -54; -67;			
		-73; -74	-01	4	С8
	Д4	Поз. 13 Каркас пространственный КП1			
		от-00 до-74	1.465.1-3/80.4-1000	1	КП1

Инв. № подл. | Подпись и дата | Взам. инв. №

Формат	Зона	Для исполнения с порядковым номером 1	Обозначение	Кол.	Примечания
А4		Поз.14 Изделие закладное М2-1, М4-1, М6-1, М8-1			
		от-00 до-39; -47; -49;			
		от-55 до-74	1.465.1-3/80.4-0220-02	2	М2-1
		от-40 до-46	1.465.1-3/80.4-0230-02	2	М4-1
		-48; -50; -51; -54	-06	2	М6-1
		-52; -53	1.465.1-3/80.4-0240-02	2	М8-1
А4		Поз.15 Изделие закладное М2-2, М4-2, М6-2, М8-2			
		от-00 до-39; -47; -49;			
		от-55 до-74	1.465.1-3/80.4-0220-03	2	М2-2
		от-40 до-46	1.465.1-3/80.4-0230-03	2	М4-2
		-48; -50; -51; -54	-07	2	М6-2
		-52; -53	1.465.1-3/80.4-0240-03	2	М8-2
		Детали			
А4		Поз.16 Стержень напрягаемый			
		-00; -55	1.465.1-3/80.4-0001-02	2	СТН3
		-01; -56	-00	4	СТН1
		-02; -57	-00	2	СТН1+
			-01	2	СТН2
		-03; -58	-01	4	СТН2

Инв.№ подл. | Подпись и дата | Взам. инв.№

Формат	Зона	Для исполнения с порядковым номером 1	Обозначение	Кол.	Примечание
		-04; -59	-01	2	СТН2+
			-02	2	СТН3
		-05; -60	-02	4	СТН3
		-13	-05	2	СТН6
		-14	-03	4	СТН4
		-15	-03	2	СТН4+
			-04	2	СТН5
		-16	-04	4	СТН5
		-17	-04	2	СТН5+
			-05	2	СТН6
		-18	-05	4	СТН6
		-19	-05	2	СТН6+
			-06	2	СТН7
		-06	-09	2	СТН10
		-07	-10	2	СТН11
		-08	-07	2	СТН8+
			-08	2	СТН9
		-09	-08	4	СТН9
		-10	-08	2	СТН9+
			-09	2	СТН10
		-11	-09	4	СТН10
		-12	-10	4	СТН11
		-20	-13	2	СТН14
		-21	-14	2	СТН15
		-22	-11	2	СТН12+
			-12	2	СТН13
		-23	-15	2	СТН16
		-24	-12	2	СТН13+
			-13	2	СТН14
		-25	-13	4	СТН14

Инв.№ подл. | Подпись и дата | Взам. инв.№

Формат	Зона	Для исполнения с порядковым номером 1	Обозначение	Кол.	Примечание
		-26	-14	4	СТН15
		-27	-22	2	СТН23
		-28	-23	2	СТН24
		-29	-24	2	СТН25
		-30	-21	2	СТН22+
			-22	2	СТН23
		-31	-22	4	СТН23
		-32	-23	4	СТН24
		-33;-68	-29	2	СТН30
		-34;-69	-30	2	СТН31
		-35;-70	-28	4	СТН29
		-36;-71	-28	2	СТН29+
			-29	2	СТН30
		-37;-72	-29	4	СТН30
		-38;-73	-29	2	СТН30+
			-30	2	СТН31
		-39;-74	-30	4	СТН31
		-40	-31	20	СТН32
		-41	-31	24	СТН32
		-42	-31	28	СТН32
		-43	-31	32	СТН32
		-44	-31	36	СТН32
		-45	-31	42	СТН32
		-46	-31	48	СТН32
		-47	-32	4	СТН33
		-48	-32	6	СТН33
		-49	-32	8	СТН33
		-50	-33	4	СТН34

Формат	Зона	Для исполнения с порядковым номером 1	Обозначение	Кол.	Примечание
		-51	-33	6	СТН34
		-52	-33	8	СТН34
		-53	-33	10	СТН34
		-54	-33	12	СТН34
		-61	-18	2	СТН19
		-62	-19	2	СТН20
		-63	-16	2	СТН17+
			-17	2	СТН18
		-64	-20	2	СТН21
		-65	-17	2	СТН18+
			-18	2	СТН19
		-66	-18	4	СТН19
		-67	-19	4	СТН20
		Материал			
		Бетон тяжелый			
		-00;-01;-02;-13;-14;-15;			
		-33;-34;-35;-40;-41;-55;			
		-56;-57;-68;-69;-70	М300	2.79	$м^3$
		-03;-16;-42;-58	М350	2.79	$м^3$
		-06;-07;-08;-09;-10;-20;-21;			
		-22;-23;-24;-27;-36;-43;			
		-44;-47;-48;-49;-50;-61;			
		-62;-63;-64;-65;-71	М400	2.79	$м^3$
		-04;-05;-11;-17;-18;-25;-26;			
		-29;-30;-31;-37;-38;-51;			
		-52;-59;-60;-66;-72;-73	М450	2.79	$м^3$

Инв. № подл. | Подпись и дата | Взам. инв. №

Формат	Зона	Для исполнения с порядковым номером[1]	Обозначение	Кол.	Примечание
		-45	М500	2.79	$м^3$
		-12; -19; -26; -32; -39; -46;			
		-53; -54; -67; -74	М600	2.79	$м^3$
		Бетон на пористых заполнителях			
		-00; -13; -33	М250	2.79	$м^3$
		-01; -02; -14; -15; -34; -35;			
		-40; -41; -55; -56; -57; -68;			
		-69; -70	М300	2.79	$м^3$
		-03; -06; -07; -08; -09; -16;			
		-20; -21; -22; -23; -27; -36;			
		-42; -47; -48; -49; -58	М350	2.79	$м^3$
		-28; -29; -43; -61; -62; -63;			
		-64; -71	М400	2,79	$м^3$

1 Основное исполнение, не имеющее порядкового номера, обозначено „00"

Инв. № подл. | Подпись и дата | Взам. инв. №

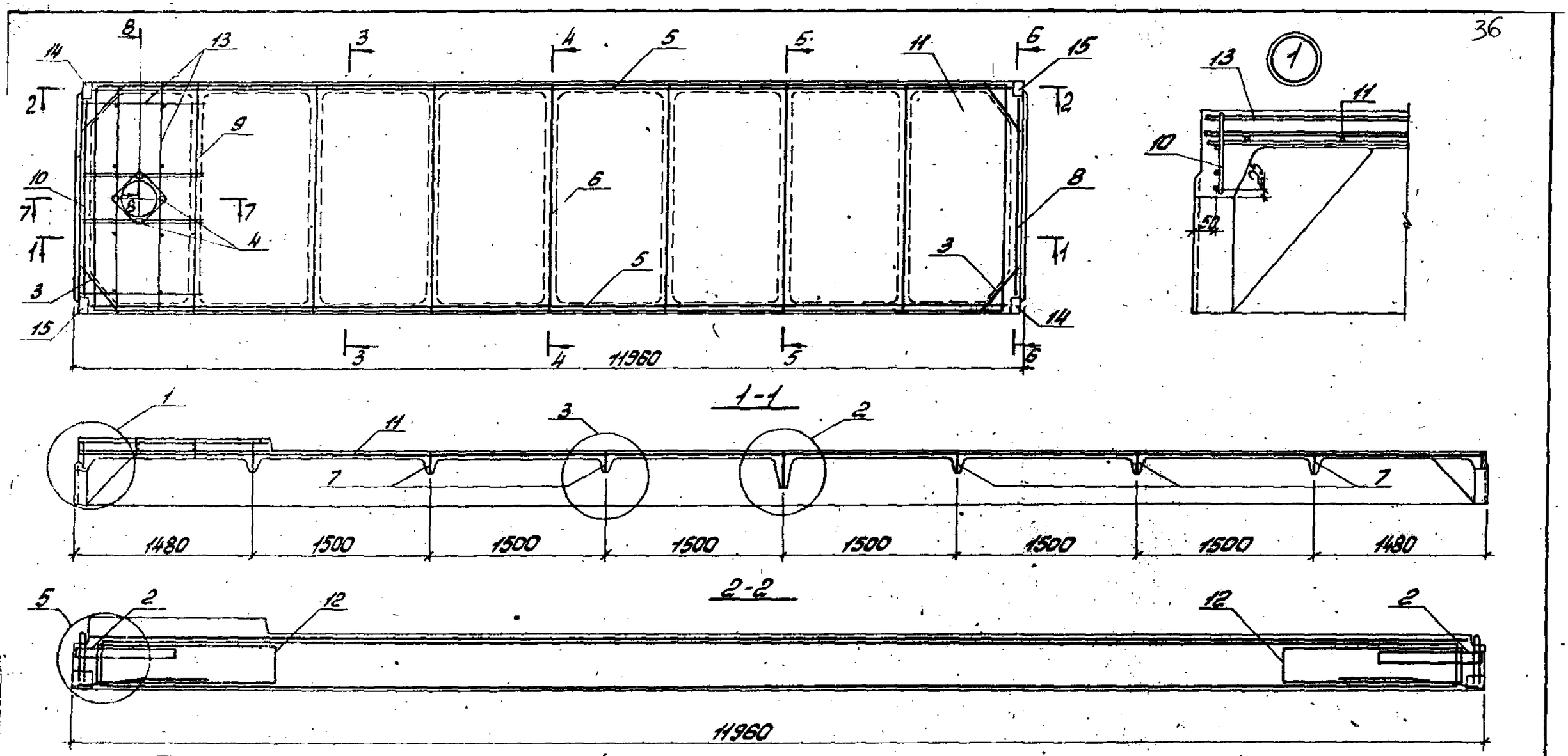

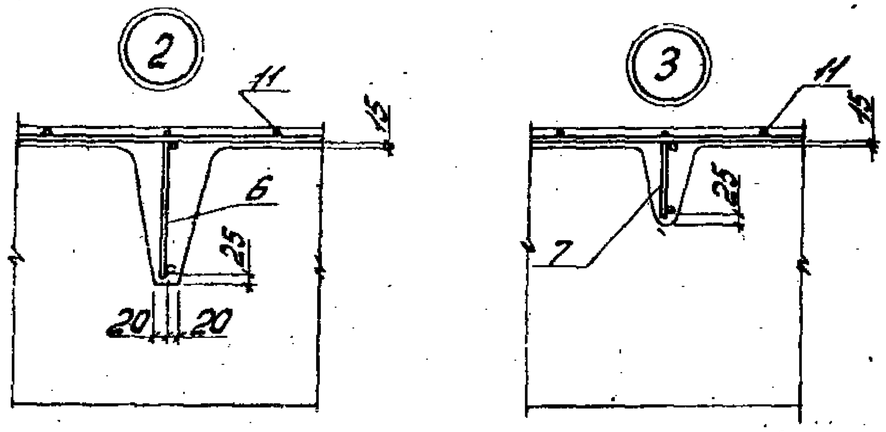

Начальн.	Савускан		1.465.1-3/80.1-2СБ	
ГИП	Козлов		Плита железобетонная с проемом диаметром 400 мм для пропуска вентшахт. Сборочный чертеж	Стадия: Р; Масса; Масштаб
Рук. гр.	Дужак			Лист 1; Листов 6
Вед. инж.	Соловьева			Госстрой СССР Киевский Протстройпроект
Ст. техн.	Богданова			
Провер.	Соловьева			

1.465.1-3/80.1-2СБ Формат А3

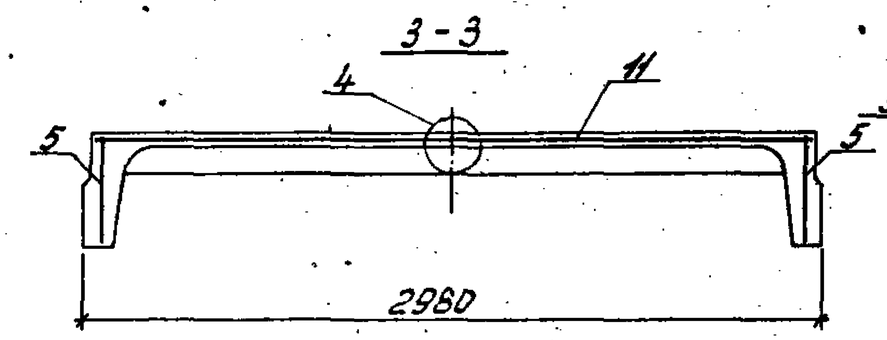

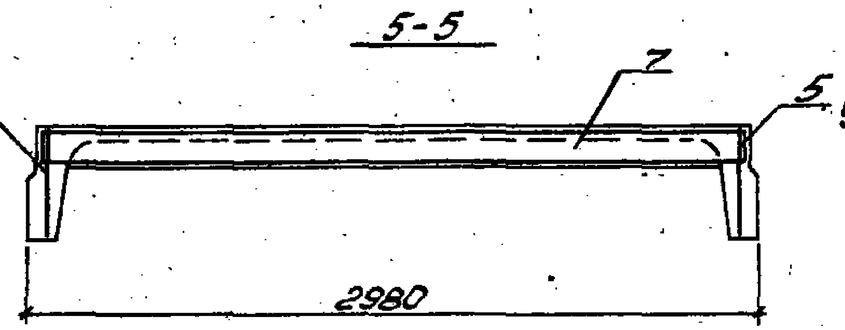

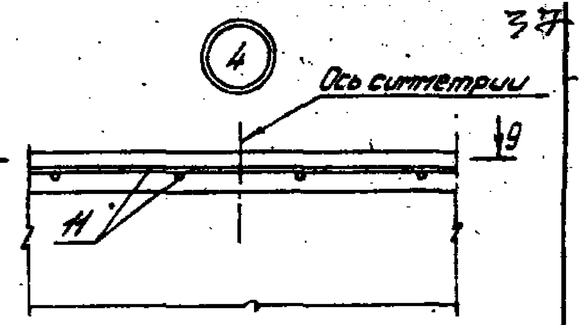

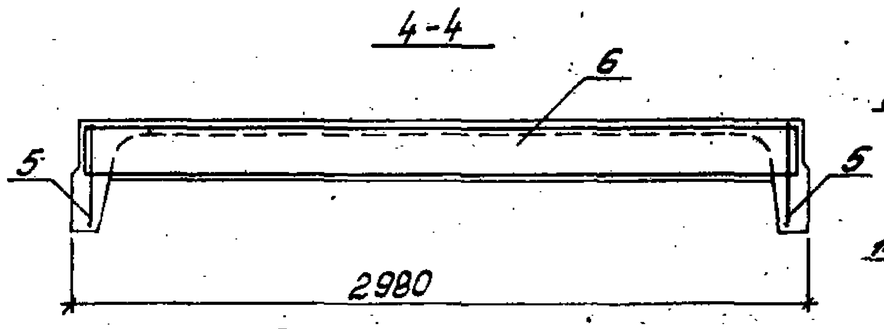

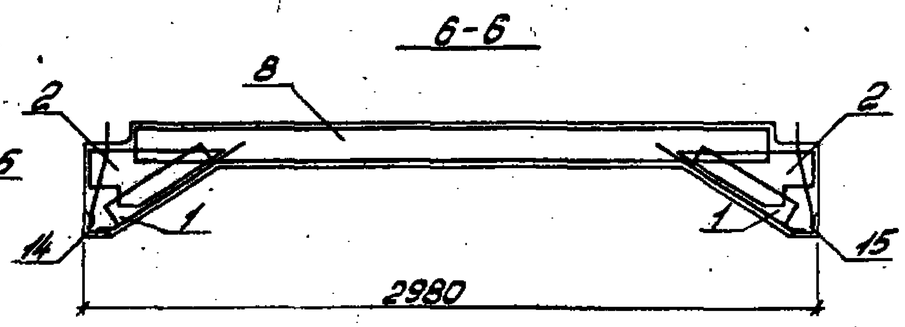

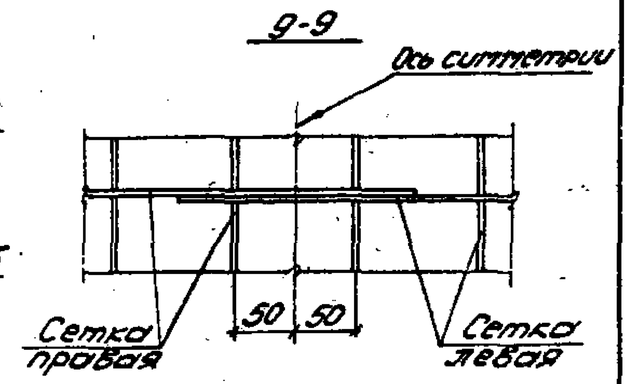

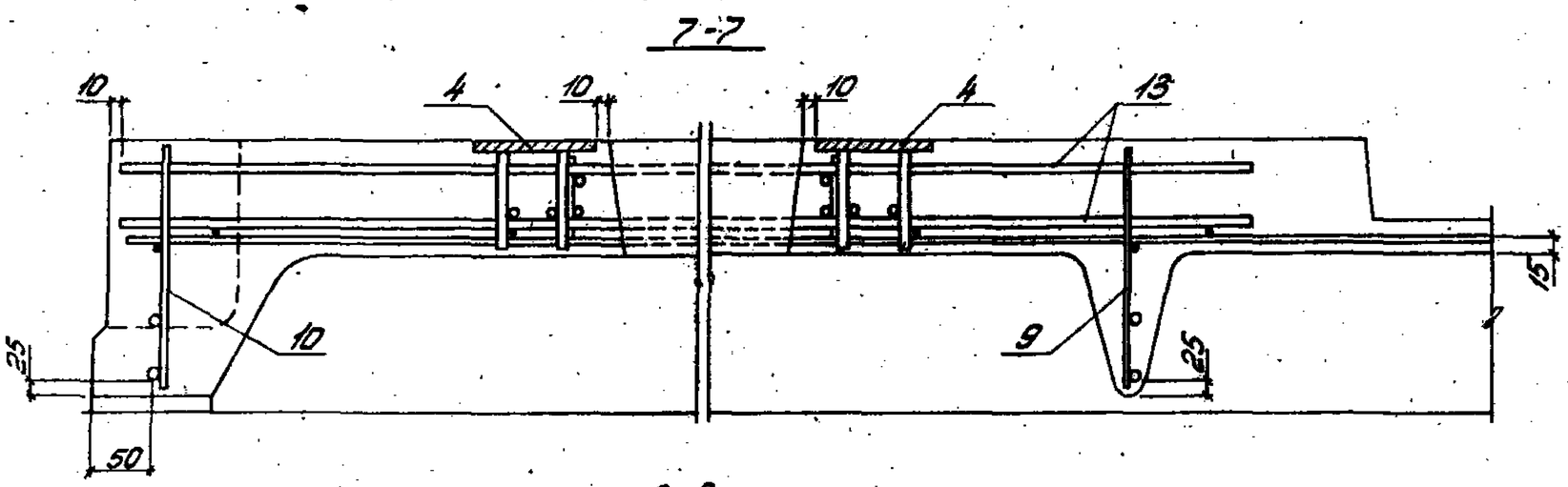

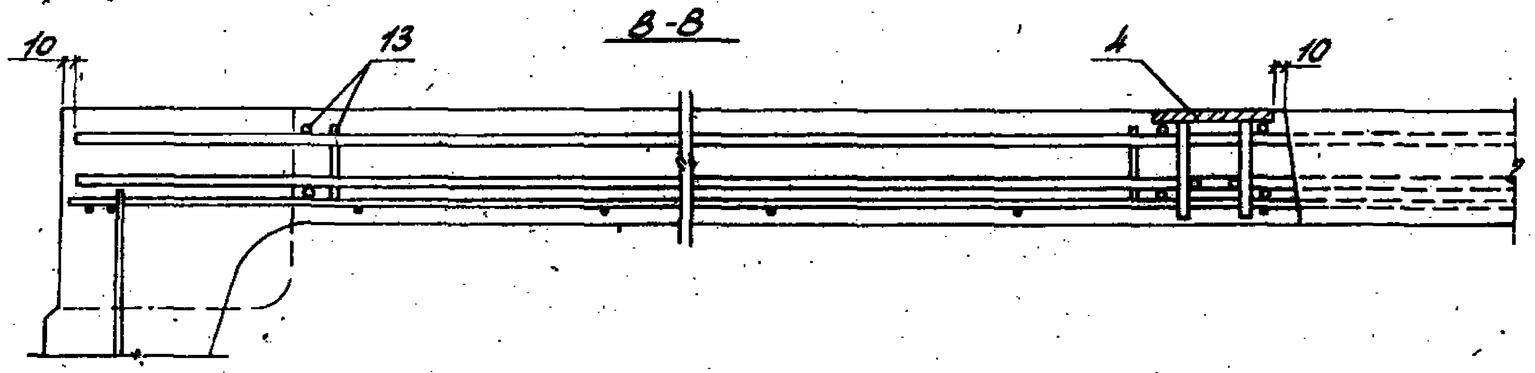

1. Напрягаемая арматура на данном листе условно не показана.

2. В местах пересечения каркасов поперечных ребер поз. 6 с сеткой поз. 9, мешающей его установке, верхний горизонтальный стержень сетки разрезать по месту.

3. При отсутствии сварочного оборудования, обеспечивающего изготовление широких сеток С1÷С6, могут быть применены узкие сетки соответственно С1а÷С6а по 2 штуки на плиту (см. узел 4).

Инв. № подл.	Подпись и дата	Взам. инв. №

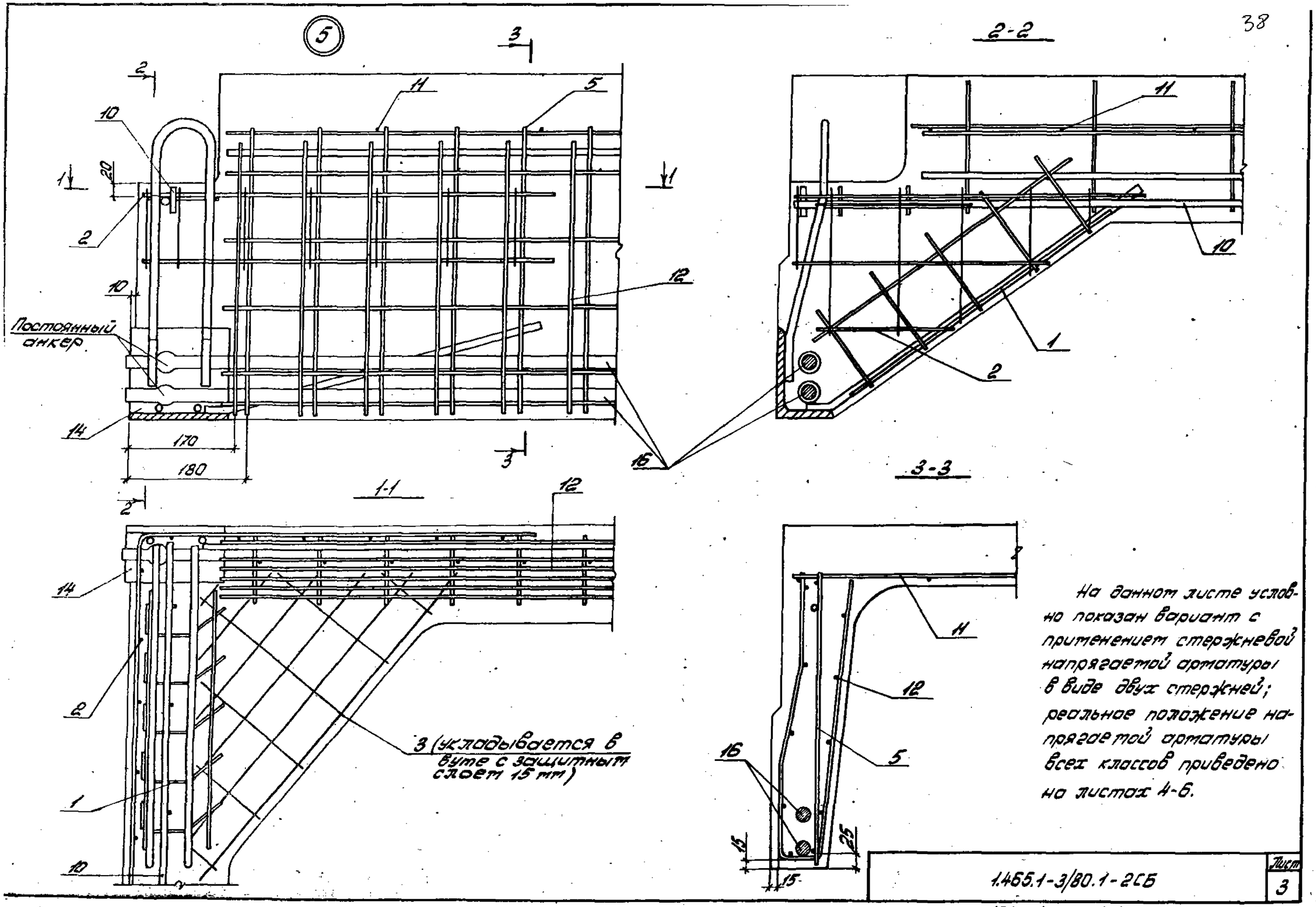

На данном листе условно показан вариант с применением стержневой напрягаемой арматуры в виде двух стержней; реальное положение напрягаемой арматуры всех классов приведено на листах 4-6.

1ПВ12-1АIVТ-4, 1ПВ12-1АIVП-4
1ПВ12-1АтIVСТ-4
1ПВ12-1АтIVСП-4

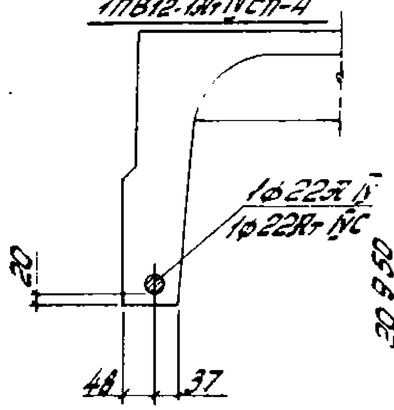

1ПВ12-2АIVТ-4, 1ПВ12-2АIVП-4
1ПВ12-2АтIVСТ-4
1ПВ12-2АтIVСП-4

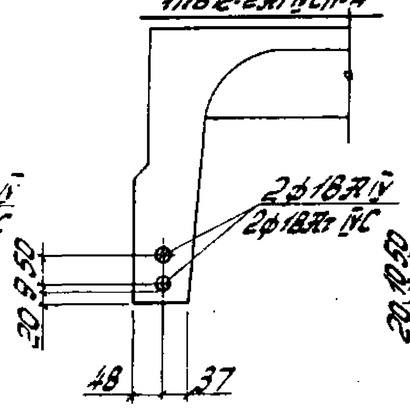

1ПВ12-3АIVТ-4, 1ПВ12-3АIVП-4
1ПВ12-3АтIVСТ-4
1ПВ12-3АтIVСП-4

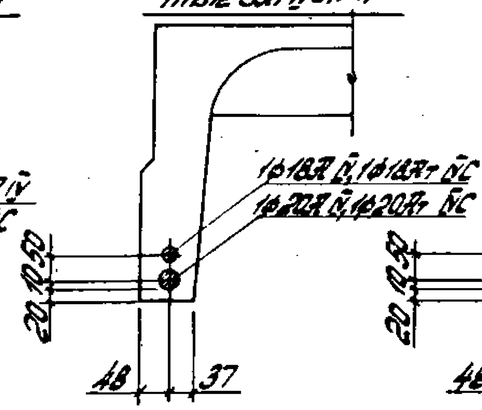

1ПВ12-4АIVТ-4, 1ПВ12-4АIVП-4
1ПВ12-4АтIVСТ-4,
1ПВ12-4АтIVСП-4

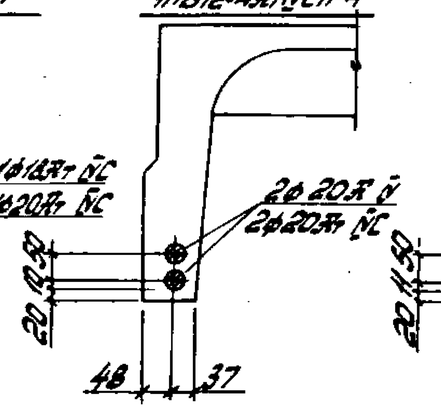

1ПВ12-5АIVТ-4
1ПВ12-5АтIVСТ-4

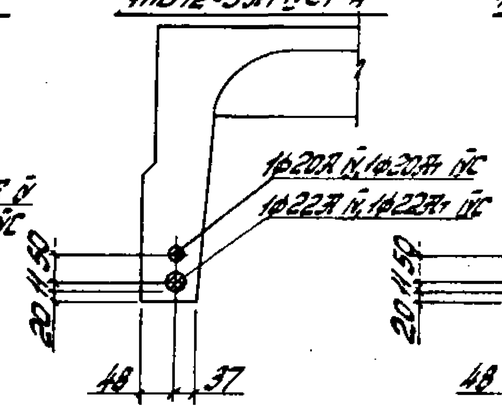

1ПВ12-6АIVТ-4
1ПВ12-6АтIVСТ-4

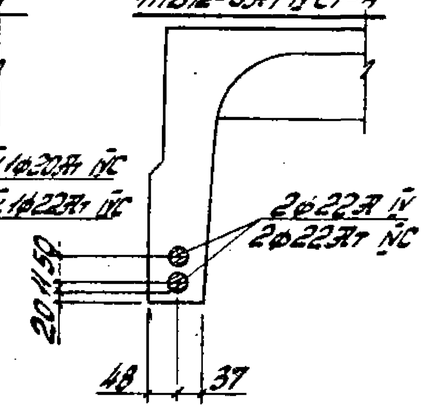

1ПВ12-7АтIVСТ-4

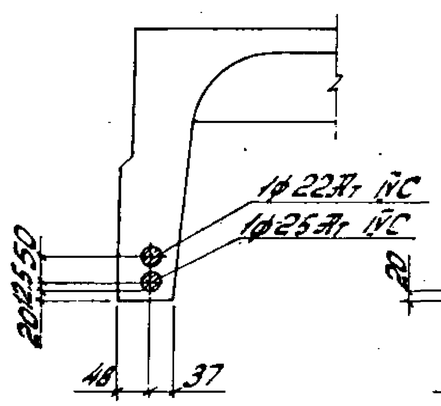

1ПВ12-1АVТ-4
1ПВ12-1АVП-4

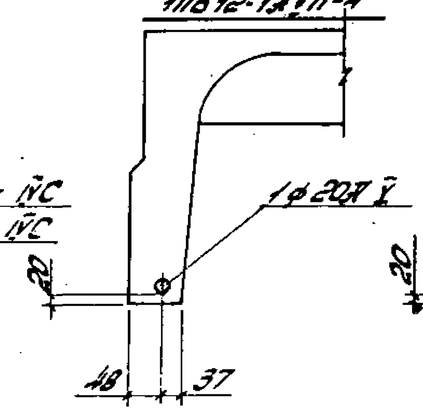

1ПВ12-2АVТ-4
1ПВ12-2АVП-4

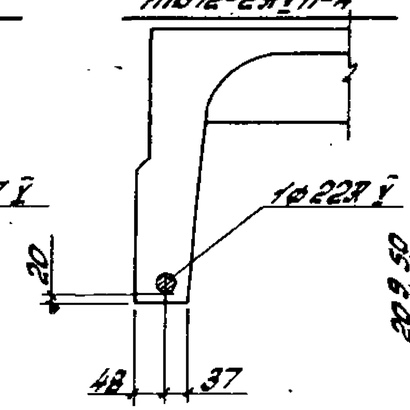

1ПВ12-3АVТ-4
1ПВ12-3АVП-4

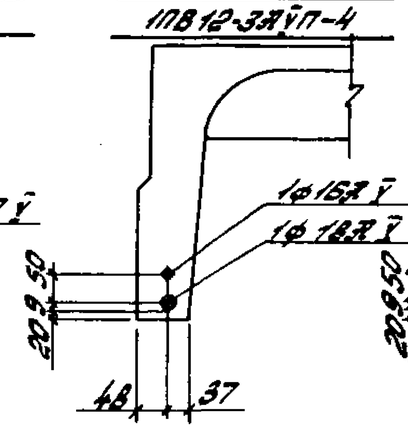

1ПВ12-4АVТ-4
1ПВ12-4АVП-4

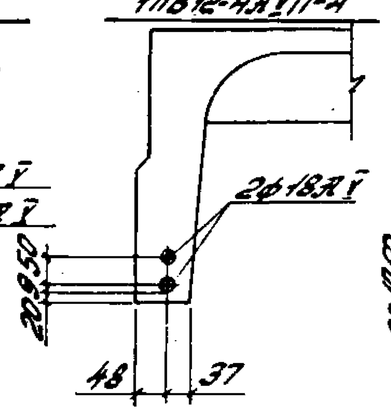

1ПВ12-5АVТ-4

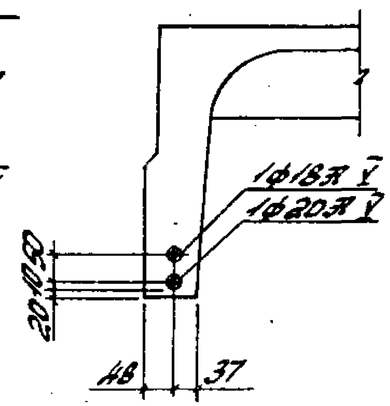

1ПВ12-6АVТ-4

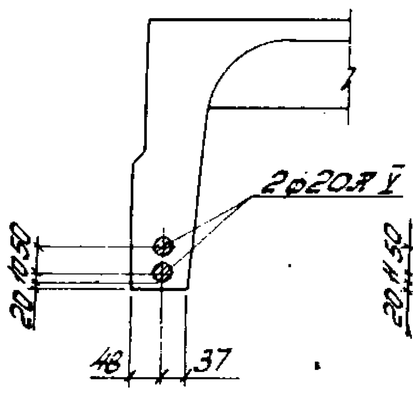

1ПВ12-7АVТ-4

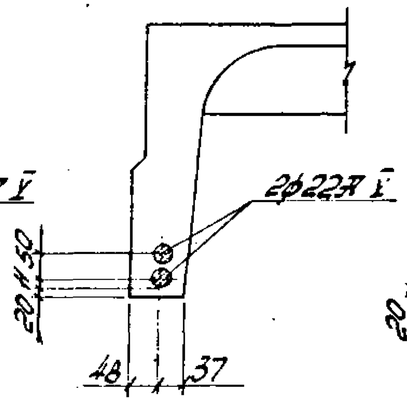

1ПВ12-1АтVТ-4, 1ПВ12-1АтVП-4
1ПВ12-1АтVСКТ-4Х
1ПВ12-1АтVСКП-4Х

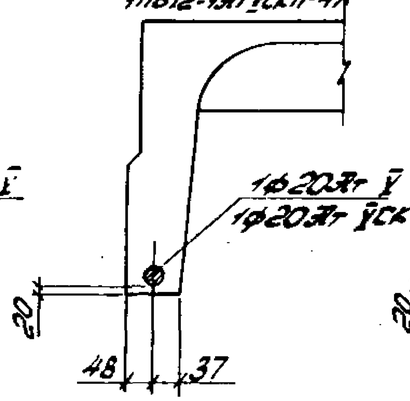

1ПВ12-2АтVТ-4, 1ПВ12-2АтVП-4
1ПВ12-2АтVСКТ-4Х
1ПВ12-2АтVСКП-4Х

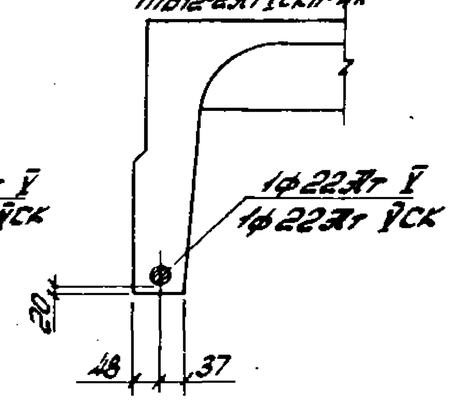

Расположение стержней напрягаемой арматуры в продольных ребрах плит, предназначенных для зданий с агрессивным воздействием газовой среды, принимать по соответствующим маркам плит для зданий с неагрессивным воздействием газовой среды.

Инв. № подл.	Подпись и дата	Взам. инв. №

1ПВ12-3АтVT-4, 1ПВ12-3АтVП-4
1ПВ12-3АтVСКТ-4Х
1ПВ12-3АтVСКП-4Х

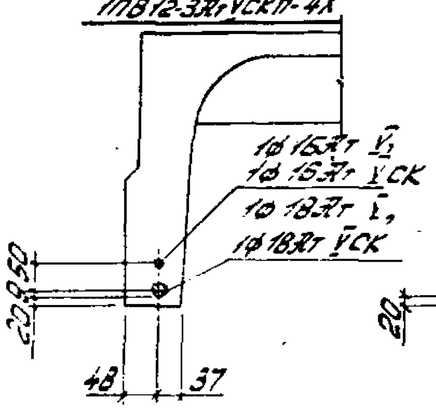

1ПВ12-4АтVT-4, 1ПВ12-4АтVП-4
1ПВ12-4АтVСКТ-4Х
1ПВ12-4АтVСКП-4Х

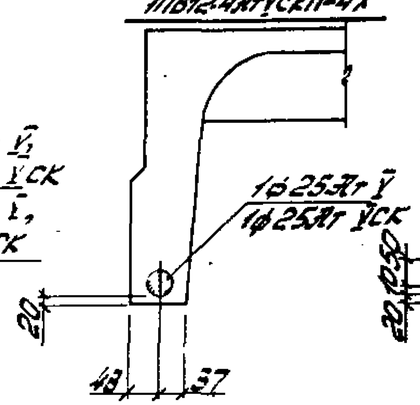

1ПВ12-5АтVT-4,
1ПВ12-5АтVСКТ-4Х

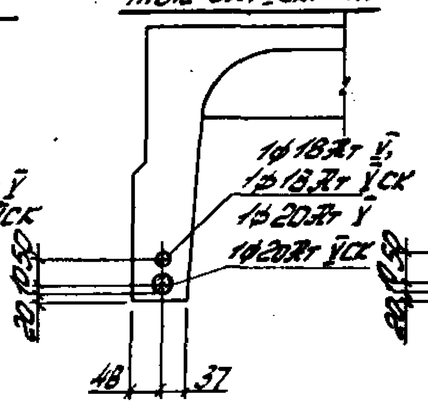

1ПВ12-6АтVT-4,
1ПВ12-6АтVСКТ-4Х

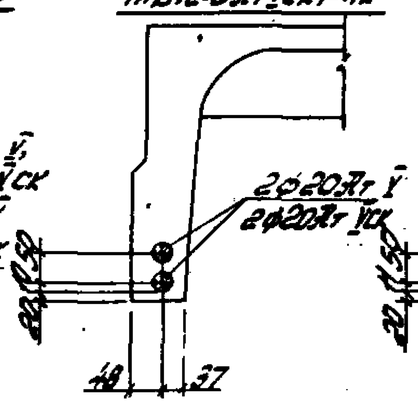

1ПВ12-7АтVT-4,
1ПВ12-7АтVСКТ-4Х

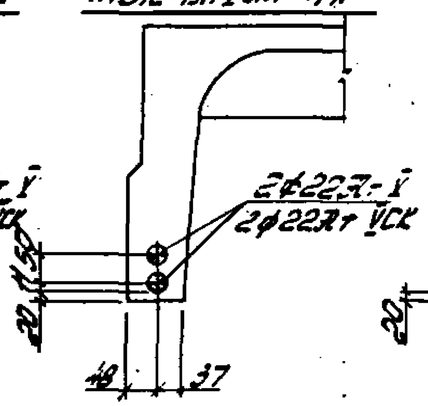

1ПВ12-1АтVIT-4

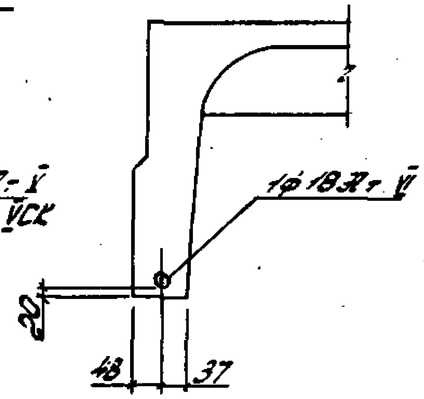

1ПВ12-2АтVIT-4

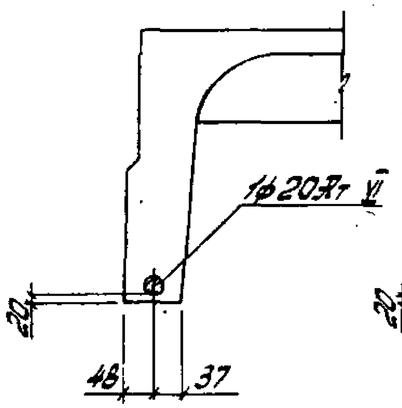

1ПВ12-3АтVIT-4

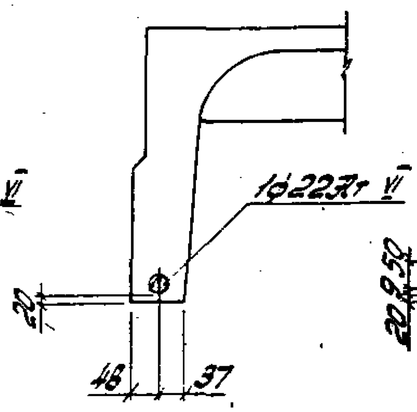

1ПВ12-4АтVIT-4

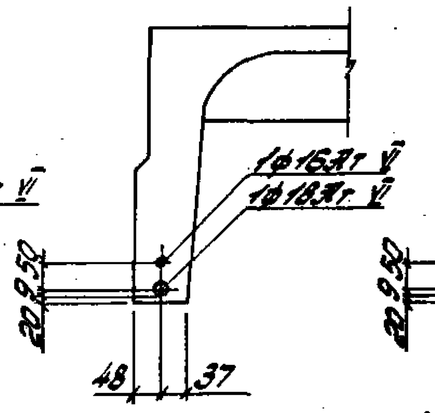

1ПВ12-5АтVIT-4

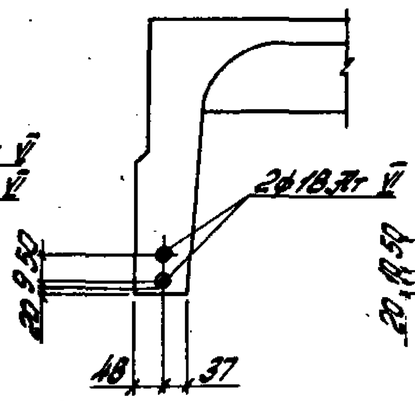

1ПВ12-6АтVIT-4

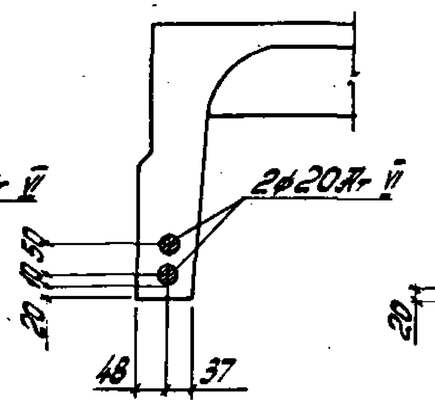

1ПВ12-1АIIIВT-4
1ПВ12-1АIIIВП-4

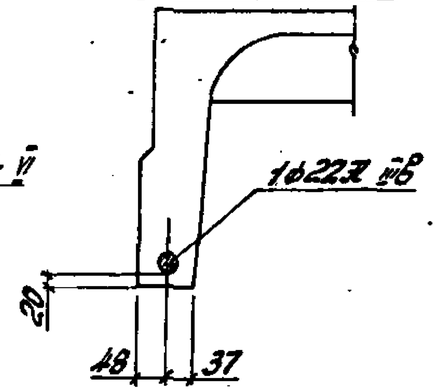

1ПВ12-2АIIIВT-4
1ПВ12-2АIIIВП-4

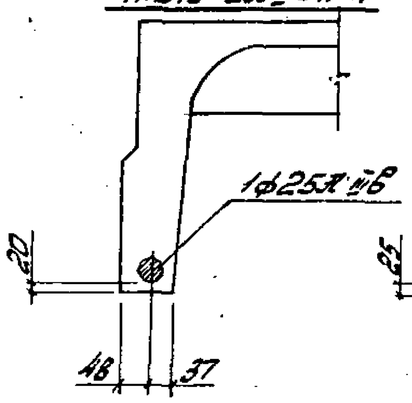

1ПВ12-3АIIIВT-4
1ПВ12-3АIIIВП-4

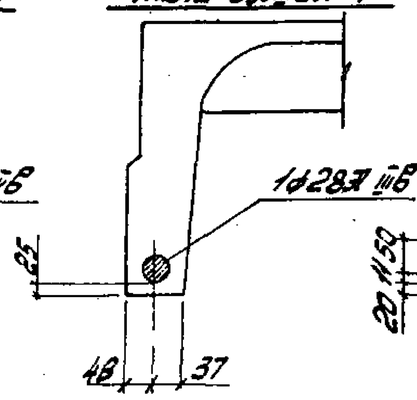

1ПВ12-4АIIIВT-4
1ПГ12-4АIIIВП-4

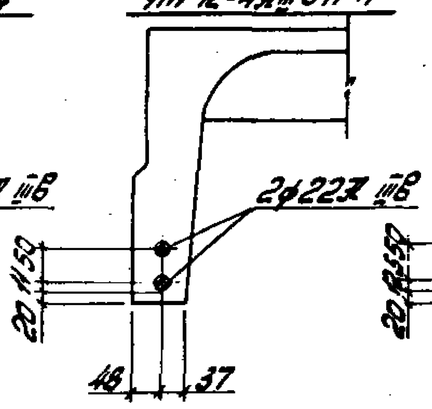

1ПВ12-5АIIIВT-4

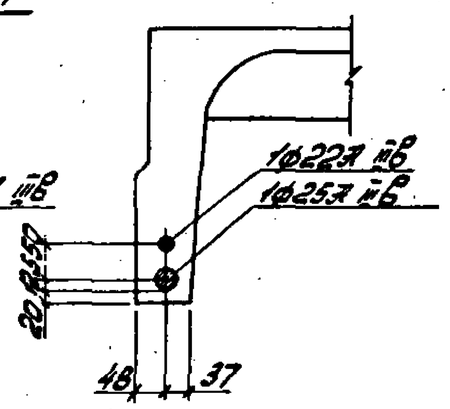

1ПВ12-6АIIIВТ-4

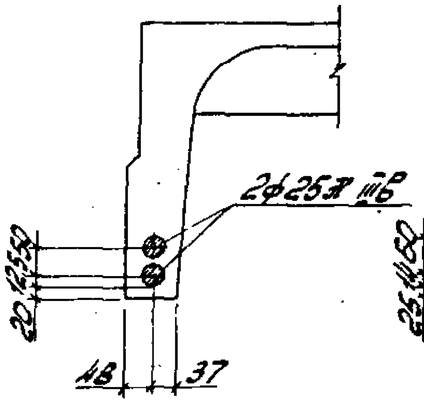

1ПВ12-7АIIIВТ-4

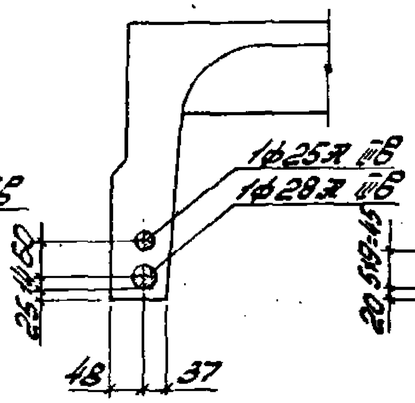

1ПВ12-1ВрIIТ-4
1ПВ12-1ВрIIП-4

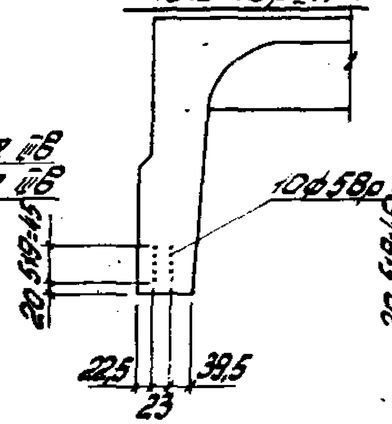

1ПВ12-2ВрIIТ-4
1ПВ12-2ВрIIП-4

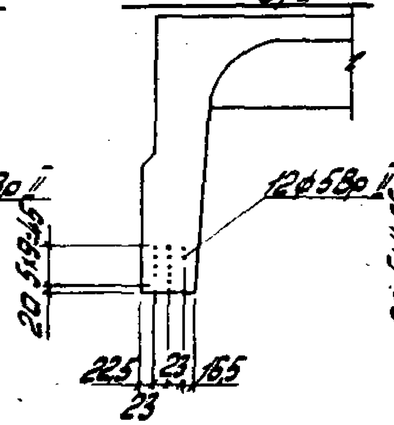

1ПВ12-3ВрIIТ-4
1ПВ12-3ВрIIП-4

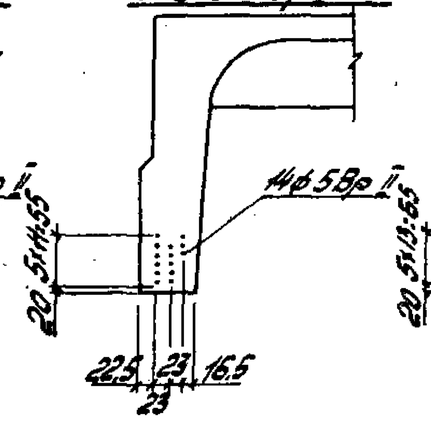

1ПВ12-4ВрIIТ-4
1ПВ12-4ВрIIП-4

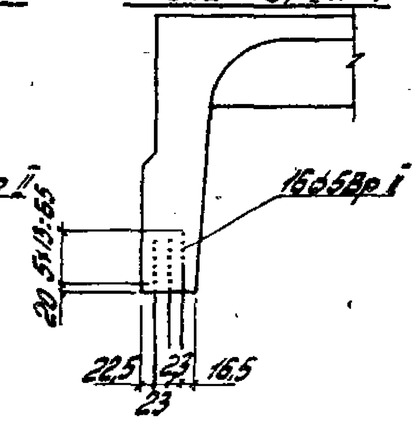

1ПВ12-5ВрIIТ-4

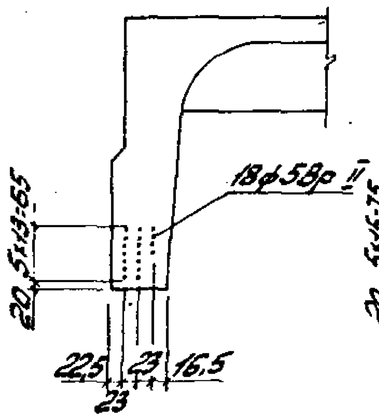

1ПВ12-6ВрIIТ-4

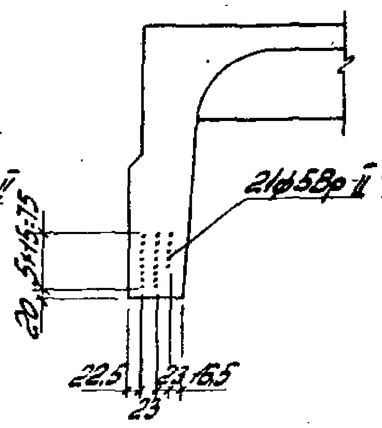

1ПВ12-7ВрIIТ-4

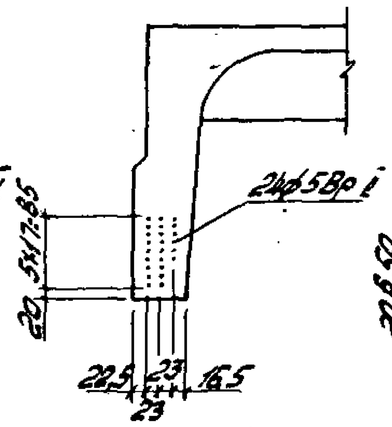

1ПВ12-1К7Т-4
1ПВ12-1К7П-4

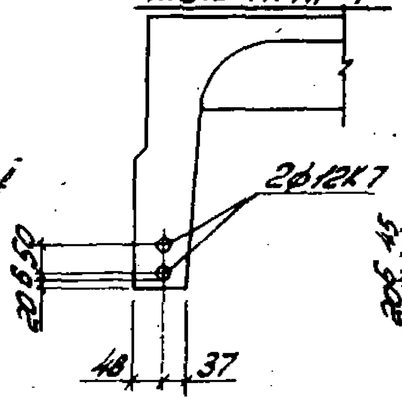

1ПВ12-2К7Т-4
1ПВ12-2К7П-4

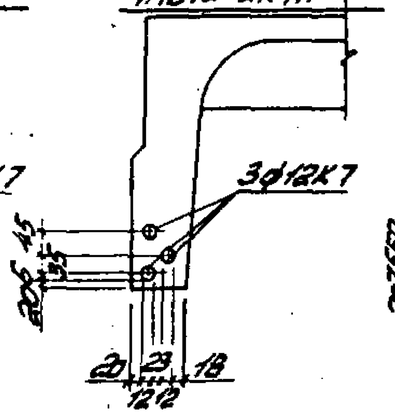

1ПВ12-3К7Т-4
1ПВ12-3К7П-4

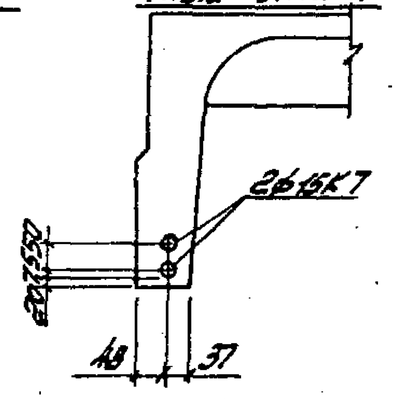

1ПВ12-4К7Т-4

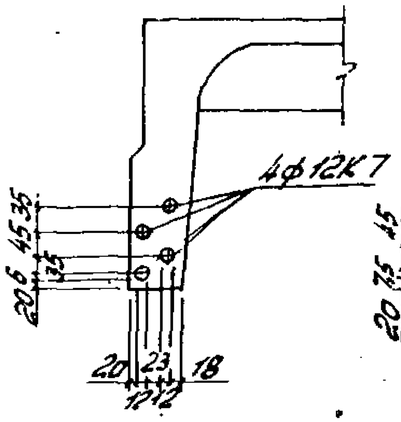

1ПВ12-5К7Т-4

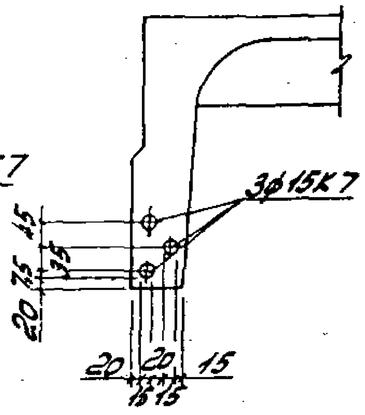

1ПВ12-6К7Т-4

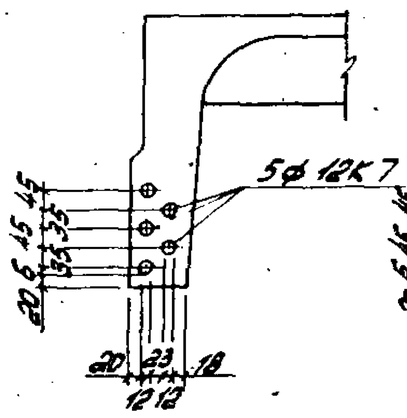

1ПВ12-7К7Т-4

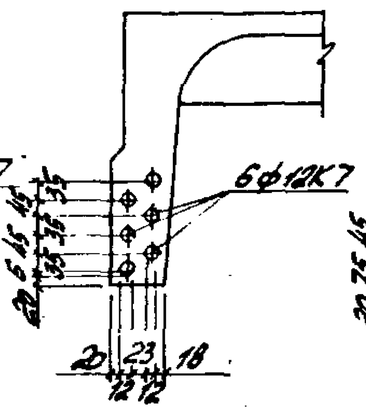

1ПВ12-8К7Т-4

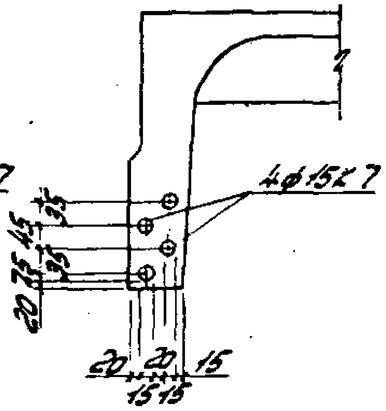

Инв.№подл. | Подпись и дата | Взам.инв.№

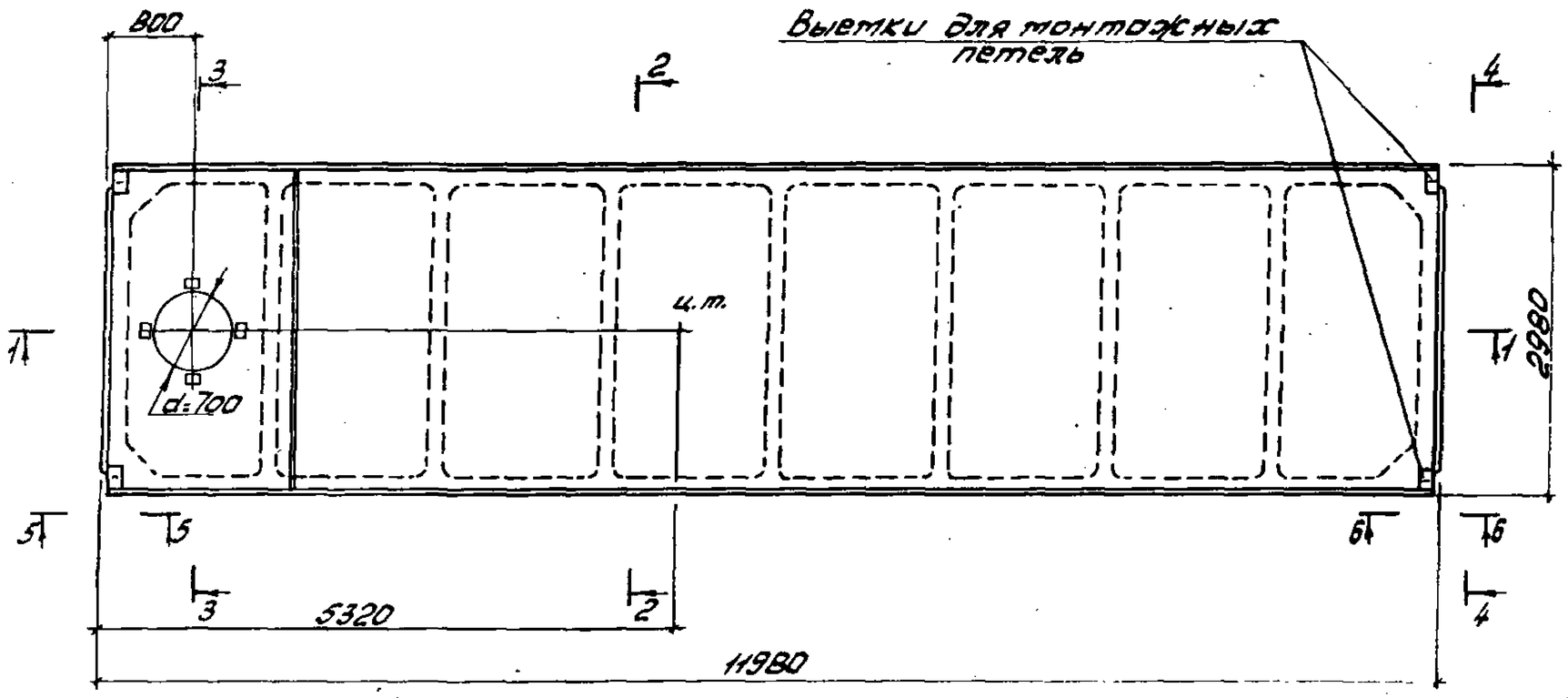

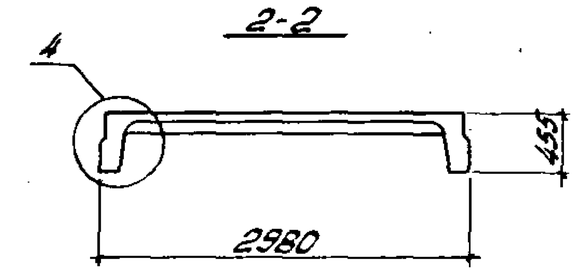

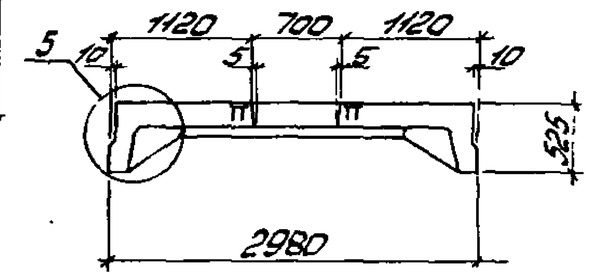

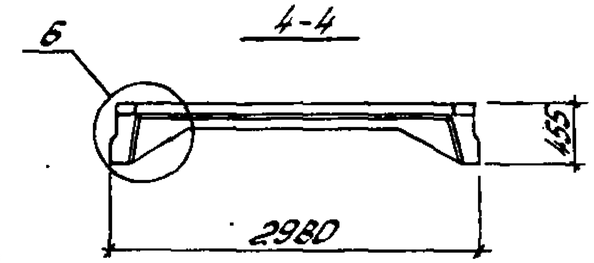

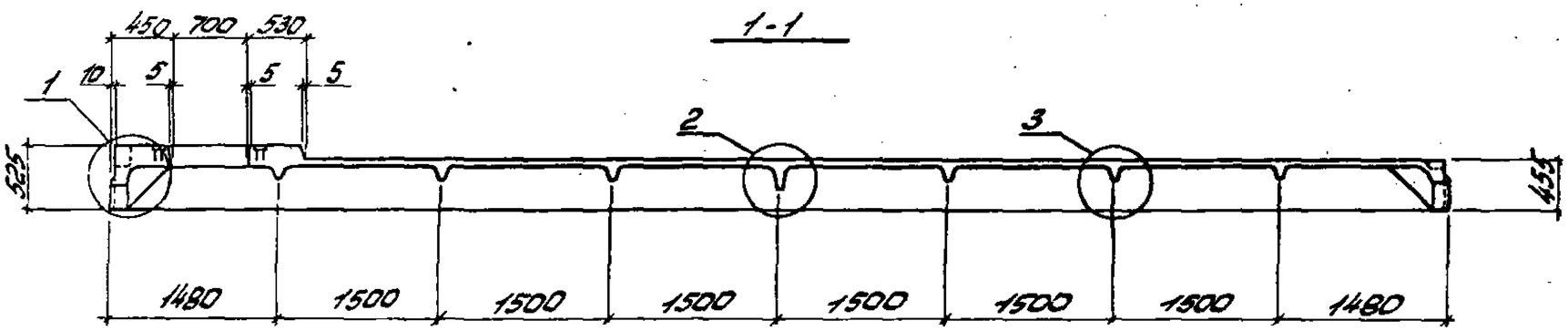

Образование шпонок в плитах для зданий с расчетной сейсмичностью 7 и 8 баллов принимать по плитам без проемов в полке (рис.2 документа 1.465.1-3/80.1-1ГЧ).

Нач.отд.	Савуская		1.465.1-3/80.1-3ГЧ	
ГИП	Казлов		Плита железобетонная с проемом диаметром 700 мм для прохода вентшахт. Габаритный чертеж.	Стадия: Р; Масса: см. табл.; Масштаб:
Рук.бр.	Дужак			Лист 1; Листов 3
Вед.инж.	Соловьева			Госстрой СССР Киевский Промстройпроект
Ст.техн.	Богданов			
Провер.	Соловьева			

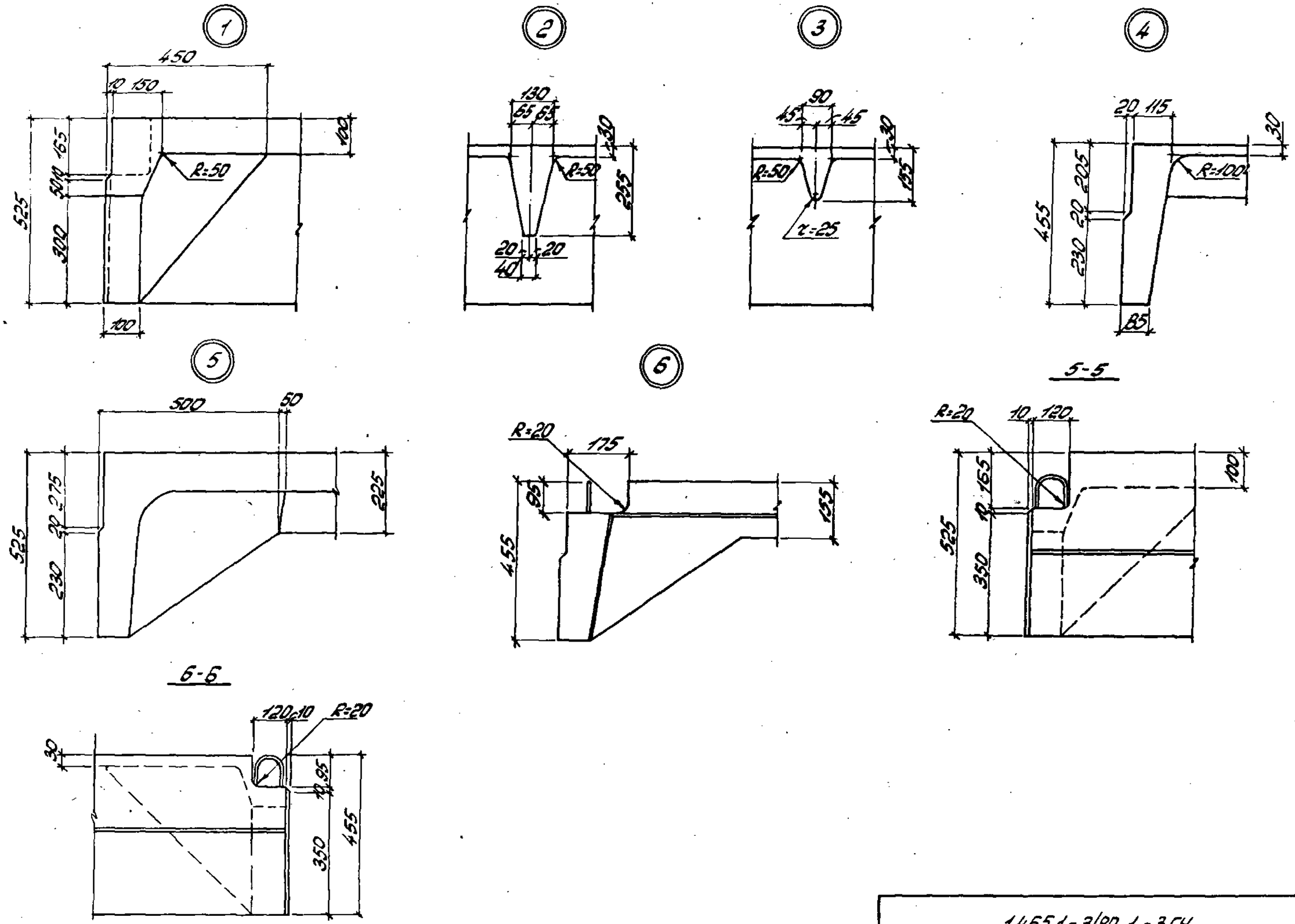

1.465.1-3/80.1-3ГЧ	Лист 2

Обозначение	Марка плиты	Масса т
1.465.1-3/80.1-1	1ПВ12-1ЛIV Т-7	6,9
от-01 до-05	от 1ПВ12-2ЛIV Т-7	
	до 1ПВ12-6ЛIV Т-7	
от-06 до-12	от 1ПВ12-1ЛV Т-7	
	до 1ПВ12-7ЛV Т-7	
от-13 до-19	от 1ПВ12-1ЛтIV СТ-7	
	до 1ПВ12-7ЛтIV СТ-7	
от-20 до-26	от 1ПВ12-1ЛтV Т-7	
	до 1ПВ12-7ЛтV Т-7	
от-27 до-32	от 1ПВ12-1ЛтVI Т-7	
	до 1ПВ12-6ЛтVI Т-7	
от-33 до-39	от 1ПВ12-1ЛIII ВТ-7	
	до 1ПВ12-7ЛIII ВТ-7	
от-40 до-46	от 1ПВ12-1ВрII Т-7	
	до 1ПВ12-7ВрII Т-7	
от-47 до-54	от 1ПВ12-1К7Т-7	
	до 1ПВ12-8К7Т-7	
1.465.1-3/80.1-1	1ПВ12-1ЛIV П-7	5,4/6,4
от-01 до-03	от 1ПВ12-2ЛIV П-7	
	до 1ПВ12-4ЛIV П-7	
от-06 до-09	от 1ПВ12-1ЛV П-7	
	до 1ПВ12-4ЛV П-7	

Обозначение	Марка плиты	Масса т
от-13 до-16	от 1ПВ12-1ЛтIV СП-7	5,4/6,4
	до 1ПВ12-4ЛтIV СП-7	
от-20 до-23	от 1ПВ12-1ЛтV П-7	
	до 1ПВ12-4ЛтV П-7	
от-33 до-36	от 1ПВ12-1ЛIII ВП-7	
	до 1ПВ12-4ЛIII ВП-7	
от-40 до-43	от 1ПВ12-1ВрII П-7	
	до 1ПВ12-4ВрII П-7	
от-47 до-49	от 1ПВ12-1К7П-7	
	от 1ПВ12-3К7П-7	
1.465.1-3/80.1-1 от-55 до-60	от 1ПВ12-1ЛIV Т-7Х	6,9
	до 1ПВ12-6ЛIV Т-7Х	
от-61 до-67	от 1ПВ12-1ЛтV СКТ-7Х	
	до 1ПВ12-7ЛтV СКТ-7Х	
от-68 до-74	от 1ПВ12-1ЛIII ВТ-7Х	
	до 1ПВ12-7ЛIII ВТ-7Х	
1.465.1-3/80.1-1 от-55 до-58	от 1ПВ12-1ЛIV П-7Х	5,4/6,4
	до 1ПВ12-4ЛIV П-7Х	
от-61 до-64	от 1ПВ12-1ЛтV СКП-7Х	
	до 1ПВ12-4ЛтV СКП-7Х	
от-68 до-71	от 1ПВ12-1ЛIII ВП-7Х	
	до 1ПВ12-4ЛIII ВП-7Х	

1. Значения величины массы плит из бетона на пористых заполнителях даны дробью; в числителе указана масса плиты из керамзитобетона; в знаменателе - из аглопоритобетона или шлакопемзобетона.

2. Обозначение плотности бетона в марках плит для агрессивных сред условно дано в виде значка „Х", который должен быть заменен буквами „Н" или „П" в проекте задания (см. п.3.6. документа 1.465.1-3/80.0-ПЗ).

Формат	Зона	Поз.	Обозначение	Наименование	Кол.	Примечание
			Документация			
А4			1.465.1-3/80.1-ПЗ	Пояснительная записка		
А3			1.465.1-3/80.1-ЗГЧ	Габаритный чертеж		
А3			1.465.1-3/80.1-ЗСБ	Сборочный чертеж		
А3			1.465.1-3/80.0-ПЗ	Номенклатура и техни-		
				ческие данные плит		
А3			1.465.1-3/80.0-ВРС1	Ведомость расхода стали		
				на плиту		
			Сборочные	единицы		
А4		1	1.465.1-3/80.4-0030-05	Каркас плоский Кр18	4	
А4		2	1.465.1-3/80.4-0150	Сетка арматурная С9	4	
А4		3	1.465.1-3/80.4-0160	Сетка арматурная С10	4	
А4		4	1.465.1-3/80.4-0260	Изделие закладное М12	4	

Формат	Зона	Для исполнения с порядковым номером 1	Обозначение	Кол.	Примечание
		Переменные	данные		
		Сборочные	единицы		
А4		Поз. 5 Каркас плоский Кр1, Кр2			
		от -00 до -50			
		от -55 до -74	1.465.1-3/80.4-0010	2	Кр1
		-51; -52; -53; -54	-01	2	Кр2

Инв. № подл.	Подпись и дата	Взам. инв. №

Нач. отд.	Савускан		1.465.1-3/80.1-3
ГИП	Козлов		Плита железобетонная с проемом диаметром 700мм для пропуска вентшахт
Рук. гр.	Дужак		Стадия: Р; Лист: 1; Листов: 11
Вед. инж.	Соловьева		Госстрой СССР Киевский Промстройпроект
Ст. техн.	Богданова		
Пров.	Соловьева		

Формат А4

Формат	Зона	Для исполнения с порядковым номером 1	Обозначение	Кол.	Примечание
А4		Поз. 6 Каркас плоский Кр3 ÷ Кр7			
		-00; -06; -13; -20; -27; -33;			
		-40; -41; -47; -55; -61; -68	1.465.1-3/80.4-0020	1	Кр3
		-01; -02; -07; -08; -14; -15; -21;			
		-22; -28; -29; -34; -35; -42;			
		-43; -48; -49; -56; -57; -62; -63;			
		-69; -70	-01	1	Кр4
		-03; -04; -05; -09; -10; -11; -16;			
		-17; -18; -23; -24; -25; -30; -36;			
		-37; -44; -50; -58; -59; -60;			
		-64; -65; -66; -71; -72	-02	1	Кр5
		-12; -19; -26; -31; -32; -38; -39;			
		-45; -46; -51; -52; -53; -67;			
		-73; -74	-03	1	Кр6
		-54	-04	1	Кр7
А4		Поз. 7 Каркас плоский Кр8 ÷ Кр12			
		-00; -06; -13; -20; -27; -33;			
		-40; -41; -47; -55; -61; -68	1.465.1-3/80.4-0020-05	5	Кр8
		-01; -02; -07; -08; -14; -15; -21;			
		-22; -28; -29; -34; -35; -42;			
		-43; -48; -49; -56; -57; -62;			
		-63; -69; -70	-06	5	Кр9

Инв. № подл.	Подпись и дата	Взам. инв. №

1.465.1-3/80.1-3 Лист 2

Формат	Зона	Для исполнения с порядковым номером 1	Обозначение	Кол.	Примечание
		-03; -04; -05; -09; -10; -11;			
		-16; -17; -18; -23; -24; -25;			
		-30; -36; -37; -44; -50; -58;			
		-59; -60; -64; -65; -66; -71; -72	-07	5	Кр10
		-12; -19; -26; -31; -32; -38;			
		-39; -45; -46; -51; -52; -53;			
		-67; -73; -74	-08	5	Кр11
		-54	-09	5	Кр12
А4		Поз. 8 Каркас плоский Кр13 ÷ Кр17			
		-00; -06; -13; -20; -27; -33;			
		-40; -41; -47; -55; -61; -68	1.465.1-3/80.4-0030	1	Кр13
		-01; -02; -07; -08; -14; -15;			
		-21; -22; -28; -29; -34; -35;			
		-42; -43; -48; -49; -56; -57;			
		-62; -63; -69; -70	-04	1	Кр14
		-03; -04; -05; -09; -10; -11;			
		-16; -17; -18; -23; -24; -25;			
		-30; -36; -37; -44; -50; -58;			
		-59; -60; -64; -65; -66; -71; -72	-02	1	Кр15
		-12; -19; -26; -31; -32; -38;			
		-39; -45; -46; -51; -52; -53;			
		-67; -73; -74	-03	1	Кр16

Формат	Зона	Для исполнения с порядковым номером 1	Обозначение	Кол.	Примечание
		-54	-04	1	Кр17
А4		Поз. 9 Каркас плоский Кр23 ÷ Кр27			
		-00; -06; -13; -20; -27; -33;			
		-40; -41; -47; -55; -61; -68	1.465.1-3/80.4-0050	1	Кр23
		-01; -02; -07; -08; -14;			
		-15; -21; -22; -28; -29;			
		-34; -35; -42; -43; -48;			
		-49; -56; -57; -62; -63;			
		-69; -70	-01	1	Кр24
		-03; -04; -05; -09; -10; -11;			
		-16; -17; -18; -23; -24; -25;			
		-30; -36; -37; -44; -50;			
		-58; -59; -60; -64; -65;			
		-66; -71; -72	-02	1	Кр25
		-12; -19; -26; -31; -32; -38;			
		-39; -45; -46; -51; -52; -53;			
		-67; -73; -74	-03	1	Кр26
		-54	-04	1	Кр27
А4		Поз 10 Каркас плоский Кр23а ÷ Кр27а			
		-00; -06; -13; -20; -27;			
		-33; -40; -41; -47; -55; -61;			
		-68	1.465.1-3/80.4-0050-05	1	Кр23а

Инв. № подл. | Подпись и дата | Взам. инв. №

Формат	Зона	Для исполнения с порядковым номером 1	Обозначение	Кол.	Примечание
		-01;-02;-07;-08;-14;-15;-21;			
		-22;-28;-29;-34;-35;-42;			
		-43;-48;-49;-56;-57;-62;			
		-63;-69;-70	-06	1	Кр24а
		-03;-04;-05;-09;-10;-11;			
		-16;-17;-18;-23;-24;-25;			
		-30;-36;-37;-44;-50;-58;-59;			
		-60;-64;-65;-66;-71;-72	-07	1	Кр25а
		-12;-19;-26;-31;-32;-38;			
		-39;-45;-46;-51;-52;-53;			
		-67;-73;-74	-08	1	Кр26а
		-54	-09	1	Кр27а
А4		Поз. 11 Сетка арматурная С1÷С6; С2Л÷С6Л			
		-06;-20;-27;-33;-40;-47	1.465.1-3/80.4-0110	1	С1
		-00;-01;-13;-07;-14;-21;			
		-28;-34;-41	-01	1	С2
		-02;-08;-15;-22;-42;-49;			
		-48	-02	1	С3
		-03;-09;-16;-23;-29;-30;			
		-35;-36;-43;-44;-50	-03	1	С4

Инв. № подл. | Подпись и дата | Взам. инв. №

Формат	Зона	Для исполнения с порядковым номером 1	Обозначение	Кол.	Примечание
		-04;-05;-10;-11;-17;-18;			
		-24;-25;-31;-37;-45	-04	1	С5
		-12;-19;-26;-32;-38;-39;			
		-46;-51;-52;-53;-54	-05	1	С6
		-55;-56;-61;-62;-68;-69	-06	1	С2Л
		-57;63	-07	1	С3Л
		-58;-64;-70;-71	-08	1	С4Л
		-59;-60;-65;-66;-72	-09	1	С5Л
		-67;-73;-74	-10	1	С6Л
А4		Поз. 12 Сетка арматурная С7; С8			
		от-00 до-18; от-20 до-25;			
		от-27 до-31; от-33 до			
		-37; от-40 до-44;-47;-48;			
		-49;-50; от-55 до-66;-68;			
		-69;-70;-71;-72	1.465.1-3/80.4-0140	4	С7
		-12;-26;-32;-38;-39;-45;			
		-46;-51;-52;-53;-54;-67;			
		-73;-74	-01	4	С8
А4		Поз. 13 Каркас пространственный КП2			
		от-00 до-74	1.465.1-3/80.4-1000	1	КП2

Инв. № подл. | Подпись и дата | Взам. инв. №

Формат	Зона	Для исполнения с порядковым номером 1	Обозначение	Кол.	Примечания
А4		Поз.14 Изделие закладное	М2-1, М4-1, М6-1, М8-1		
		от -00 до -39; -47; -49;			
		от -55 до -74	1.465.1-3/80.4-0220-02	2	М2-1
		от -40 до -46	1.465.1-3/80.4-0230-02	2	М4-1
		-48; -50; -51; -54	-06	2	М6-1
		-52; -53	1.465.1-3/80.4-0240-02	2	М8-1
А4		Поз.15 Изделие закладное	М2-2, М4-2; М6-2, М8-2		
		от -00 до -39; -47; -49;			
		от -55 до -74	1.465.1-3/80.4-0220-03	2	М2-2
		от -40 до -46	1.465.1-3/80.4-0230-03	2	М4-2
		-48; -50; -51; -54	-07	2	М6-2
		-52; -53	1.465.1-3/80.4-0240-03	2	М8-2
		Детали			
А4		Поз.16 Стержень напрягаемый			
		-00; -55	1.465.1-3/80.4-0001-02	2	СТН3
		-01; -56	-00	4	СТН1
		-02; -57	-00	2	СТН1+
			-01	2	СТН2
		-03; -58	-01	4	СТН2

Формат	Зона	Для исполнения с порядковым номером 1	Обозначение	Кол.	Примечание
		-04; -59	-01	2	СТН2+
			-02	2	СТН3
		-05; -60	-02	4	СТН3
		-13	-05	2	СТН6
		-14	-03	4	СТН4
		-15	-03	2	СТН4+
			-04	2	СТН5
		-16	-04	4	СТН5
		-17	-04	2	СТН5+
			-05	2	СТН6
		-18	-05	4	СТН6
		-19	-05	2	СТН6+
			-06	2	СТН7
		-06	-09	2	СТН10
		-07	-10	2	СТН11
		-08	-07	2	СТН8+
			-08	2	СТН9
		-09	-08	4	СТН9
		-10	-08	2	СТН9+
			-09	2	СТН10
		-11	-09	4	СТН10
		-12	-10	4	СТН11
		-20	-13	2	СТН14
		-21	-14	2	СТН15
		-22	-11	2	СТН12+
			-12	2	СТН13
		-23	-15	2	СТН16
		-24	-12	2	СТН13+
			-13	2	СТН14
		-25	-13	4	СТН14

Инв.№ подл. | Подпись и дата | Взам. инв.№

Формат	Зона	Для исполнения с порядковым номером 1	Обозначение	Кол.	Примечание
		-26	-14	4	СТН15
		-27	-22	2	СТН23
		-28	-23	2	СТН24
		-29	-24	2	СТН25
		-30	-21	2	СТН22+
			-22	2	СТН23
		-31	-22	4	СТН23
		-32	-23	4	СТН24
		-33; -68	-29	2	СТН30
		-34; -69	-30	2	СТН31
		-35; -70	-28	4	СТН29
		-36; -71	-28	2	СТН29+
			-29	2	СТН30
		-37; -72	-29	4	СТН30
		-38; -73	-29	2	СТН30+
			-30	2	СТН31
		-39; -74	-30	4	СТН31
		-40	-31	20	СТН32
		-41	-31	24	СТН32
		-42	-31	28	СТН32
		-43	-31	32	СТН32
		-44	-31	36	СТН32
		-45	-31	42	СТН32
		-46	-31	48	СТН32
		-47	-32	4	СТН33
		-48	-32	6	СТН33
		-49	-32	8	СТН33
		-50	-33	4	СТН34

Инв. № подл. | Подпись и дата | Взам. инв. №

Формат	Зона	Для исполнения с порядковым номером 1	Обозначение	Кол.	Примечание
		-51	-33	6	СТН34
		-52	-33	8	СТН34
		-53	-33	10	СТН34
		-54	-33	12	СТН34
		-61	-18	2	СТН19
		-62	-19	2	СТН20
		-63	-16	2	СТН17+
			-17	2	СТН18
		-64	-20	2	СТН21
		-65	-17	2	СТН18+
			-18	2	СТН19
		-66	-18	4	СТН19
		-67	-19	4	СТН20
		Материал:			
		Бетон	тяжелый		
		-00; -01; -02; -13; -14; -15;			
		-33; -34; -35; -40; -41; -55;			
		-56; -57; -68; -69; -70	М300	2.77	$м^3$
		-03; -16; -42; -58	М350	2.77	$м^3$
		-06; -07; -08; -09; -10; -20; -21;			
		-22; -23; -24; -27; -36; -43;			
		-44; -47; -48; -49; -50; -61;			
		-62; -63; -64; -65; -71	М400	2.77	$м^3$
		-04; -05; -11; -17; -18; -25; -28;			
		-29; -30; -31; -37; -38; -51;			
		-52; -59; -60; -66; -72; -73	М450	2.77	$м^3$

Инв. № подл. | Подпись и дата | Взам. инв. №

Формат	Зона	Для исполнения с порядковым номером 1	Обозначение	Кол.	Примечание
		-45	М500	2.77	$м^3$
		-12; -19; -26; -32; -39; -46;			
		-53; -54; -67; -74	М600	2.77	$м^3$
		Бетон на пористых заполнителях			
		-00; -13; -33	М250	2.77	$м^3$
		-01; -02; -14; -15; -34; -35;			
		-40; -41; -55; -56; -57; -68;			
		-69; -70	М300	2.77	$м^3$
		-03; -06; -07; -08; -09; -16;			
		-20; -21; -22; -23; -27; -36;			
		-42; -47; -48; -49; -58	М350	2.77	$м^3$
		-28; -29; -43; -61; -62; -63;			
		-64; -71	М400	2.77	$м^3$
		1 Основное исполнение, не имеющее порядкового номера, обозначено „00"			

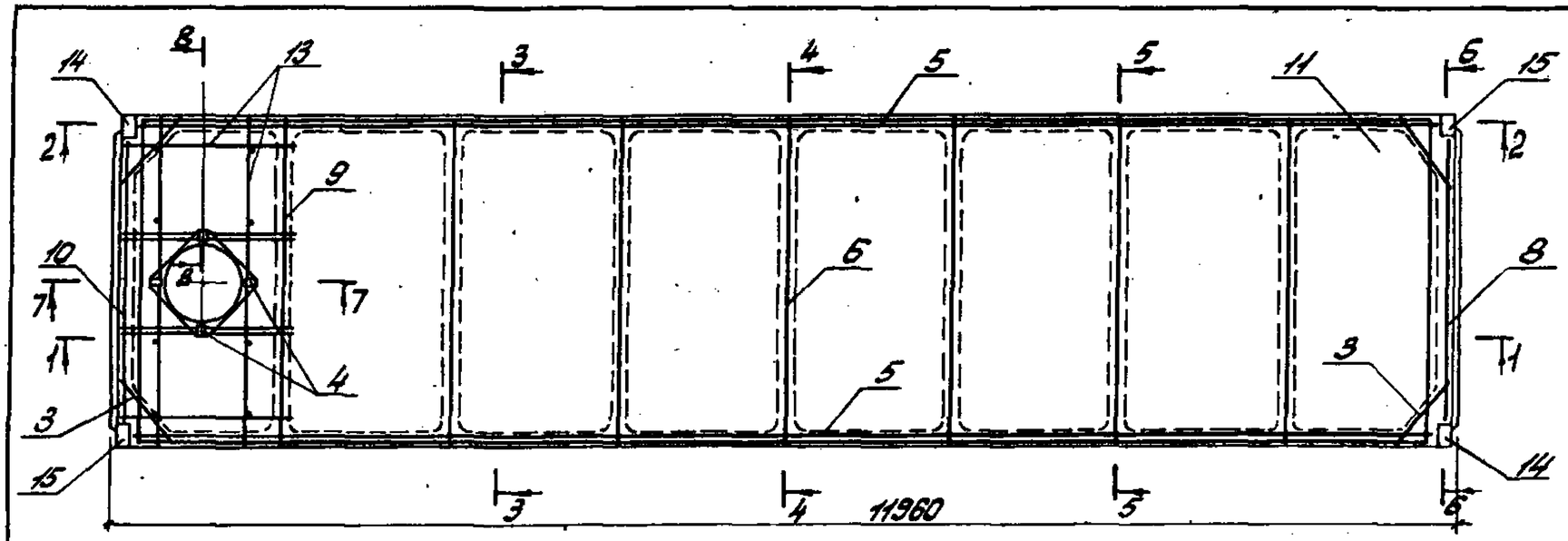

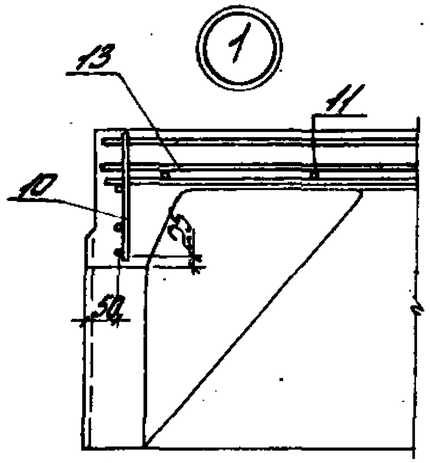

1-1

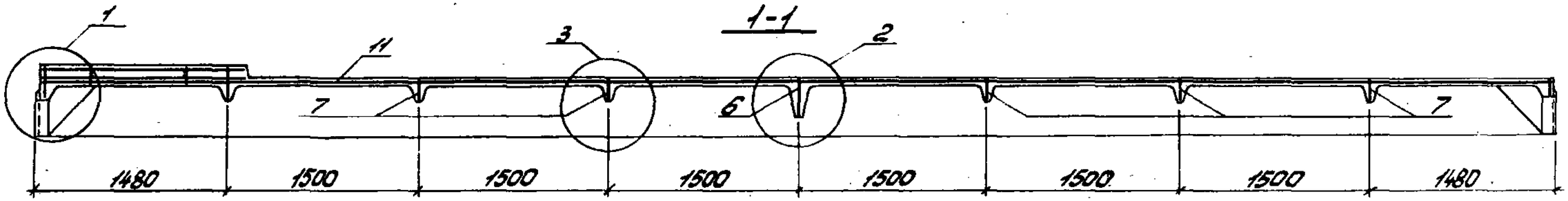

2-2

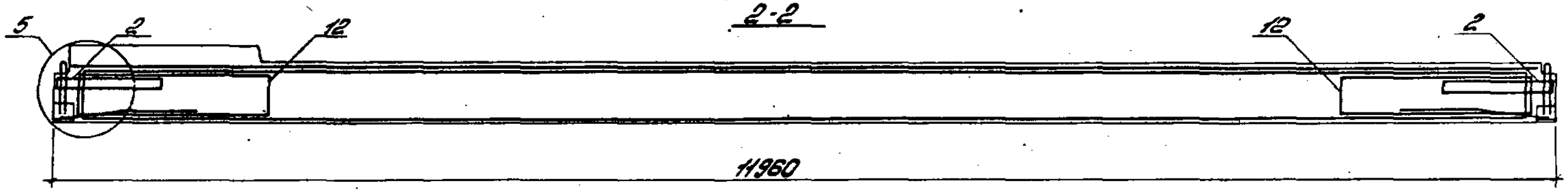

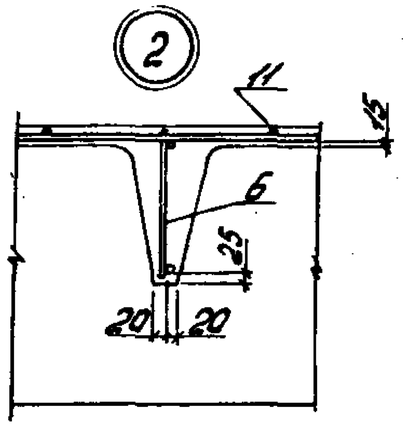

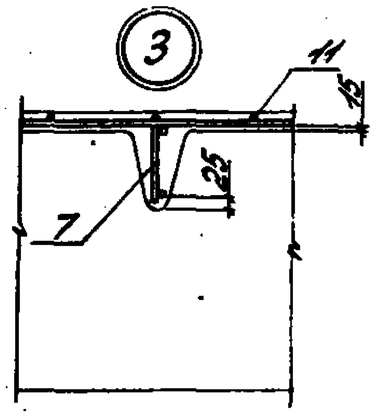

Нач. отд.	Савуская		1.465.1-3/80.1-3СБ	
ГИП	Козлов		Плита железобетонная с проемом диаметром 700мм для пропуска вентшахт. Сборочный чертеж	Стадия: Р; Масса; Масштаб
Рук. гр.	Дужак			Лист 1; Листов 6
Вед.инж.	Соловьева			Госстрой СССР Киевский Промстройпроект
Ст.техн.	Богданова			
Провер.	Соловьева			

Инв. № подл. | Подпись и дата | Взам. инв. №

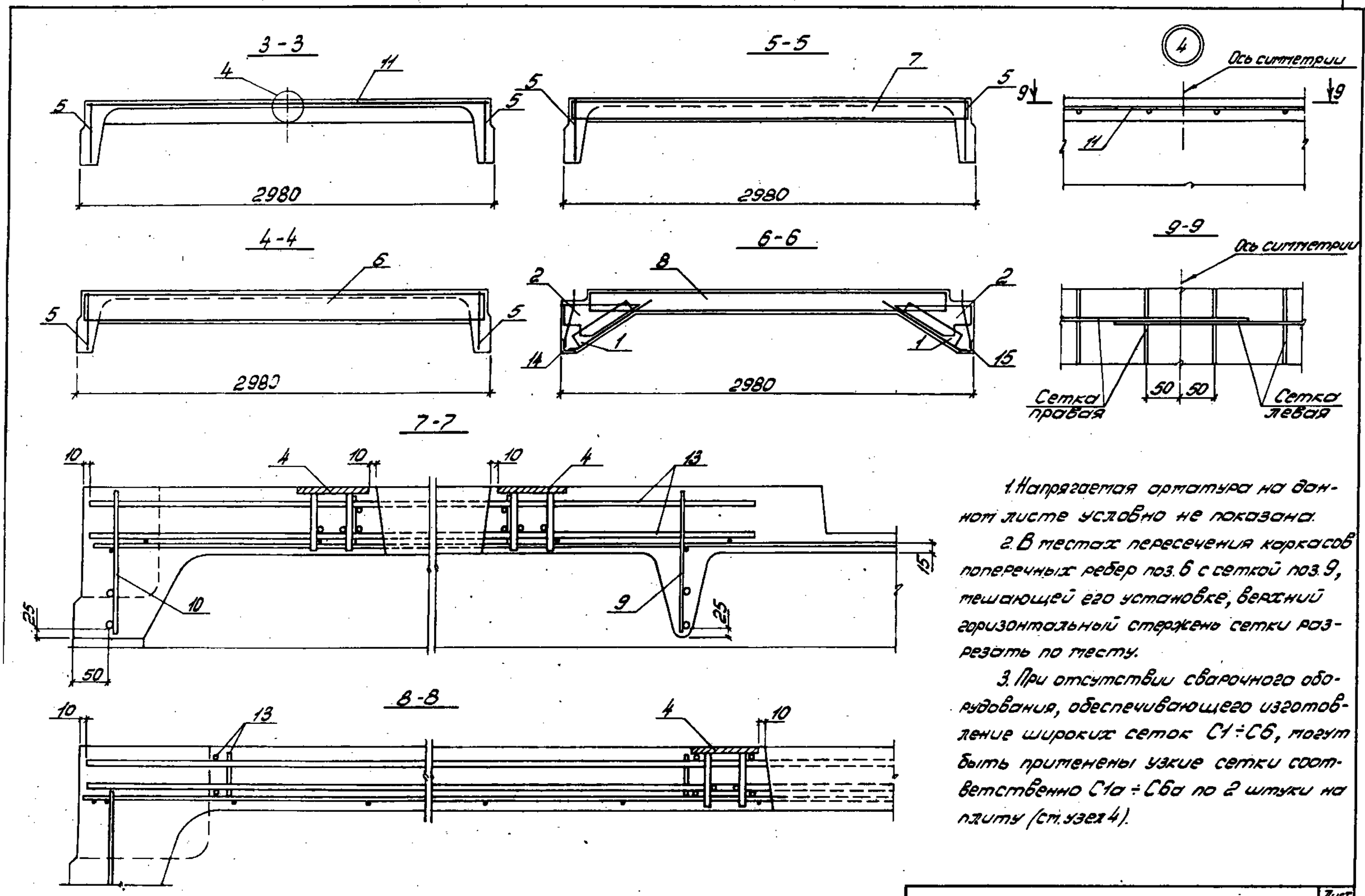

1. Напрягаемая арматура на данном листе условно не показана.

2. В местах пересечения каркасов поперечных ребер поз. 6 с сеткой поз. 9, мешающей его установке, верхний горизонтальный стержень сетки разрезать по месту.

3. При отсутствии сварочного оборудования, обеспечивающего изготовление широких сеток С1÷С6, могут быть применены узкие сетки соответственно С1а÷С6а по 2 штуки на плиту (см. узел 4).

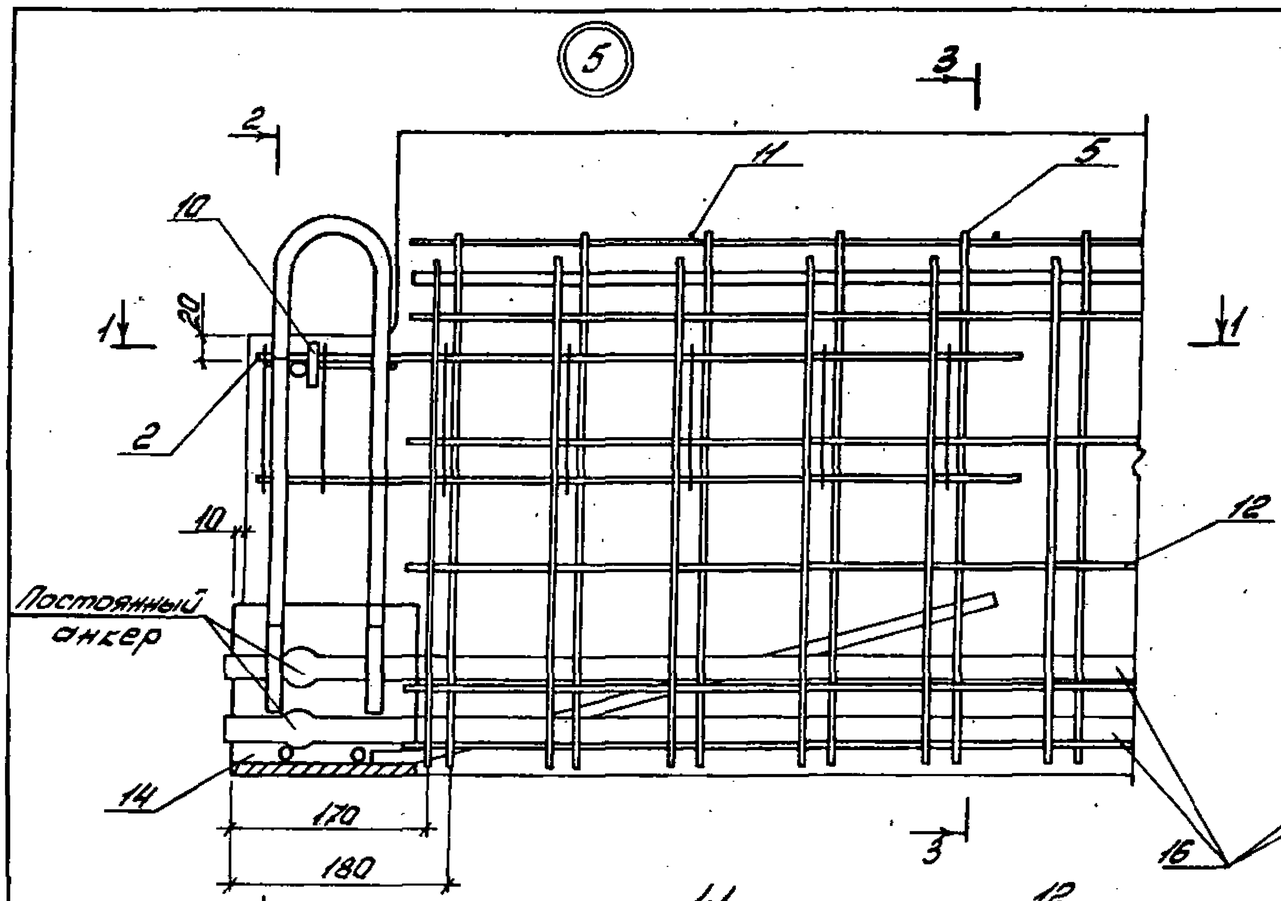

1-1

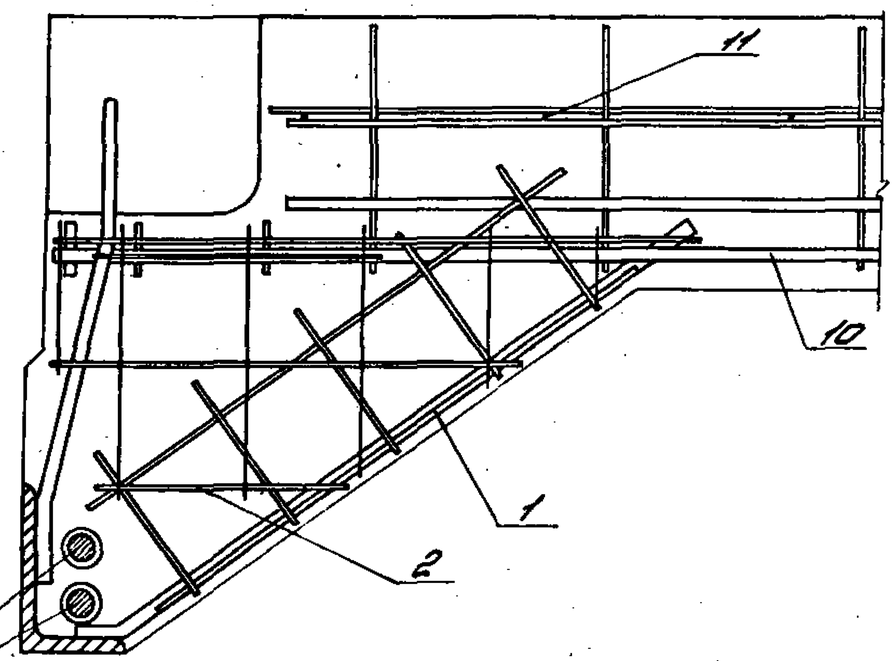

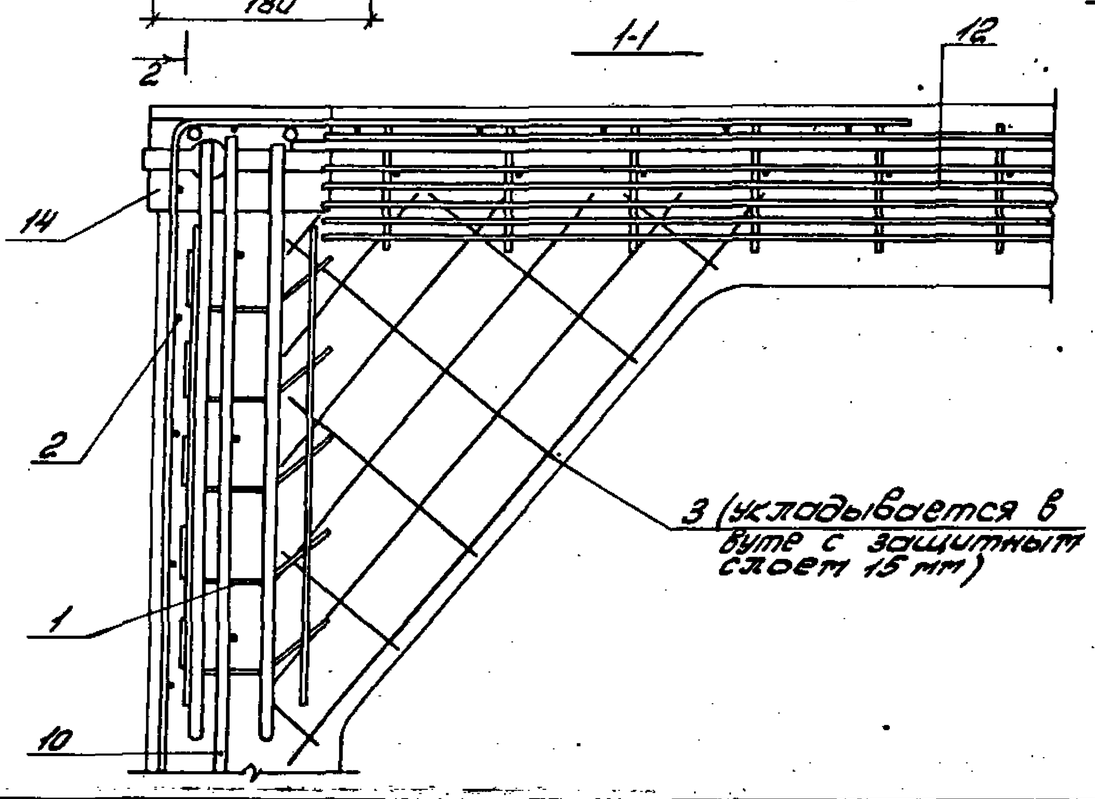

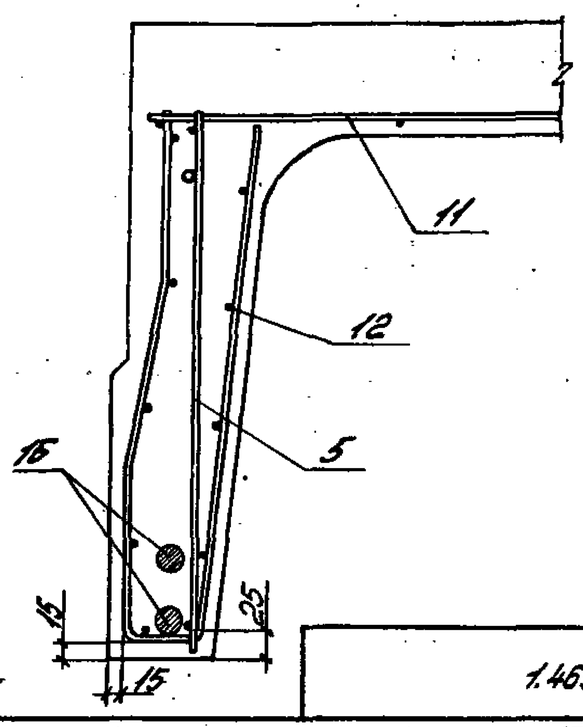

3-3

16

На данном листе условно показан вариант с применением стержневой напрягаемой арматуры в виде двух стержней; реальное положение напрягаемой арматуры всех классов приведено на листах 4-6.

Инв. № подл.	Подпись и дата	Взам. инв. №	

1.465.1-3/80.1-3СБ	Лист 3

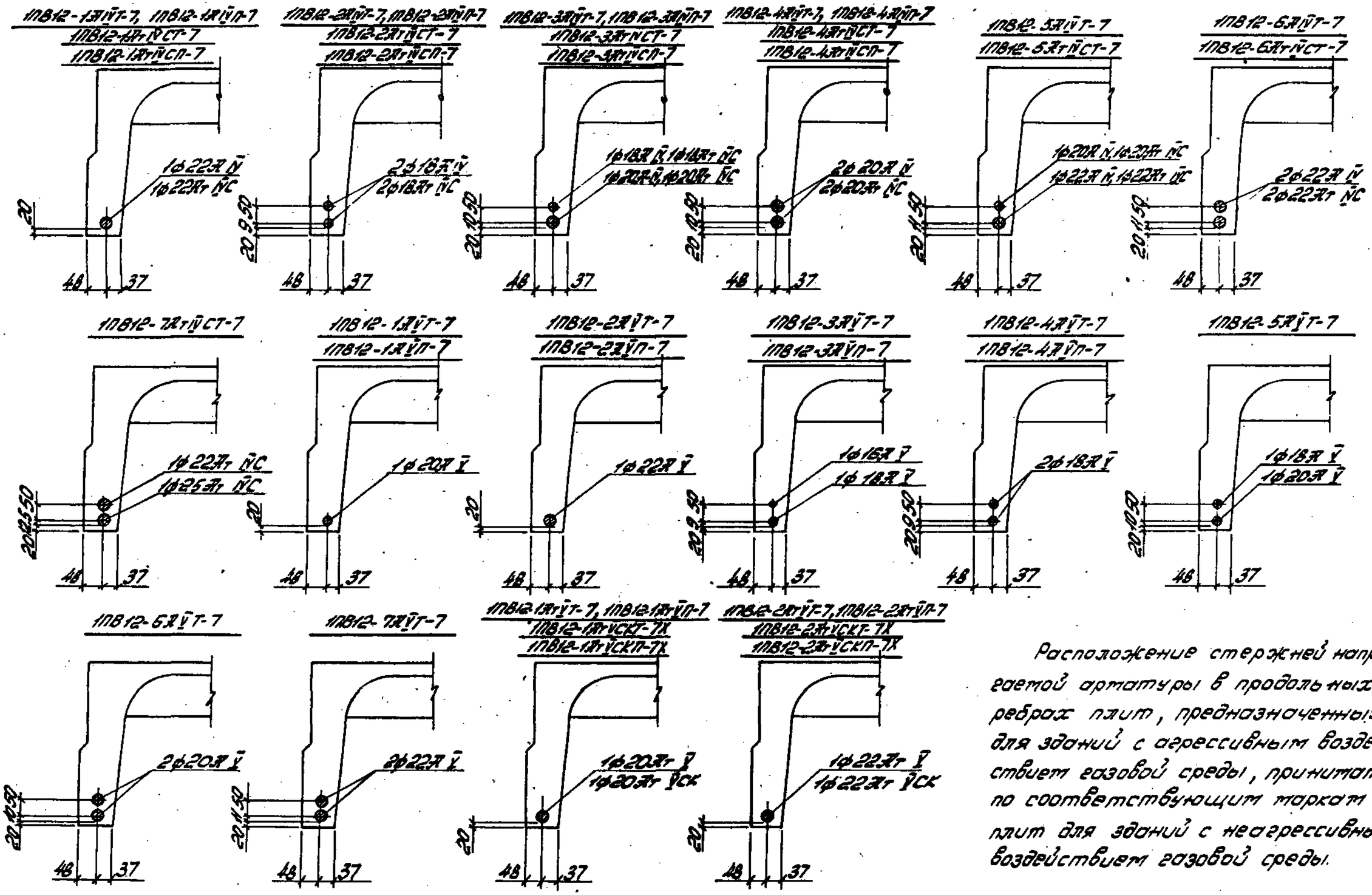

Расположение стержней напрягаемой арматуры в продольных ребрах плит, предназначенных для зданий с агрессивным воздействием газовой среды, принимать по соответствующим маркам плит для зданий с неагрессивным воздействием газовой среды.

1ПВ12-3АтVT-7, 1ПВ12-3АтVП-7
1ПВ12-3АтVСКТ-7Х
1ПВ12-3АтVСКП-7Х

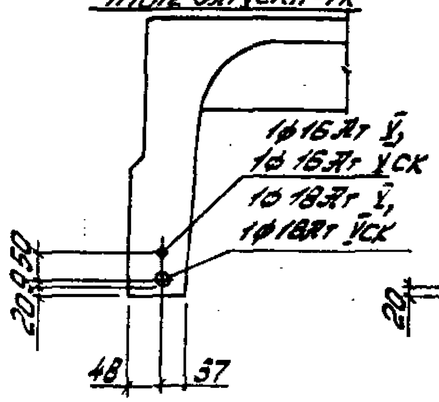

1ПВ12-4АтVT-7, 1ПВ12-4АтVП-7
1ПВ12-4АтVСКТ-7Х
1ПВ12-4АтVСКП-7Х

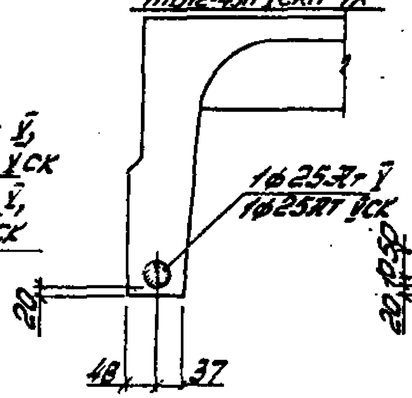

1ПВ12-5АтVT-7
1ПВ12-5АтVСКТ-7Х

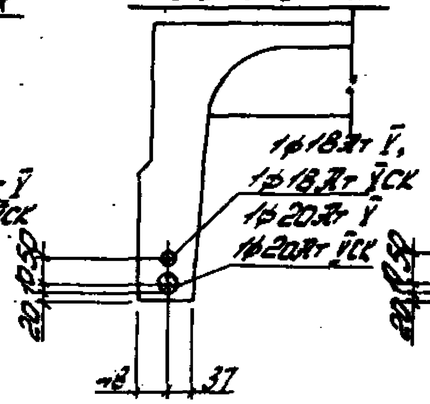

1ПВ12-6АтVT-7
1ПВ12-6АтVСКТ-7Х

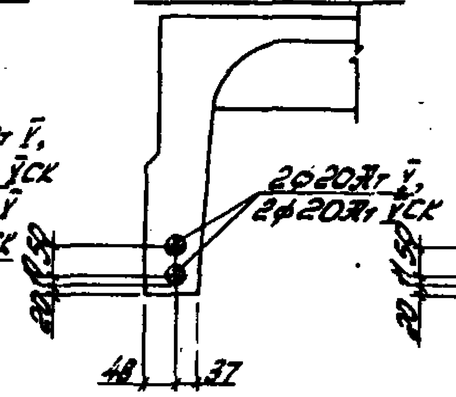

1ПВ12-7АтVT-7
1ПВ12-7АтVСКТ-7Х

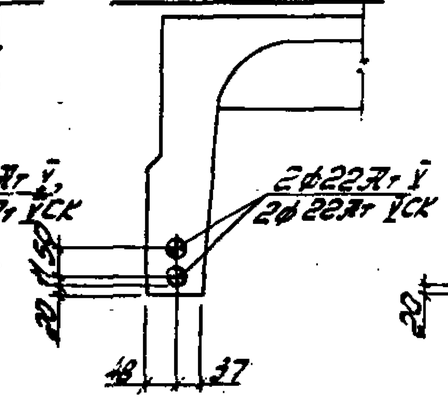

1ПВ12-1АтVIT-7

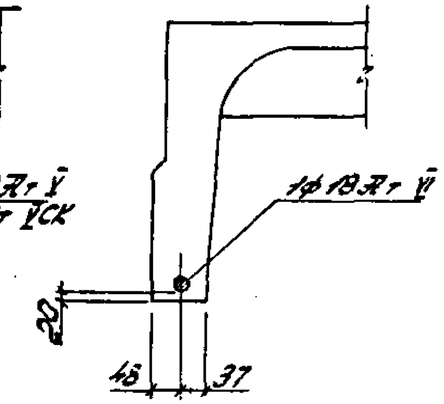

1ПВ12-2АтVIT-7

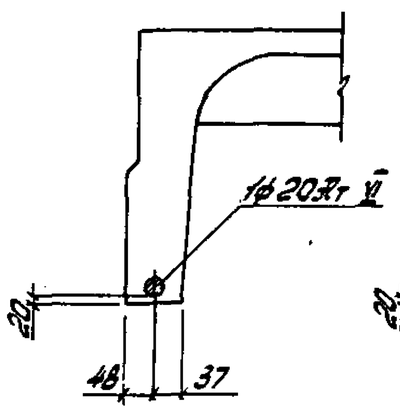

1ПВ12-3АтVIT-7

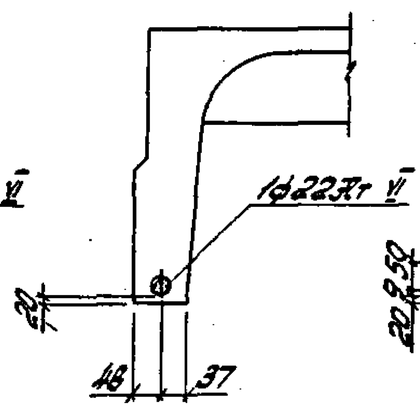

1ПВ12-4АтVIT-7

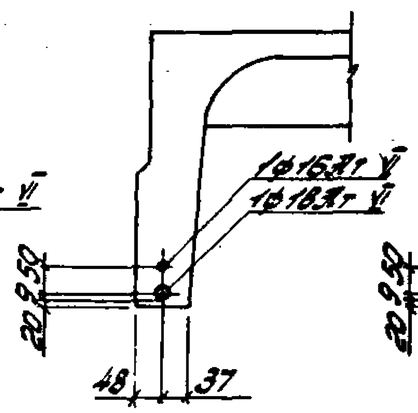

1ПВ12-5АтVIT-7

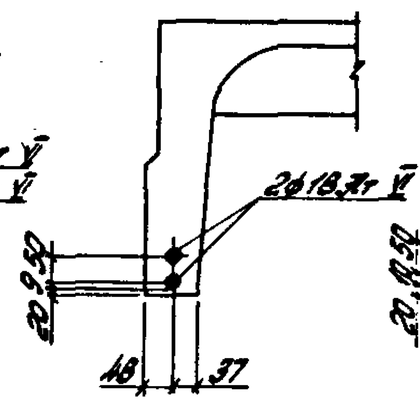

1ПВ12-6АтVIT-7

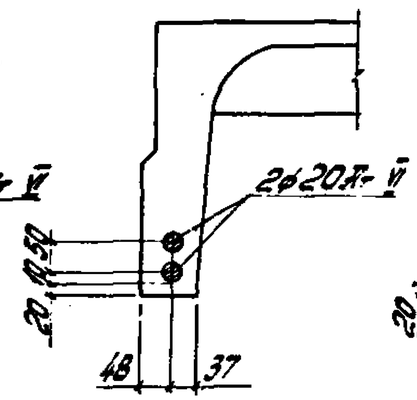

1ПВ12-1АIIIБT-7
1ПВ12-1АIIIБП-7

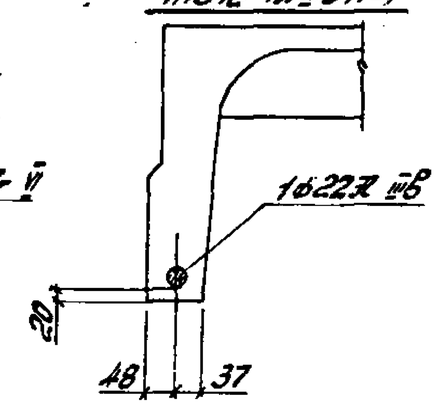

1ПВ12-2АIIIБT-7
1ПВ12-2АIIIБП-7

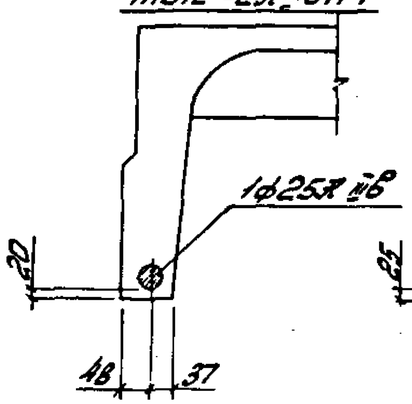

1ПВ12-3АIIIБT-7
1ПВ12-3АIIIБП-7

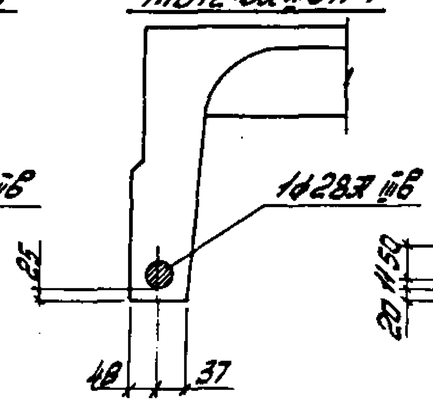

1ПВ12-4АIIIБT-7
1ПВ12-4АIIIБП-7

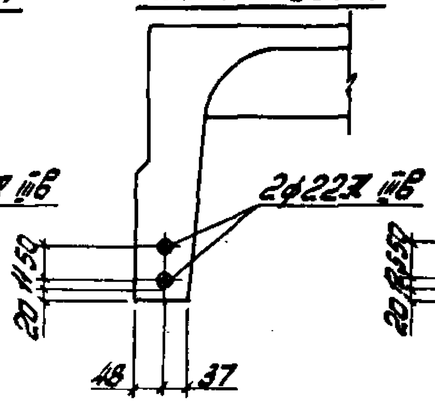

1ПВ12-5АIIIБT-7

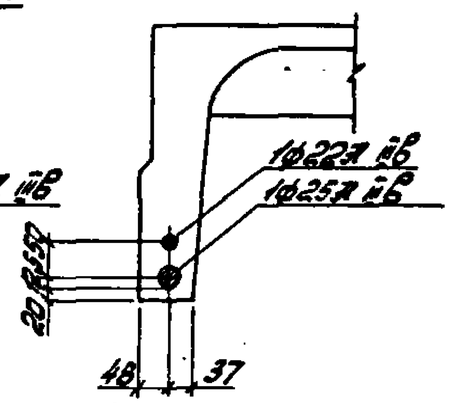

Инв.№ подл. | Подпись и дата | Взам.инв.№

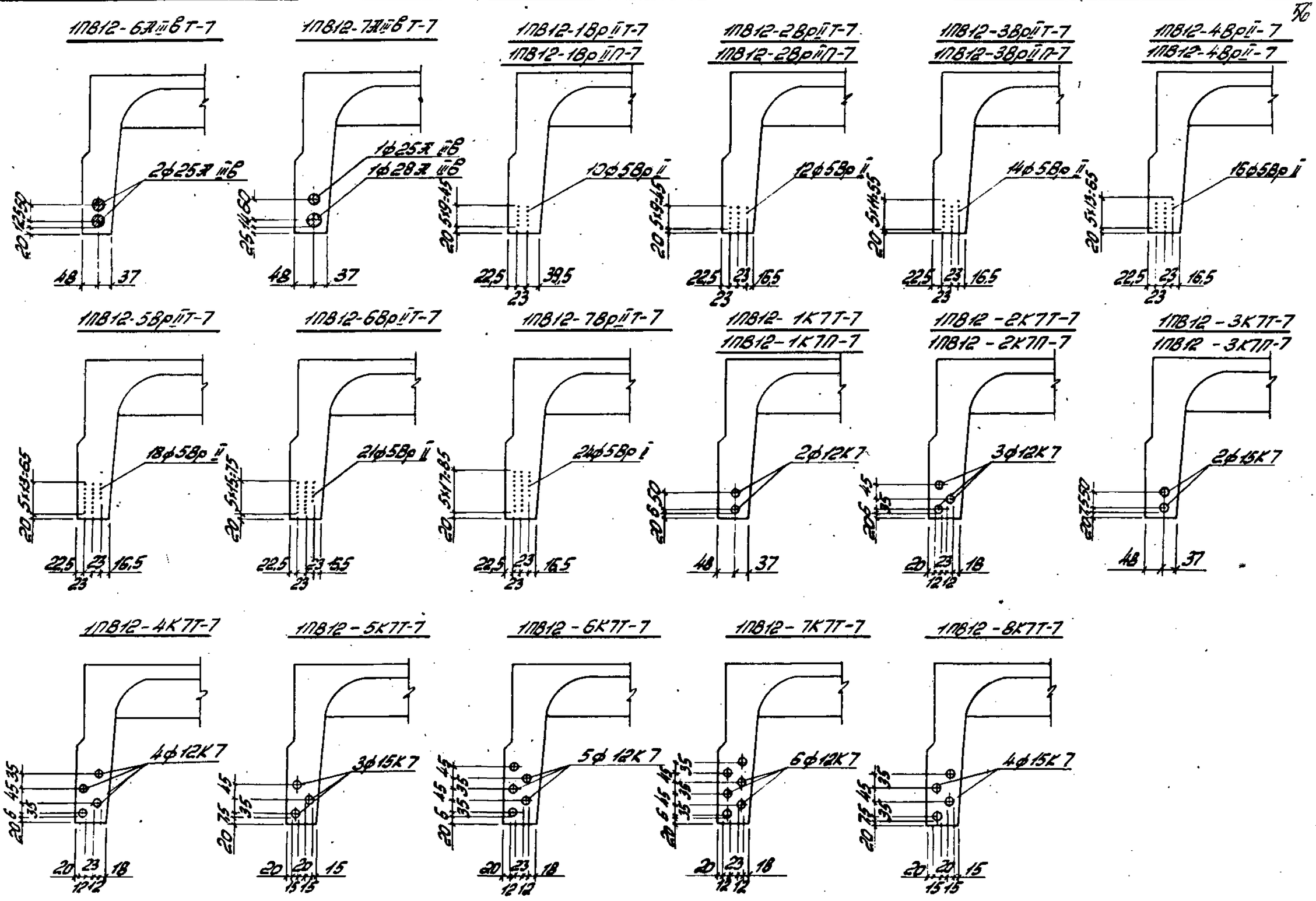

1.465.1-3/80.1-3СБ	Лист 6

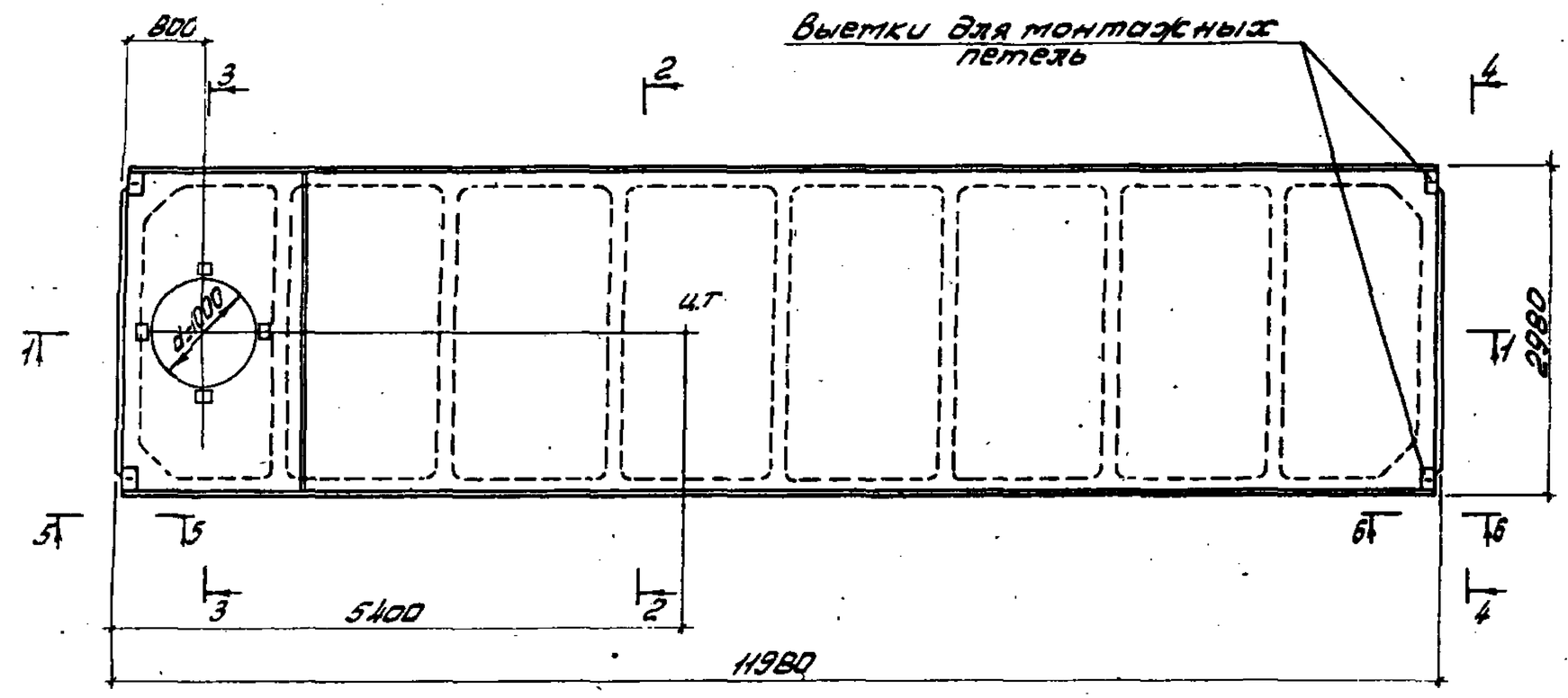

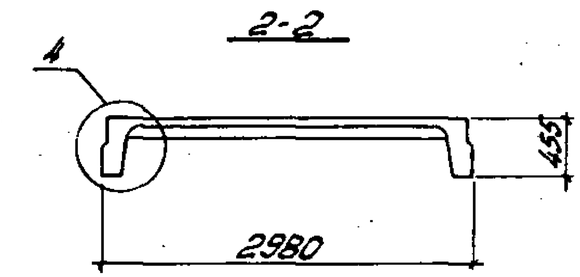

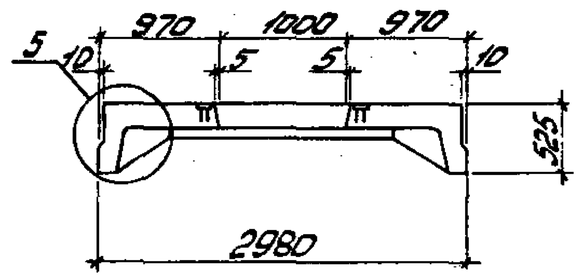

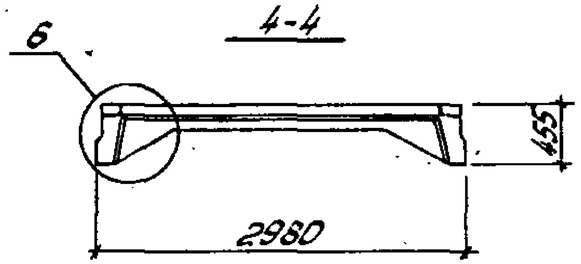

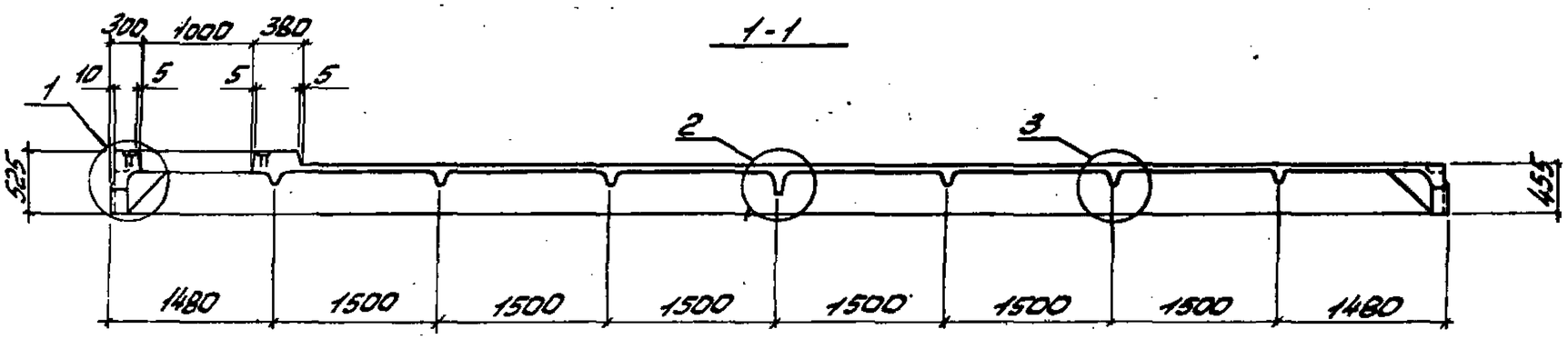

Образование шпонок в плитах для зданий с расчетной сейсмичностью 7 и 8 баллов принимать по плитам без проемов в полке (рис.2 документа 1.465.1-3/80.1-1ГЧ).

Нач.отд.	Савускан		1.465.1-3/80.1-4ГЧ	
ГИП.	Козлов		Плита железобетонная с проемом диаметром 1000мм для пропуска вентшахт. Габаритный чертеж	Стадия: Р; Масса: см. табл.; Масштаб:
Рук.гр.	Дужак			Лист 1; Листов 2
Вед.инж.	Соловьева			Госстрой СССР Киевский Промстройпроект
Ст.техн.	Бондонова			
Провер.	Соловьева			

Инв.№подл. | Подпись и дата | Взам.инв.№

Формат А3

1

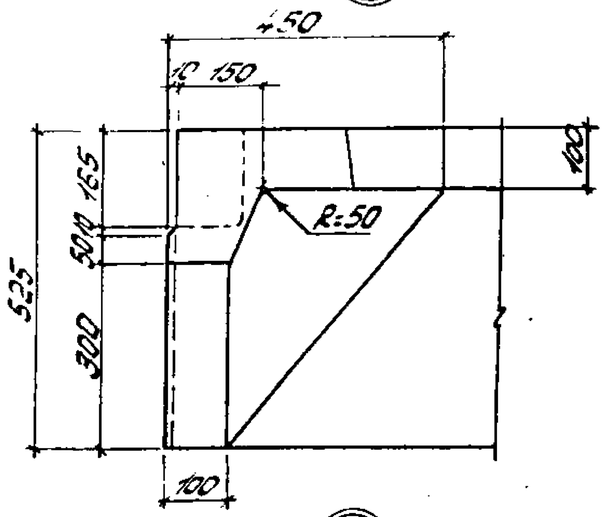
450
10 150
165
50 10
525
300
R=50
100
100

2

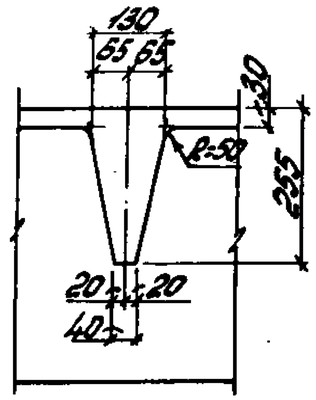
130
65 65
30
R=50
255
20 20
40

3

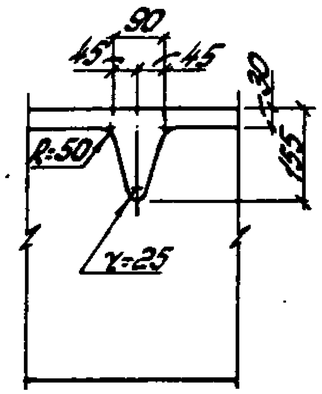
90
45 45
30
R=50
155
γ=25

4

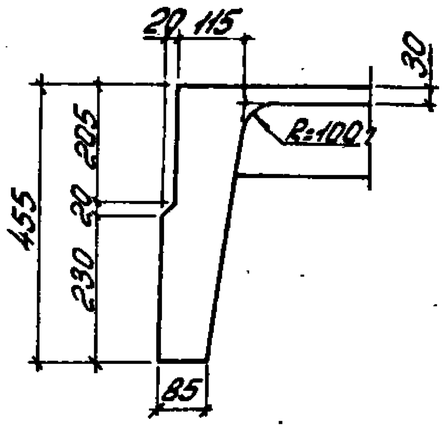
20 115
30
R=100
205
20
455
230
85

5-5

5

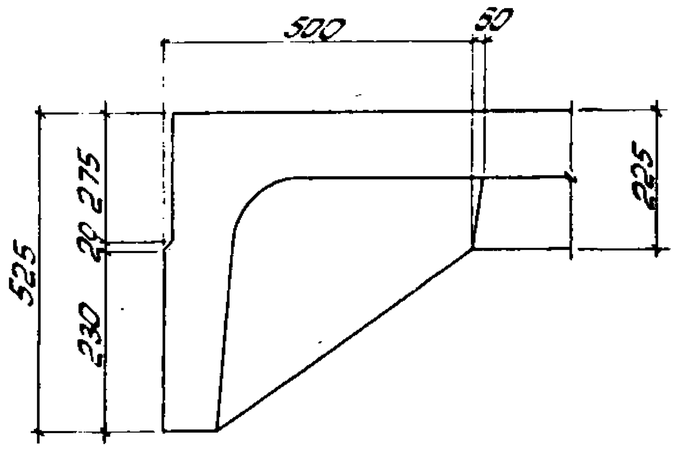
500
50
275
20
525
230
225

6-6

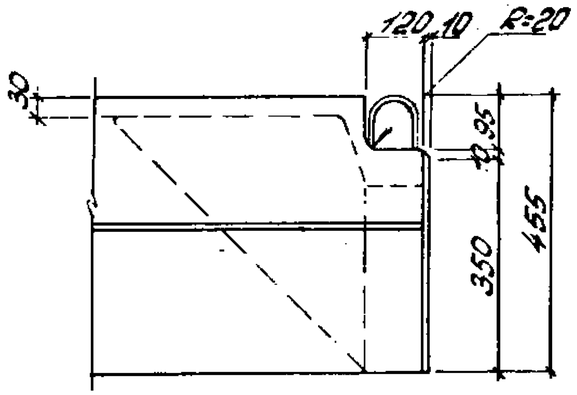
120 10
R=20
30
95
350
455

6

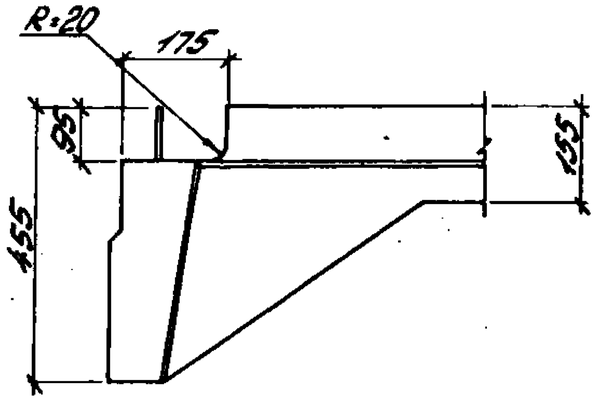
R=20
175
95
155
455

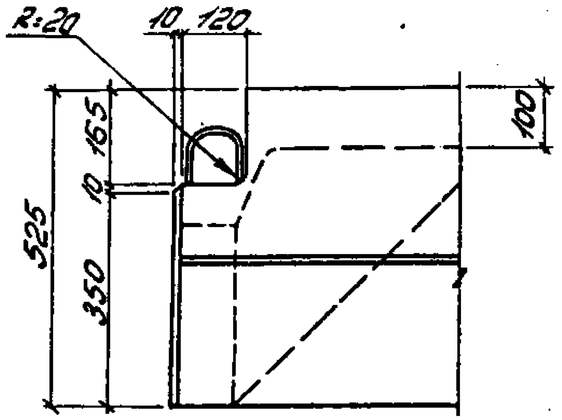
R=20
10 120
165
10
525
350
100

Обозначение	Марка плиты	Масса т
1.465.1-3/80.1-1	1ПВ12-1АIV Т-10	6,8
от-01 до-05	от 1ПВ12-2АIV Т-10	
	до 1ПВ12-6АIV Т-10	
от-06 до-12	от 1ПВ12-1АV Т-10	
	до 1ПВ12-7АV Т-10	
от-13 до-19	от 1ПВ12-1АтIV СТ-10	
	до 1ПВ12-7АтIV СТ-10	
от-20 до-26	от 1ПВ12-1АтV Т-10	
	до 1ПВ12-7АтV Т-10	
от-27 до-32	от 1ПВ12-1АтVI Т-10	
	до 1ПВ12-6АтVI Т-10	
от-33 до-39	от 1ПВ12-1АIIIВ Т-10	
	до 1ПВ12-7АIIIВ Т-10	
от-40 до-46	от 1ПВ12-1ВрII Т-10	
	до 1ПВ12-7ВрII Т-10	
от-47 до-54	от 1ПВ12-1К7Т-10	
	до 1ПВ12-8К7Т-10	
1.465.1-3/80.1-1	1ПВ12-1АIV П-10	5,3/6,3
от-01 до-03	от 1ПВ12-2АIV П-10	
	до 1ПВ12-4АIV П-10	
от-06 до-09	от 1ПВ12-1АV П-10	
	до 1ПВ12-4АV П-10	

Обозначение	Марка плиты	Масса т
от-13 до-16	от 1ПВ12-1АтIV СП-10	5,3/6,3
	до 1ПВ12-4АтIV СП-10	
от-20 до-23	от 1ПВ12-1АтV П-10	
	до 1ПВ12-4АтV П-10	
от-33 до-36	от 1ПВ12-1АIIIВ П-10	
	до 1ПВ12-4АIIIВ П-10	
от-40 до-43	от 1ПВ12-1ВрII П-10	
	до 1ПВ12-4ВрII П-10	
от-47 до-49	от 1ПВ12-1К7П-10	
	от 1ПВ12-3К7П-10	
1.465.1-3/80.1-1. от-55 до-60	от 1ПВ12-1АIV Т-10Х	6,8
	до 1ПВ12-6АIV Т-10Х	
от-61 до-67	от 1ПВ12-1АтV СКТ-10Х	
	до 1ПВ12-7АтV СКТ-10Х	
от-68 до-74	от 1ПВ12-1АIIIВ Т-10Х	
	до 1ПВ12-7АIIIВ Т-10Х	
1.465.1-3/80.1-1 от-55 до-58	от 1ПВ12-1АIV П-10Х	5,3/6,3
	до 1ПВ12-4АIV П-10Х	
от-61 до-64	от 1ПВ12-1АтV СКП-10Х	
	до 1ПВ12-4АтV СКП-10Х	
от-68 до-71	от 1ПВ12-1АIIIВ П-10Х	
	до 1ПВ12-4АIIIВ П-10Х	

1. Значения величины массы плит из бетона на пористых заполнителях даны дробью; в числителе указана масса плиты из керамзитобетона; в знаменателе - из аглопоритобетона или шлакопемзобетона.

2. Обозначение плотности бетона в марках плит для агрессивных сред условно дано в виде значка „Х", который должен быть заменен буквами „Н" или „П" в проекте здания (ст. п. 3.6. документа 1.465.1-3/80.0.-ПЗ).

Инв. № подл. | Подпись и дата | Взам. инв. №

Формат	Зона	Поз.	Обозначение	Наименование	Кол.	Примечание
			Документация			
А4			1.465.1-3/80.1-ПЗ	Пояснительная записка		
А3			1.465.1-3/80.1-4ГЧ	Габаритный чертеж		
А3			1.465.1-3/80.1-4СБ	Сборочный чертеж		
А3			1.465.1-3/80.0-ПЗ	Номенклатура и техни-		
				ческие данные плит		
А3			1.465.1-3/80.0-ВРС1	Ведомость расхода стали		
				на плиту		
			Сборочные	единицы		
А4		1	1.465.1-3/80.4-0030-05	Каркас плоский Кр18	4	
А4		2	1.465.1-3/80.4-0150	Сетка арматурная С9	4	
А4		3	1.465.1-3/80.4-0160	Сетка арматурная С10	4	
А4		4	1.465.1-3/80.4-0260	Изделие закладное М12	4	

Формат	Зона	Для исполнения с порядковым номером 1	Обозначение	Кол.	Примечание
		Переменные	данные		
		Сборочные	единицы		
А4		Поз. 5 Каркас плоский Кр1, Кр2			
		от -00 до -50			
		от -55 до -74	1.465.1-3/80.4-0010	2	Кр1
		-51; -52; -53; -54	-01	2	Кр2

Нач.отд.	Савускан		1.465.1-3/80.1-4
ГИП	Козлов		Плита железобетонная с проемом диаметром 1000мм для пропуска вентшахт
Рук.гр	Дужак		Стадия: Р; Лист: 1; Листов: 11
Вед.инж.	Соловьева		Госстрой СССР Киевский Промстройпроект
Ст.техн.	Бородина		
Провер.	Соловьева		

Формат А4

Формат	Зона	Для исполнения с порядковым номером 1	Обозначение	Кол.	Примечание
А4		Поз. 6 Каркас плоский Кр3÷Кр7			
		-00; -06; -13; -20; -27; -33;			
		-40; -41; -47; -55; -61; -68	1.465.1-3/80.4-0020	1	Кр3
		-01; -02; -07; -08; -14; -15; -21;			
		-22; -28; -29; -34; -35; -42;			
		-43; -48; -49; -56; -57; -62; -63;			
		-69; -70	-01	1	Кр4
		-03; -04; -05; -09; -10; -11; -16;			
		-17; -18; -23; -24; -25; -30; -36;			
		-37; -44; -50; -58; -59; -60;			
		-64; -65; -66; -71; -72	-02	1	Кр5
		-12; -19; -26; -31; -32; -38; -39;			
		-45; -46; -51; -52; -53; -67;			
		-73; -74	-03	1	Кр6
		-54	-04	1	Кр7
А4		Поз. 7 Каркас плоский Кр8÷Кр12			
		-00; -06; -13; -20; -27; -33;			
		-40; -41; -47; -55; -61; -68	1.465.1-3/80.4-0020-05	5	Кр8
		-01; -02; -07; -08; -14; -15; -21;			
		-22; -28; -29; -34; -35; -42;			
		-43; -48; -49; -56; -57; -62;			
		-63; -69; -70	-06	5	Кр9

Инв.№ подл. | Подпись и дата | Взам. инв.№

1.465.1-3/80.1-4 Лист 2

Формат	Зона	Для исполнения с порядковым номером 1	Обозначение	Кол.	Примечание
		-03;-04;-05;-09;-10;-11;			
		-16;-17;-18;-23;-24;-25;			
		-30;-36;-37;-44;-50;-58;			
		-59;-60;-64;-65;-66;-71;-72	-07	5	Кр10
		-12;-19;-26;-31;-32;-38;			
		-39;-45;-46;-51;-52;-53;			
		-67;-73;-74	-08	5	Кр11
		-54	-09	5	Кр12
А4		Поз. 8 Каркас плоский Кр13÷Кр17			
		-00;-06;-13;-20;-27;-33;			
		-40;-41;-47;-55;-61;-68	1.465.1-3/80.4-0030	1	Кр13
		-01;-02;-07;-08;-14;-15;			
		-21;-22;-28;-29;-34;-35;			
		-42;-43;-48;-49;-56;-57;			
		-62;-63;-69;-70	-01	1	Кр14
		-03;-04;-05;-09;-10;-11;			
		-16;-17;-18;-23;-24;-25;			
		-30;-36;-37;-44;-50;-58;			
		-59;-60;-64;-65;-66;-71;-72	-02	1	Кр15
		-12;-19;-26;-31;-32;-38;			
		-39;-45;-46;-51;-52;-53;			
		-67;-73;-74	-03	1	Кр16

Инв. № подл. | Подпись и дата | Взам. инв. №

Формат	Зона	Для исполнения с порядковым номером 1	Обозначение	Кол.	Примечание
		-54	-04	1	Кр17
А4		Поз. 9 Каркас плоский Кр23÷Кр27			
		-00;-06;-13;-20;-27;-33;			
		-40;-41;-47;-55;-61;-68	1.465.1-3/80.4-0050	1	Кр23
		-01;-02;-07;-08;-14;			
		-15;-21;-22;-28;-29;			
		-34;-35;-42;-43;-48;			
		-49;-56;-57;-62;-63;			
		-69;-70	-01	1	Кр24
		-03;-04;-05;-09;-10;-11;			
		-16;-17;-18;-23;-24;-25;			
		-30;-36;-37;-44;-50;			
		-58;-59;-60;-64;-65;			
		-66;-71;-72	-02	1	Кр25
		-12;-19;-26;-31;-32;-38;			
		-39;-45;-46;-51;-52;-53;			
		-67;-73;-74	-03	1	Кр26
		-54	-04	1	Кр27
А4		Поз. 10 Каркас плоский Кр23а÷Кр27а			
		-00;-06;-13;-20;-27;			
		-33;-40;-41;-47;-55;-61;			
		-68	1.465.1-3/80.4-0050-05	1	Кр23а

Инв. № подл. | Подпись и дата | Взам. инв. №

Формат	Зона	Для исполнения с порядковым номером 1	Обозначение	Кол.	Примечание
		-01; -02; -07; -08; -14; -15; -21;			
		-22; -28; -29; -34; -35; -42;			
		-43; -48; -49; -56; -57; -62;			
		-63; -69; -70	-06	1	Кр24а
		-03; -04; -05; -09; -10; -11;			
		-16; -17; -18; -23; -24; -25;			
		-30; -36; -37; -44; -50; -58; -59;			
		-60; -64; -65; -66; -71; -72	-07	1	Кр25а
		-12; -19; -26; -31; -32; -38;			
		-39; -45; -46; -51; -52; -53;			
		-67; -73; -74	-08	1	Кр26а
		-54	-09	1	Кр27а
Е4		Поз. 11 Сетка арматурная С1÷С6, С2Я÷С6Я			
		-06; -20; -27; -33; -40; -47	1.465.1-3/80.4-0110	1	С1
		-00; -01; -13; -07; -14; -21;			
		-28; -34; -41	-01	1	С2
		-02; -08; -15; -22; -42; -49;			
		-48	-02	1	С3
		-03; -09; -16; -23; -29; -30;			
		-35; -36; -43; -44; -50	-03	1	С4

Формат	Зона	Для исполнения с порядковым номером 1	Обозначение	Кол.	Примечание
		-04; -05; -10; -11; -17; -18;			
		-24; -25; -31; -37; -45	-04	1	С5
		-12; -19; -26; -32; -38; -39;			
		-46; -51; -52; -53; -54	-05	1	С6
		-55; -56; -61; -62; -68; -69	-06	1	С2Я
		-57; 63	-07	1	С3Я
		-58; -64; -70; -71	-08	1	С4Я
		-59; -60; -65; -66; -72	-09	1	С5Я
		-67; -73; -74	-10	1	С6Я
А4		Поз. 12 Сетка арматурная С7, С8			
		от -00 до -18; от -20 до -25;			
		от -27 до -31; от -33 до			
		-37; от -40 до -44; -47; -48;			
		-49; -50; от -55 до -66; -68;			
		-69; -70; -71; -72	1.465.1-3/80.4-0140	4	С7
		-12; -26; -32; -38; -39; -45;			
		-46; -51; -52; -53; -54; -67;			
		-73; -74	-01	4	С8
А4		Поз. 13 Каркас пространственный КП3			
		от -00 до -74	1.465.1-3/80.4-1000	1	КП3

Инв. № подл. | Подпись и дата | Взам. инв. №

Формат	Зона	Для исполнения с порядковым номером 1	Обозначение	Кол.	Примечания
А4		Поз.14 Изделие закладное М2-1, М4-1, М6-1, М8-1			
		от-00 до-39; -47; -49;			
		от-55 до-74	1.465.1-3/80.4-0220-02	2	М2-1
		от-40 до-46	1.465.1-3/80.4-0230-02	2	М4-1
		-48; -50; -51; -54	-06	2	М6-1
		-52; -53	1.465.1-3/80.4-0240-02	2	М8-1
А4		Поз.15 Изделие закладное М2-2, М4-2; М6-2, М8-2			
		от-00 до-39; -47; -49;			
		от-55 до-74	1.465.1-3/80.4-0220-03	2	М2-2
		от-40 до-46	1.465.1-3/80.4-0230-03	2	М4-2
		-48; -50; -51; -54	-07	2	М6-2
		-52; -53	1.465.1-3/80.4-0240-03	2	М8-2
		Детали			
А4		Поз.16 Стержень напрягаемый			
		-00; -55	1.465.1-3/80.4-0001-02	2	СТН3
		-01; -56	-00	4	СТН1
		-02; -57	-00	2	СТН1+
			-01	2	СТН2
		-03; -58	-01	4	СТН2

Формат	Зона	Для исполнения с порядковым номером 1	Обозначение	Кол.	Примечание
		-04; -59	-01	2	СТН2+
			-02	2	СТН3
		-05; -60	-02	4	СТН3
		-13	-05	2	СТН6
		-14	-03	4	СТН4
		-15	-03	2	СТН4+
			-04	2	СТН5
		-16	-04	4	СТН5
		-17	-04	2	СТН5+
			-05	2	СТН6
		-18	-05	4	СТН6
		-19	-05	2	СТН6+
			-06	2	СТН7
		-06	-09	2	СТН10
		-07	-10	2	СТН11
		-08	-07	2	СТН8+
			-08	2	СТН9
		-09	-08	4	СТН9
		-10	-08	2	СТН9+
			-09	2	СТН10
		-11	-09	4	СТН10
		-12	-10	4	СТН11
		-20	-13	2	СТН14
		-21	-14	2	СТН15
		-22	-11	2	СТН12+
			-12	2	СТН13
		-23	-15	2	СТН16
		-24	-12	2	СТН13+
			-13	2	СТН14
		-25	-13	4	СТН14

Инв.№ подл. | Подпись и дата | Взам. инв.№

Формат	Зона	Для исполнения с порядковым номером 1	Обозначение	Кол.	Примечание
		-26	-14	4	СТН15
		-27	-22	2	СТН23
		-28	-23	2	СТН24
		-29	-24	2	СТН25
		-30	-21	2	СТН22+
			-22	2	СТН23
		-31	-22	4	СТН23
		-32	-23	4	СТН24
		-33; -68	-29	2	СТН30
		-34; -69	-30	2	СТН31
		-35; -70	-28	4	СТН29
		-36; -71	-28	2	СТН29+
			-29	2	СТН30
		-37; -72	-29	4	СТН30
		-38; -73	-29	2	СТН30+
			-30	2	СТН31
		-39; -74	-30	4	СТН31
		-40	-31	20	СТН32
		-41	-31	24	СТН32
		-42	-31	28	СТН32
		-43	-31	32	СТН32
		-44	-31	36	СТН32
		-45	-31	42	СТН32
		-46	-31	48	СТН32
		-47	-32	4	СТН33
		-48	-32	6	СТН33
		-49	-32	8	СТН33
		-50	-33	4	СТН34

Формат	Зона	Для исполнения с порядковым номером 1	Обозначение	Кол.	Примечание
		-51	-33	6	СТН34
		-52	-33	8	СТН34
		-53	-33	10	СТН34
		-54	-33	12	СТН34
		-61	-18	2	СТН19
		-62	-19	2	СТН20
		-63	-16	2	СТН17+
			-17	2	СТН18
		-64	-20	2	СТН21
		-65	-17	2	СТН18+
			-18	2	СТН19
		-66	-18	4	СТН19
		-67	-19	4	СТН20
		Материал			
		Бетон тяжелый			
		-00; -01; -02; -13; -14; -15;			
		-33; -34; -35; -40; -41; -55;			
		-56; -57; -68; -69; -70	М300	2.73	$м^3$
		-03; -16; -42; -58	М350	2.73	$м^3$
		-06; -07; -08; -09; -10; -20; -21;			
		-22; -23; -24; -27; -36; -43;			
		-44; -47; -48; -49; -50; -61;			
		-62; -63; -64; -65; -71	М400	2.73	$м^3$
		-04; -05; -11; -17; -18; -25; -28;			
		-29; -30; -31; -37; -38; -51;			
		-52; -59; -60; -66; -72; -73	М450	2.73	$м^3$

Инв. № подл. | Подпись и дата | Взам. инв. №

Формат	Зона	Для исполнения с порядковым номером 1	Обозначение	Кол.	Примечание
		-45	М500	2.73	$м^3$
		-12; -19; -26; -32; -39; -46;			
		-53; -54; -67; -74	М600	2.73	$м^3$
		Бетон на пористых заполнителях			
		-00; -13; -33	М250	2.73	$м^3$
		-01; -02; -14; -15; -34; -35;			
		-40; -41; -55; -56; -57; -68;			
		-69; -70	М300	2.73	$м^3$
		-03; -06; -07; -08; -09; -16;			
		-20; -21; -22; -23; -27; -36;			
		-42; -47; -48; -49; -58	М350	2.73	$м^3$
		-28; -29; -43; -61; -62; -63;			
		-64; -71	М400	2.73	$м^3$
		1 Основное исполнение, не имеющее порядкового номера, обозначено „00"			

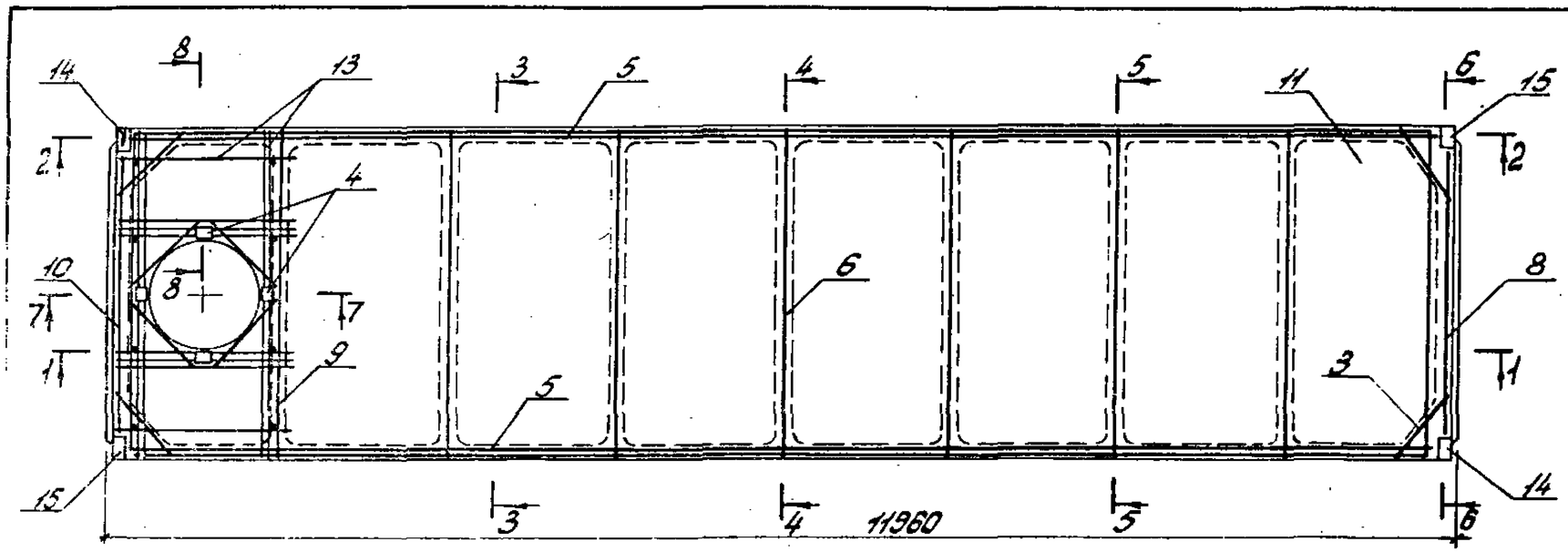

1-1

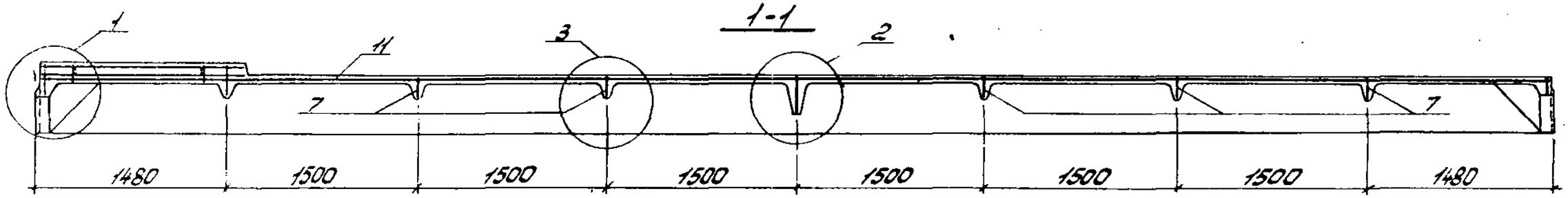

2-2

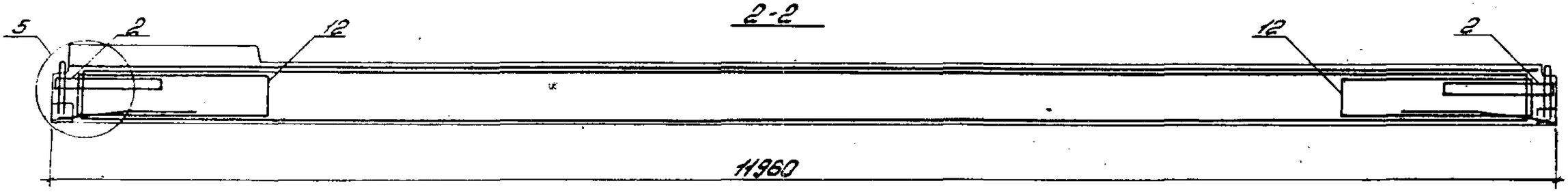

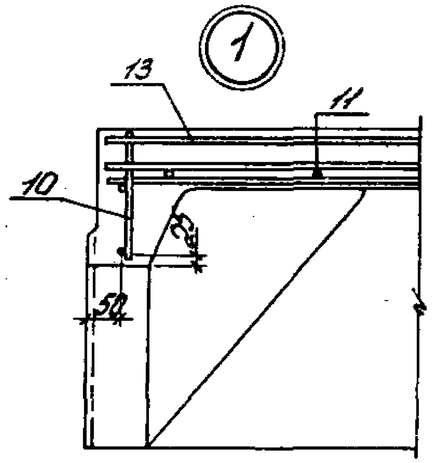

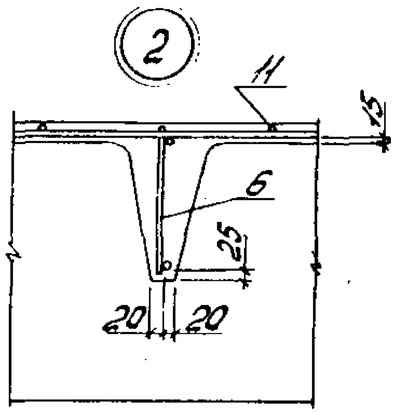

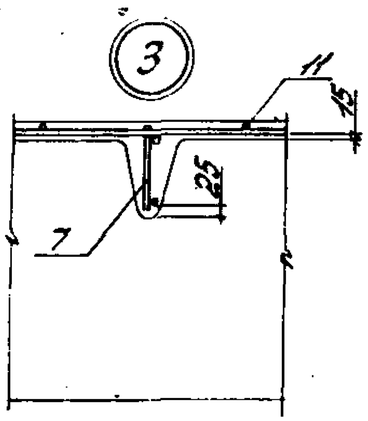

Нач.отд.	Савуская			1.465.1-3/80.1-4 СБ
ГИП	Козлов			Плита железобетонная с проемом диаметром 1000мм для пропуска вентшахт. Сборочный чертеж
Рук.гр.	Дужак			
Вед.инж.	Соловьева			
Ст.техн.	Богданова			
Провер.	Соловьева			

Стадия	Масса	Масштаб
Р	см. табл.	
Лист 1	Листов 6	

Госстрой СССР
Киевский
Промстройпроект

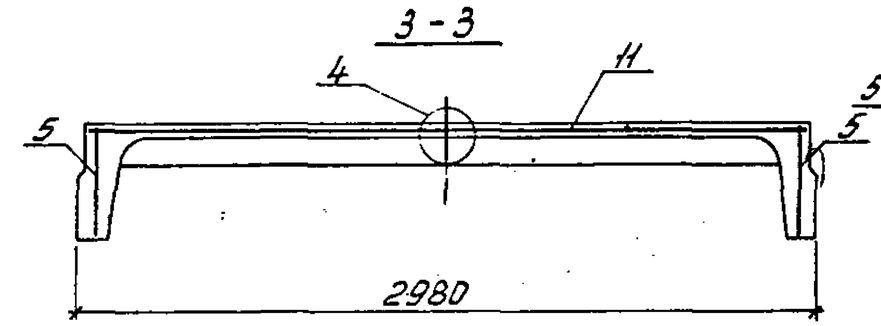

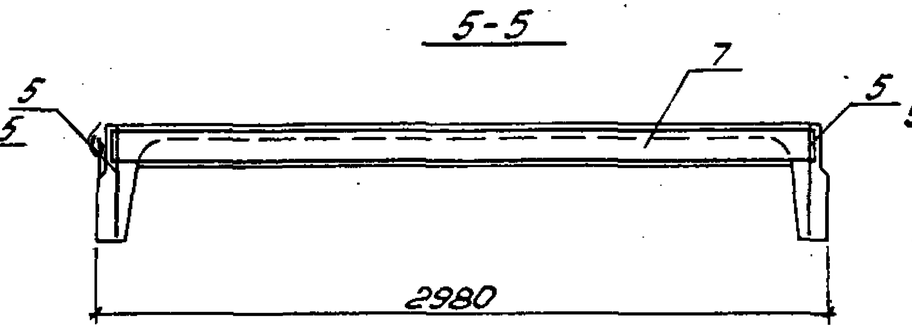

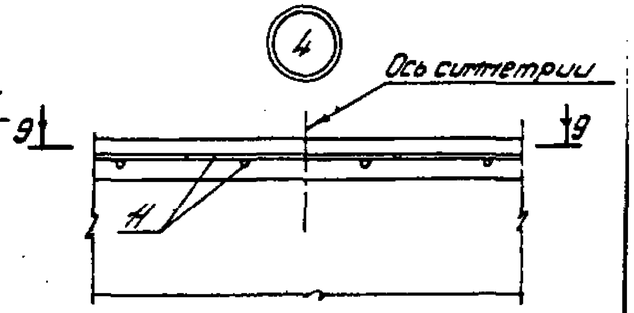

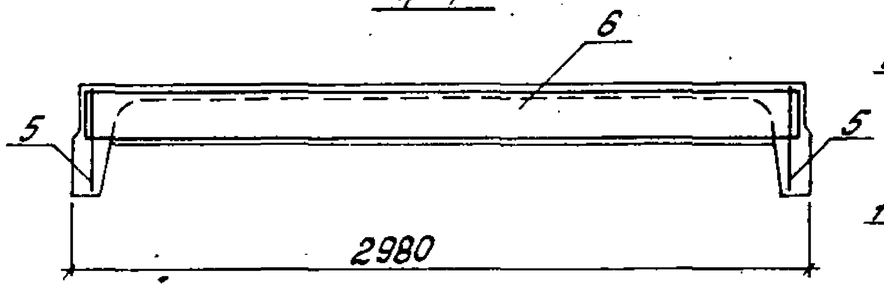

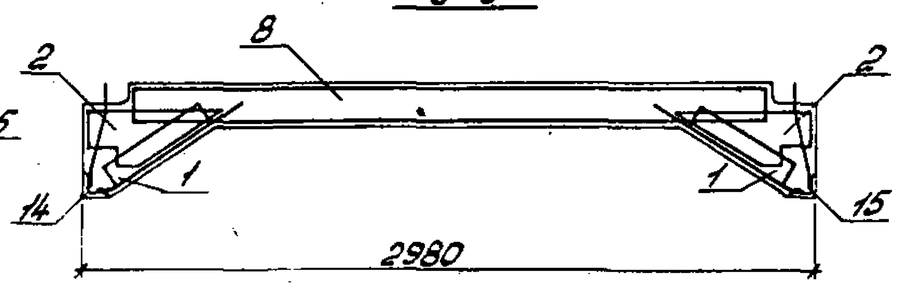

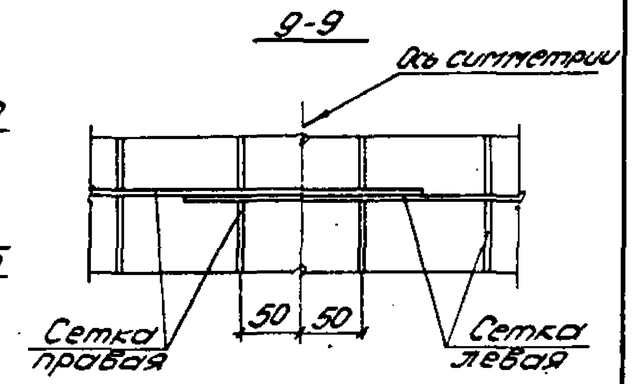

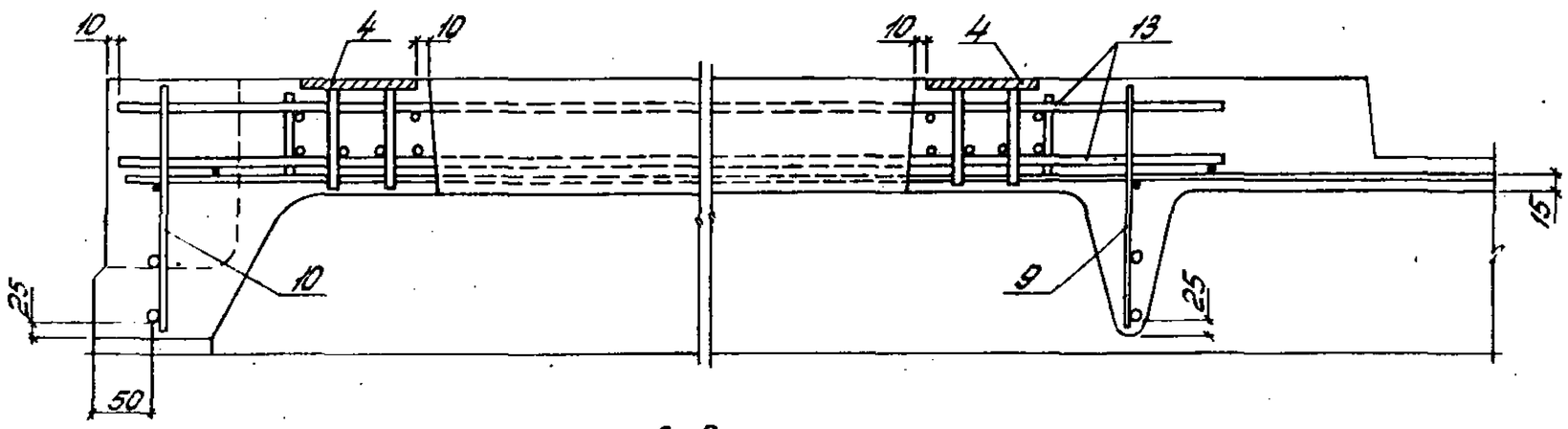

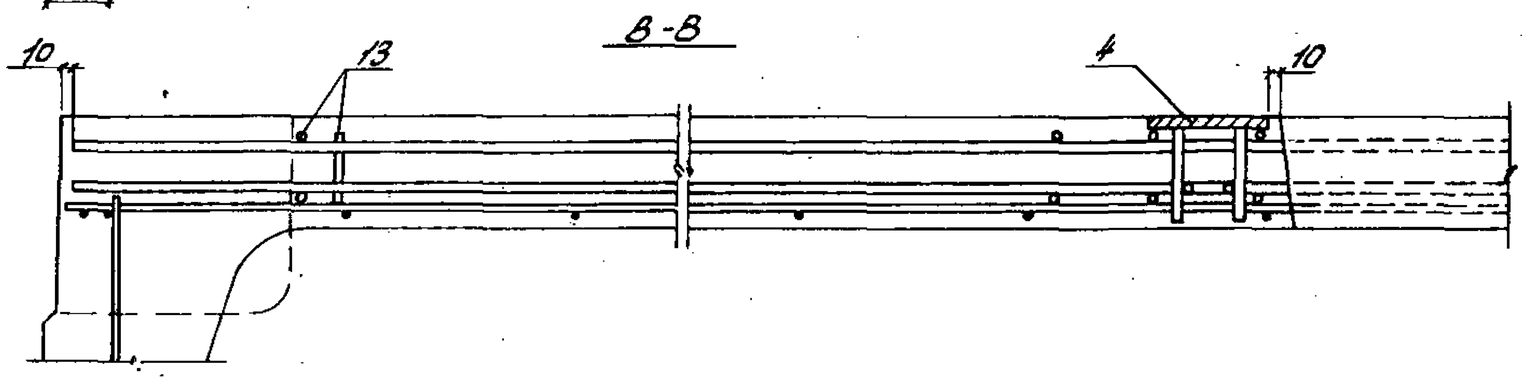

1. Напрягаемая арматура на данном листе условно не показана.

2. В местах пересечения каркасов поперечных ребер поз. 6 с сеткой поз. 9, мешающей его установке, верхний горизонтальный стержень сетки разрезать по месту.

3. При отсутствии сварочного оборудования, обеспечивающего изготовление широких сеток С1÷С6, могут быть применены узкие сетки соответственно С1а÷С6а по 2 штуки на плиту (см. узел 4).

Инв. № подл.	Подпись и дата	Взам. инв. №

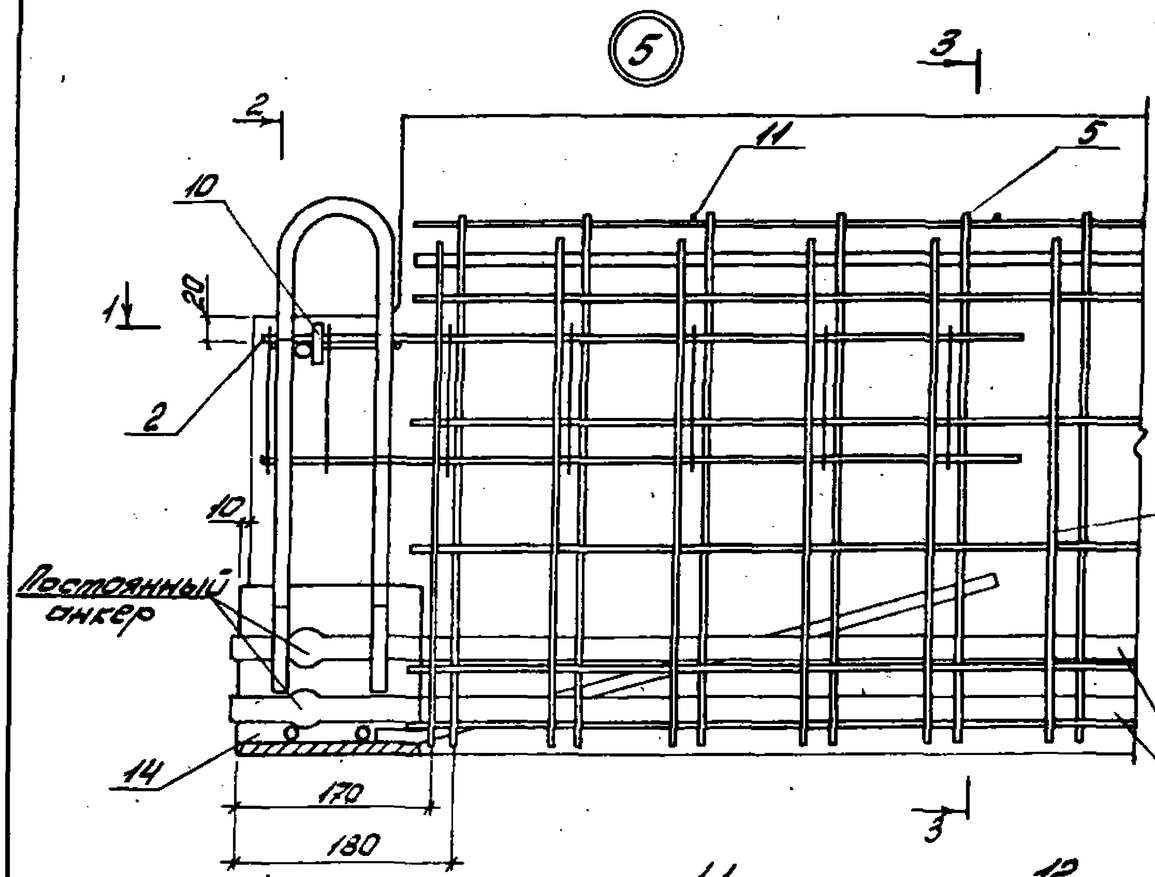

1-1

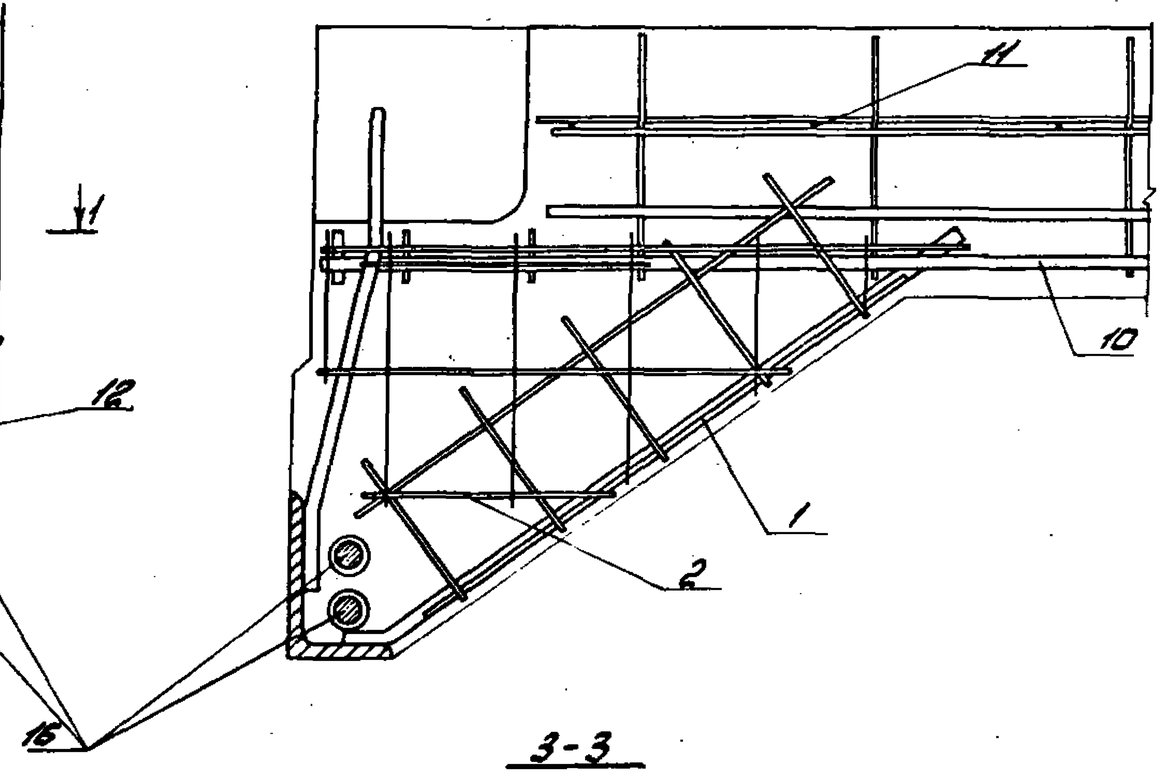

2-2

3-3

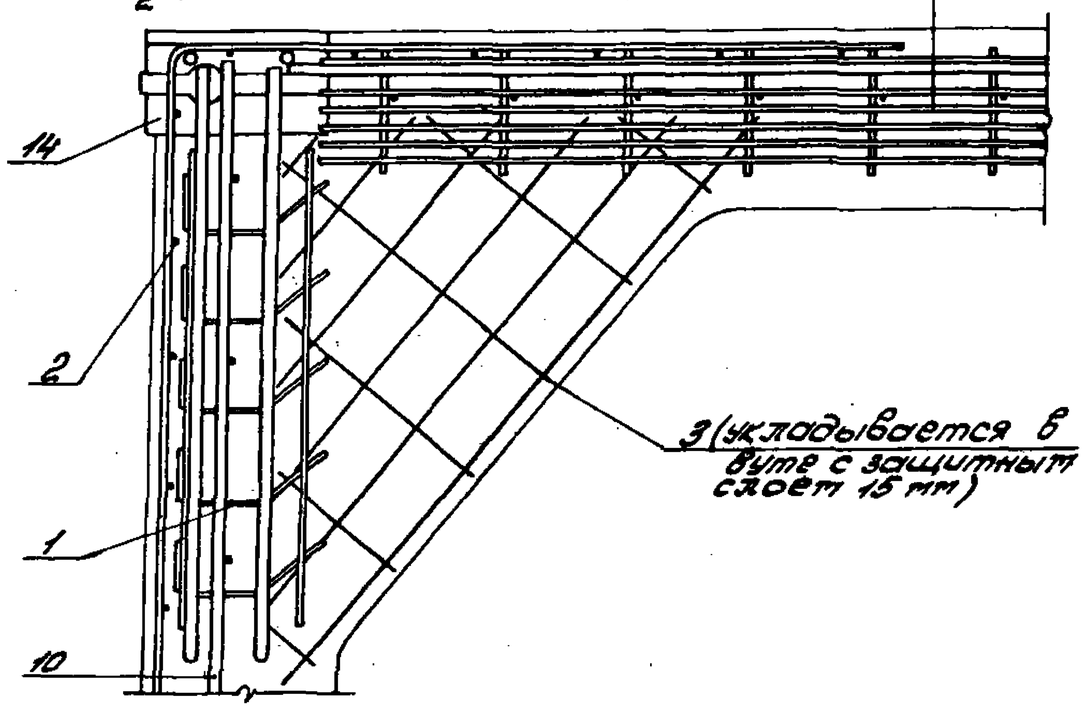

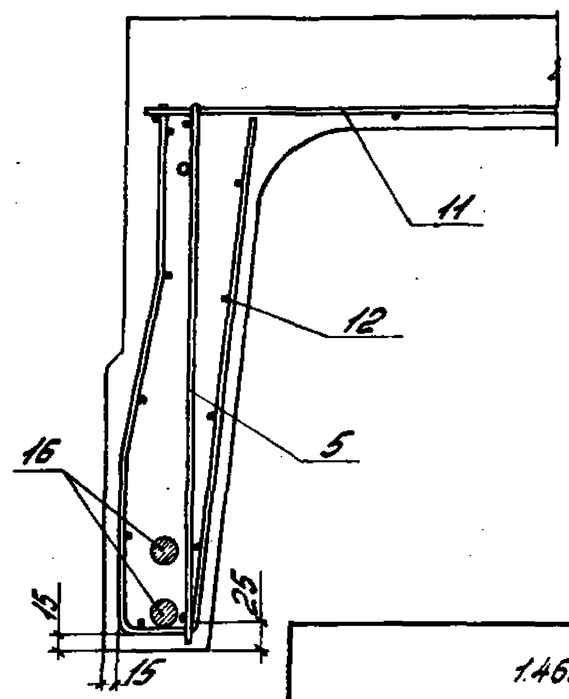

На данном листе условно показан вариант с применением стержневой напрягаемой арматуры в виде двух стержней; реальное положение напрягаемой арматуры всех классов приведено на листах 4-6.

1.465.1-3/80.1-4СБ	Лист 3

18461-02 Б9 Формат А3

1ПВ12-1ЗУТ-10, 1ПВ12-1ЗУП-10
1ПВ12-1ЗтУСТ-10,
1ПВ12-1ЗтУСП-10

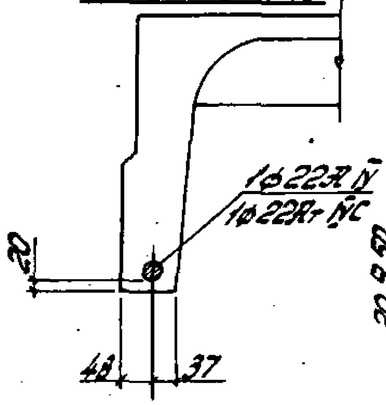

1ПВ12-2ЗУТ-10, 1ПВ12-2ЗУП-10
1ПВ12-2ЗтУСТ-10,
1ПВ12-2ЗтУСП-10

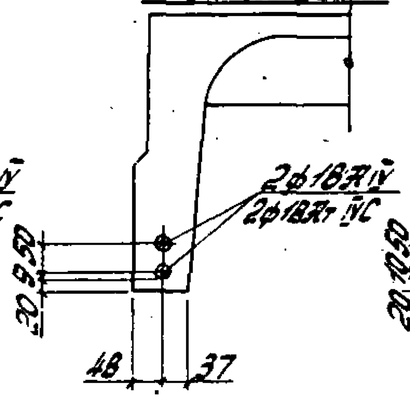

1ПВ12-3ЗУТ-10, 1ПВ12-3ЗУП-10
1ПВ12-3ЗтУСТ-10,
1ПВ12-3ЗтУСП-10

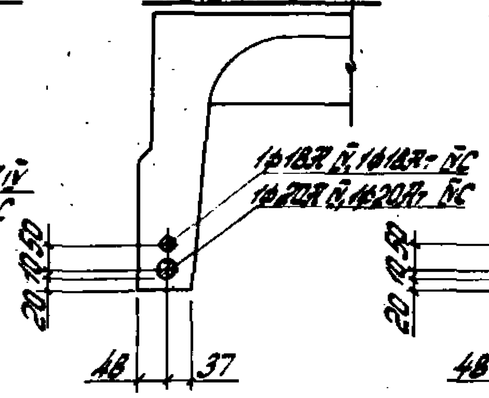

1ПВ12-4ЗУ-14, 1ПВ12-4ЗУП-10
1ПВ12-4ЗтУСТ-10,
1ПВ12-4ЗтУСП-10

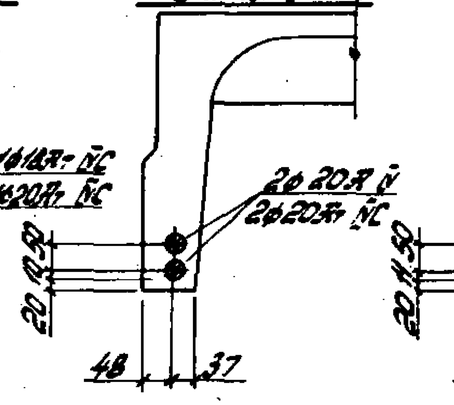

1ПВ12-5ЗУТ-10
1ПВ12-5ЗтУСТ-10

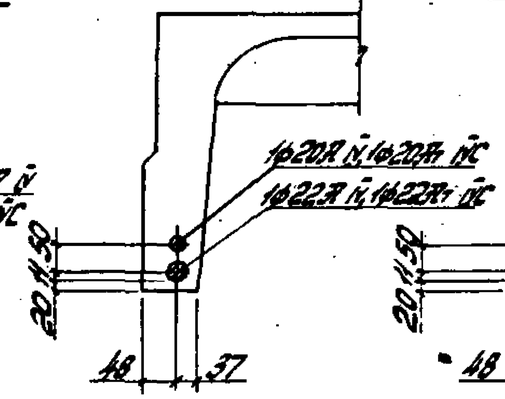

1ПВ12-6ЗУТ-10
1ПВ12-6ЗтУСТ-10

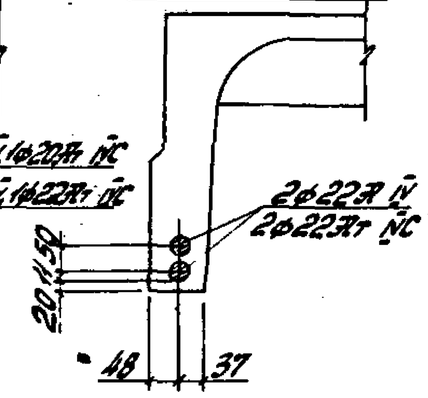

1ПВ12-7ЗтУСТ-10

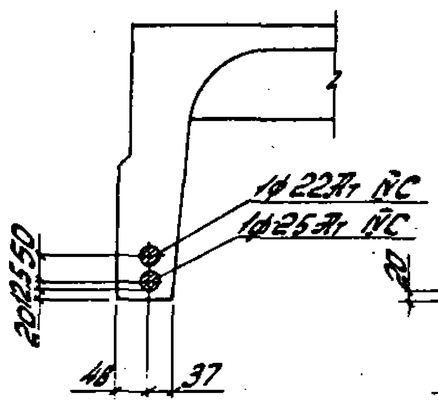

1ПВ12-1ЗУТ-10
1ПВ12-1ЗУП-10

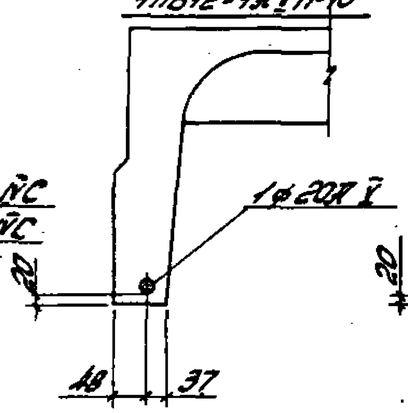

1ПВ12-2ЗУТ-10
1ПВ12-2ЗУП-10

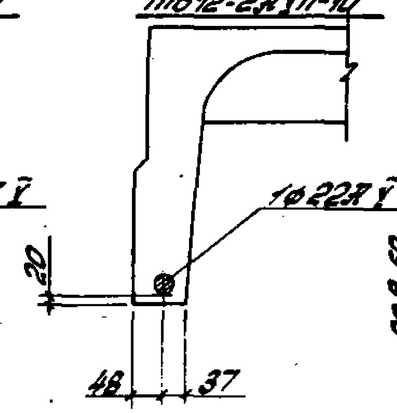

1ПВ12-3ЗУТ-10
1ПВ12-3ЗУП-10

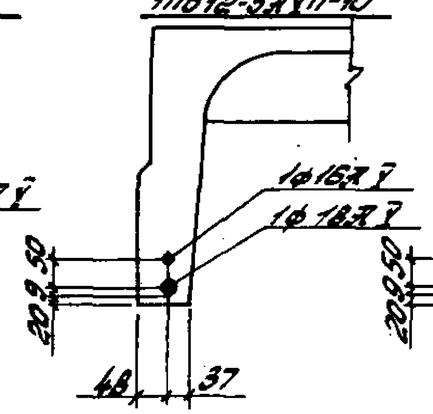

1ПВ12-4ЗУТ-10
1ПВ12-4ЗУП-10

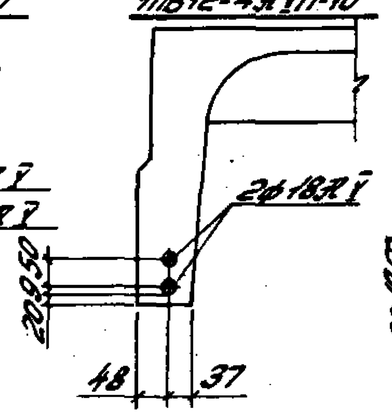

1ПВ12-5ЗУТ-10

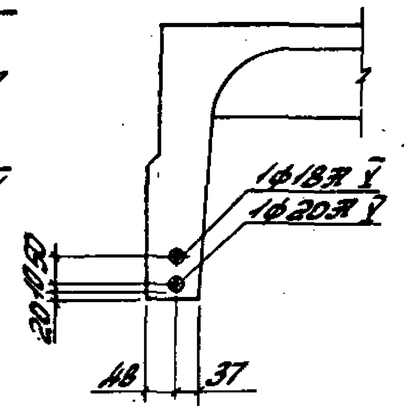

1ПВ12-6ЗУТ-10

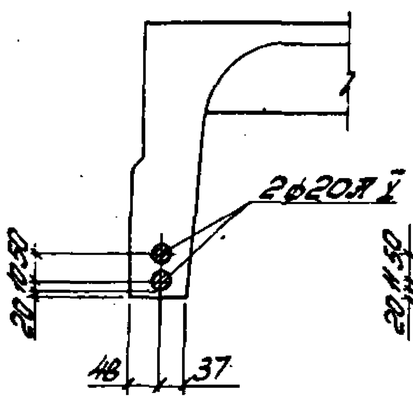

1ПВ12-7ЗУТ-10

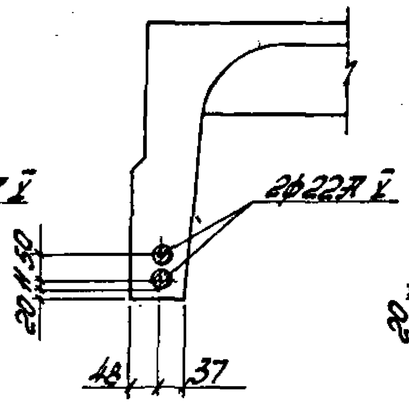

1ПВ12-1ЗтУТ-10, 1ПВ12-1ЗтУП-10
1ПВ12-1ЗтУСКТ-10Х,
1ПВ12-1ЗтУСКП-10Х

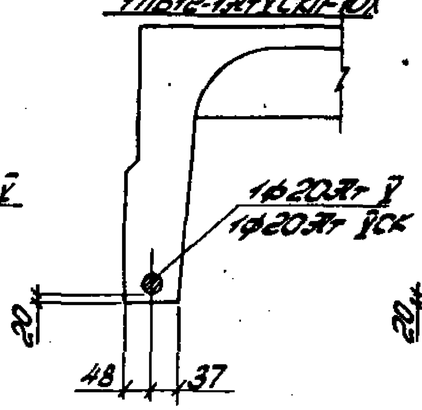

1ПВ12-2ЗтУТ-10, 1ПВ12-2ЗтУП-10
1ПВ12-2ЗтУСКТ-10Х
1ПВ12-2ЗтУСКП-10Х

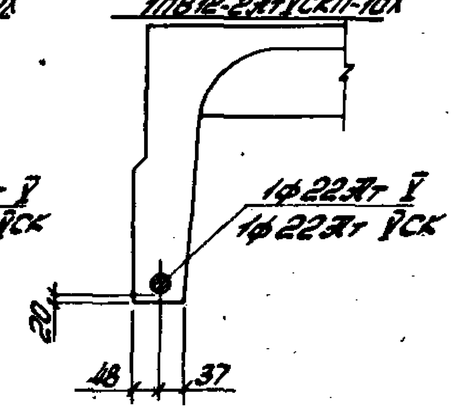

Расположение стержней напрягаемой арматуры в продольных ребрах плит, предназначенных для зданий с агрессивным воздействием газовой среды, принимать по соответствующим маркам плит для зданий с неагрессивным воздействием газовой среды.

1.465.1-3/80.1-4СБ	Лист 4

Инв. № подл. | Подпись и дата | Взам. инв. №

1ПВ12-3Ат V T-10, 1ПВ12-3Ат V П-10
1ПВ12-3Ат V СКТ-10Х,
1ПВ12-3Ат V СКП-10Х

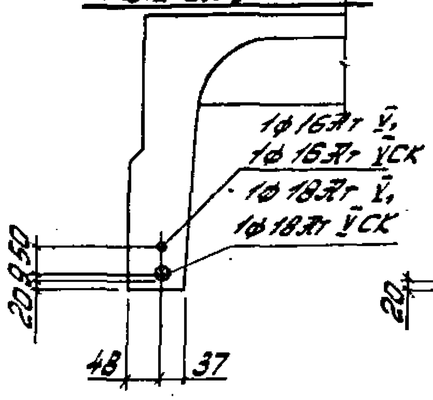

1ПВ12-4Ат V T-10, 1ПВ12-4Ат V П-10
1ПВ12-4Ат V СКТ-10Х,
1ПВ12-4Ат V СКП-10Х

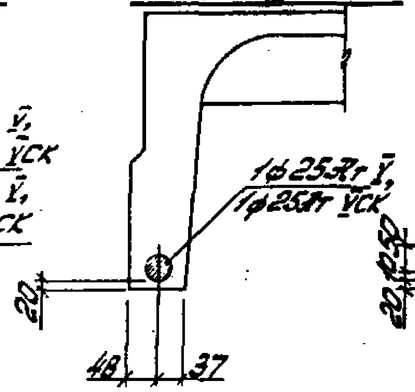

1ПВ12-5Ат V T-10,
1ПВ12-5Ат V СКТ-10

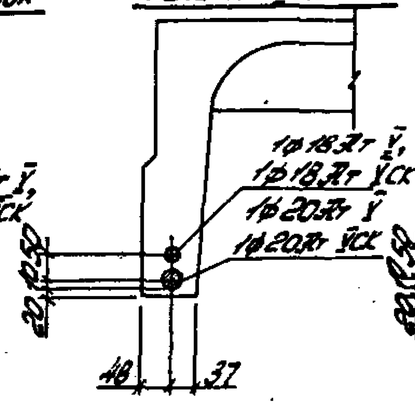

1ПВ12-6Ат V T-10,
1ПВ12-6Ат V СКТ-10

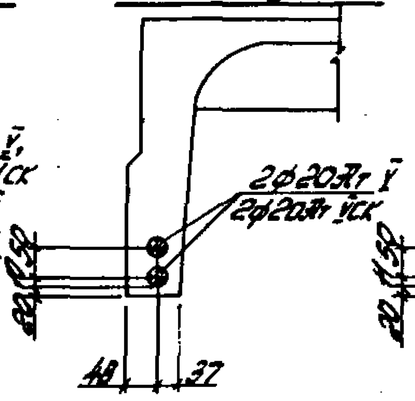

1ПВ12-7Ат V T-10,
1ПВ12-7Ат V СКТ-10Х

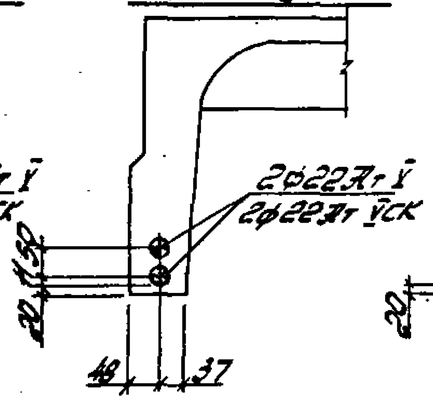

1ПВ12-1Ат VI T-10

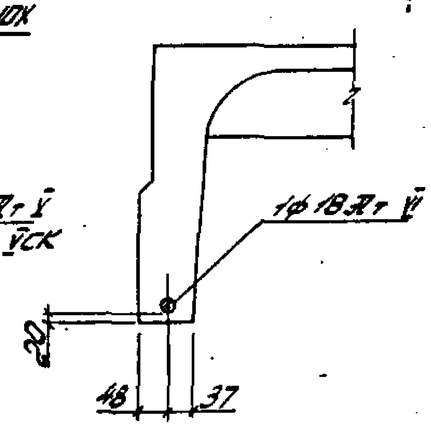

1ПВ12-2Ат VI T-10

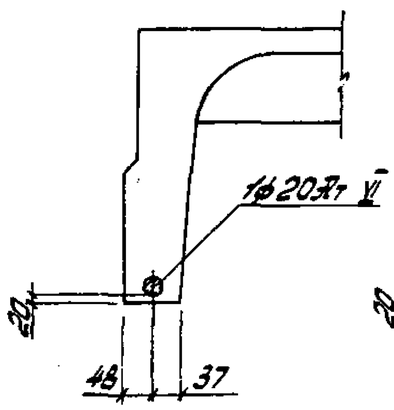

1ПВ12-3Ат VI T-10

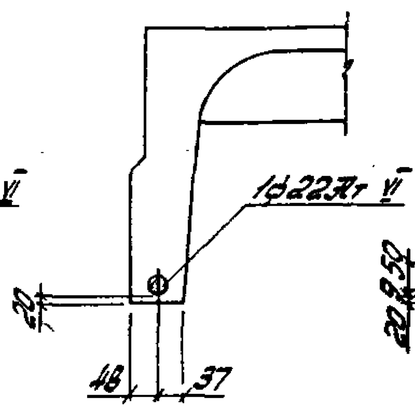

1ПВ12-4Ат VI T-10

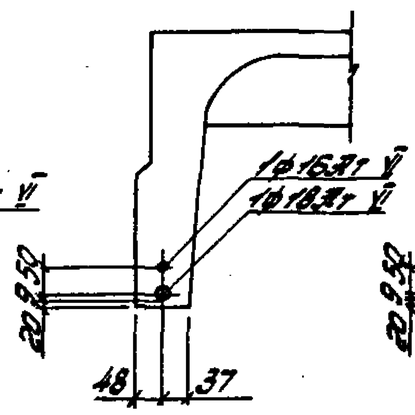

1ПВ12-5Ат VI T-10

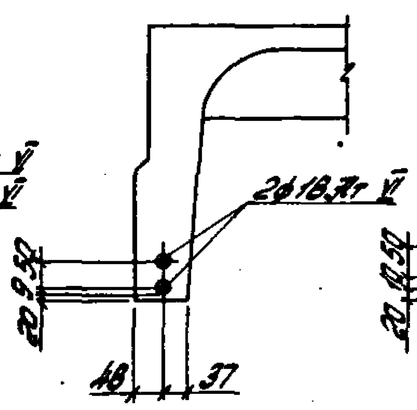

1ПВ12-6Ат VI T-10

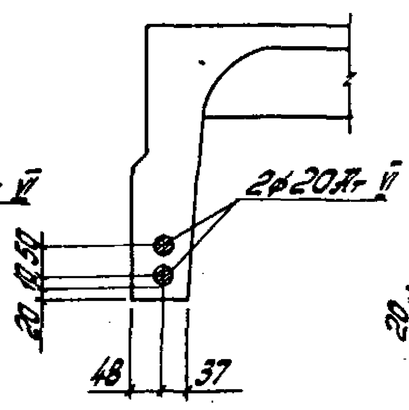

1ПВ12-1АIIIВТ-10,
1ПВ12-1АIIIВП-10

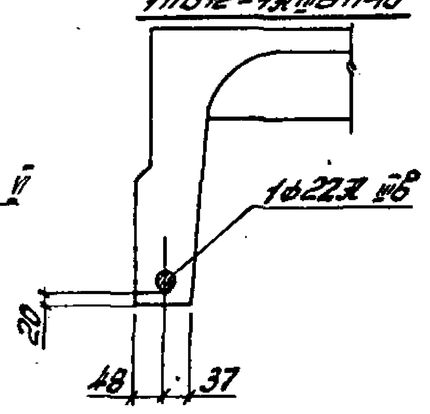

1ПВ12-2АIIIВТ-10,
1ПВ12-2АIIIВП-10

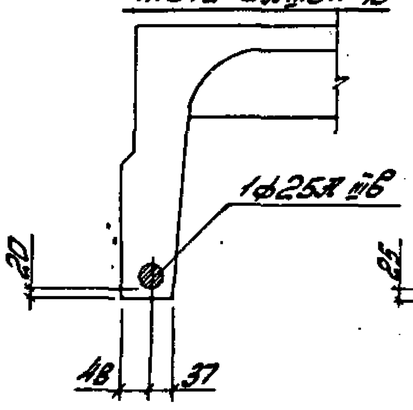

1ПВ12-3АIIIВТ-10
1ПВ12-3АIIIВП-10

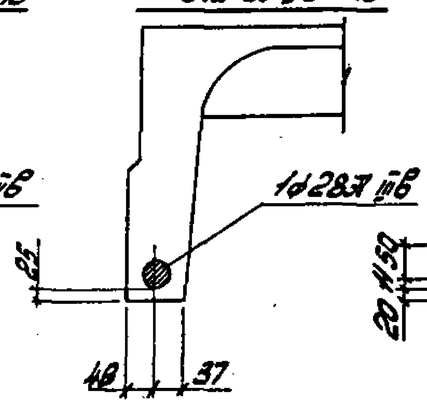

1ПВ12-4АIIIВТ-10
1ПГ12-4АIIIВП-10

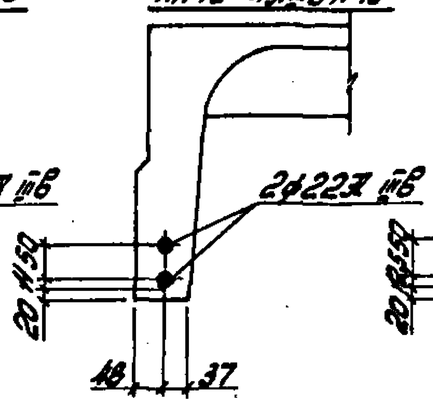

1ПВ12-5АIIIВТ-10

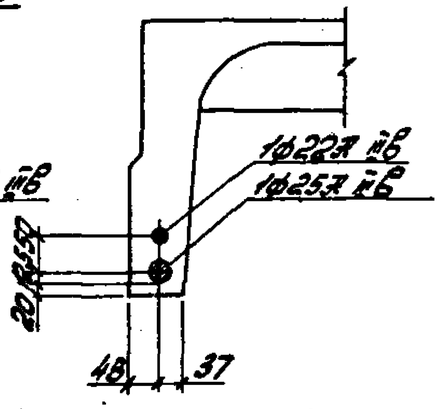

1П812-6ЖIIIВТ-10

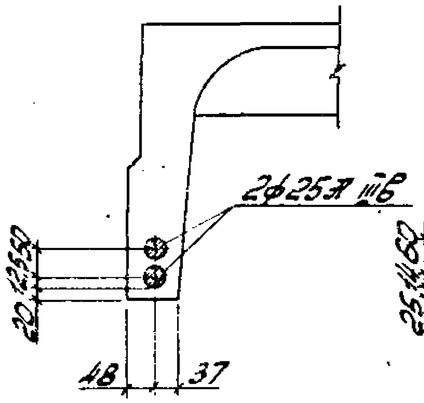

1П812-7ЖIIIВТ-10

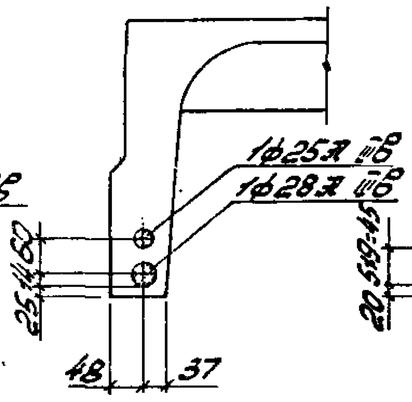

1П812-1ВрIIТ-10
1П812-1ВрIIП-10

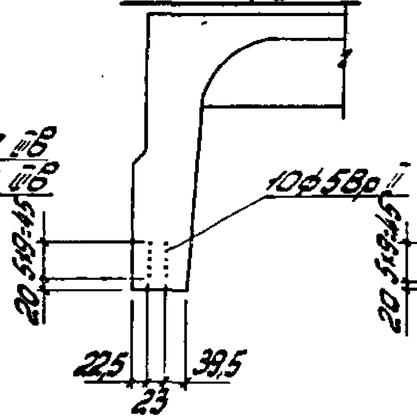

1П812-2ВрIIТ-10
1П812-2ВрIIП-10

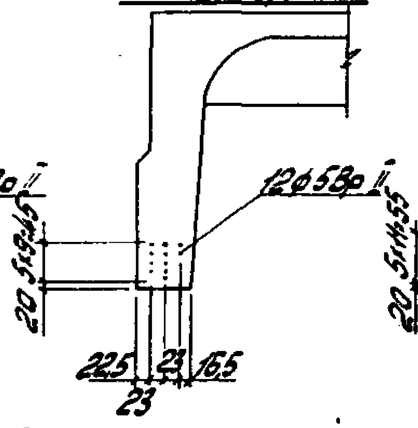

1П812-3ВрIIТ-10
1П812-3ВрIIП-10

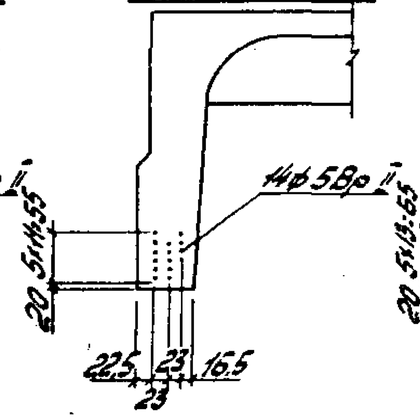

1П812-4ВрIIТ-10
1П812-4ВрIIП-10

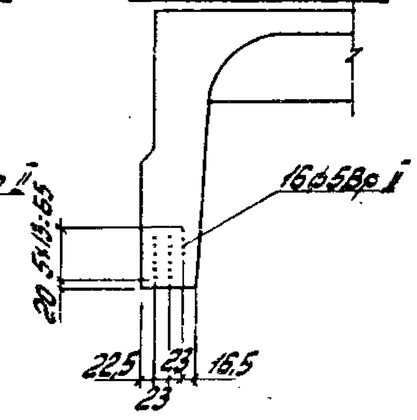

1П812-5ВрIIТ-10

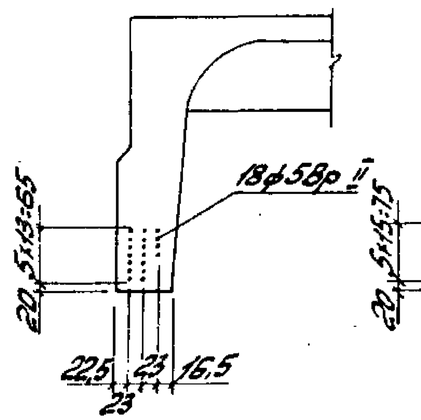

1П812-6ВрIIТ-10

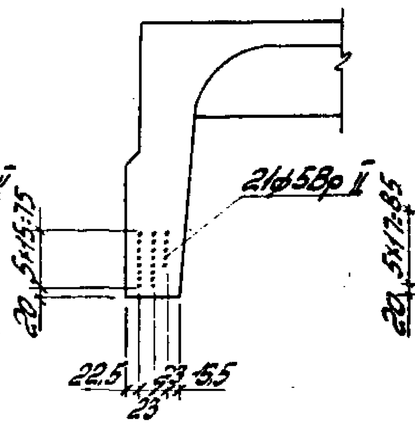

1П812-7ВрIIТ-10

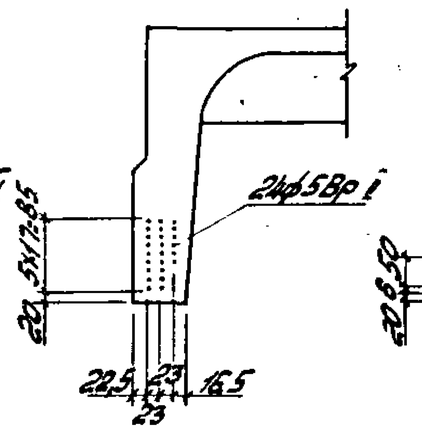

1П812-1К7Т-10
1П812-1К7П-10

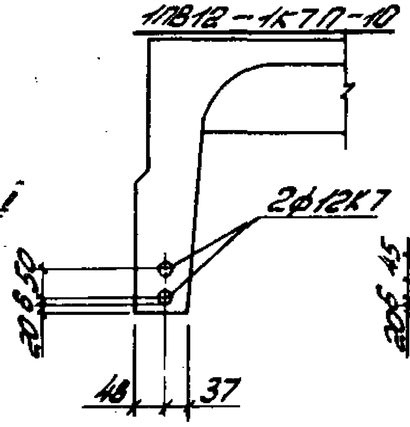

1П812-2К7Т-10
1П812-2К7П-10

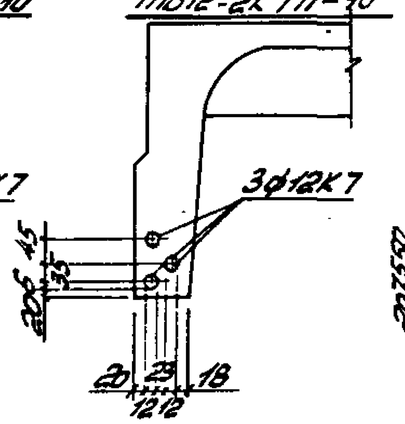

1П812-3К7Т-10
1П812-3К7П-10

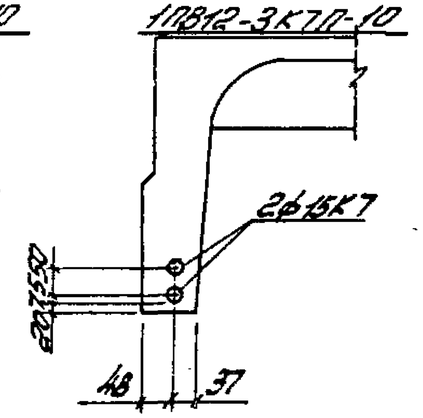

1П812-4К7Т-10

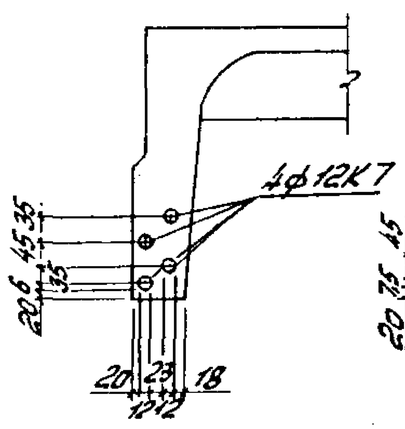

1П812-5К7Т-10

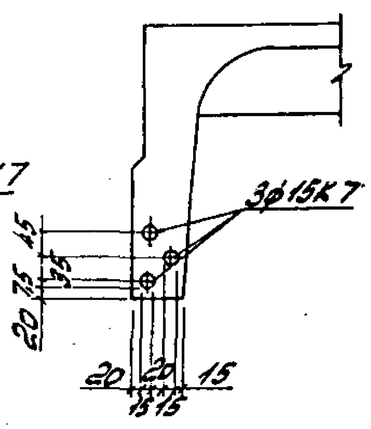

1П812-6К7Т-10

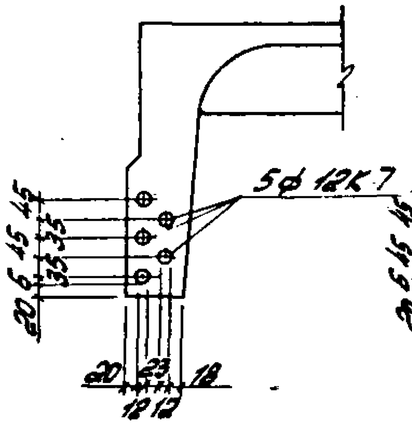

1П812-7К7Т-10

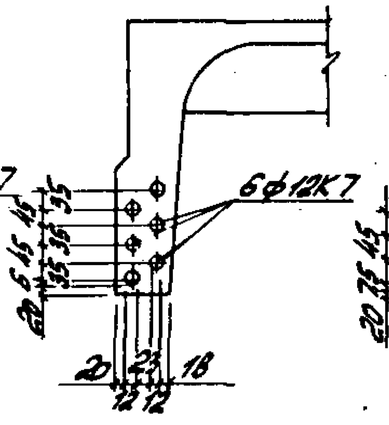

1П812-8К7Т-10

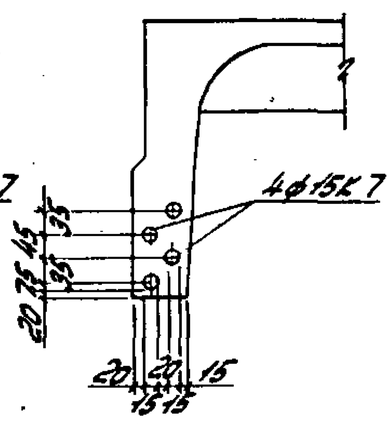

Инв. № подл. | Подпись и дата | Взам. инв. №

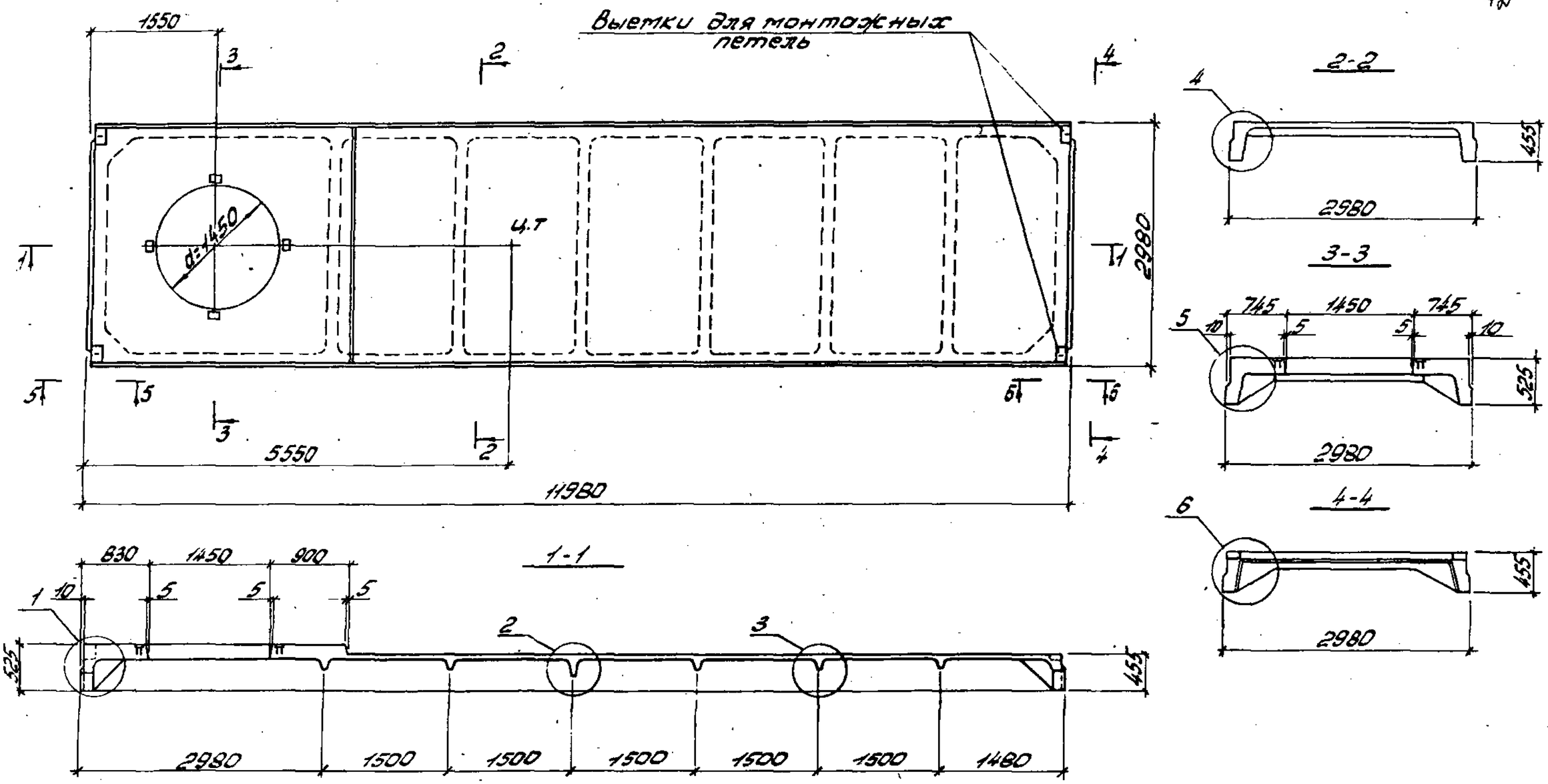

Образование шпонок в плитах для зданий с расчетной сейсмичностью 7 и 8 баллов принимать по плитам без проемов в полке (рис. 2 документа 1.465.1-3/80.1-1ГЧ).

Нач.отд.	Савуская			
ГИП	Козлов			
Рук.гр.	Дужак			
Вед.инж.	Соловьева			
Ст.техн.	Богданова			
Провер.	Соловьева			

1.465.1-3/80.1-5 ГЧ

Плита железобетонная с проемом диаметром 1450мм для пропуска вентшахт. Габаритный чертеж.

Стадия	Масса	Масштаб
Р	ст. табл.	
Лист 1	Листов 3	

Госстрой СССР Киевский Промстройпроект

Формат А3

1

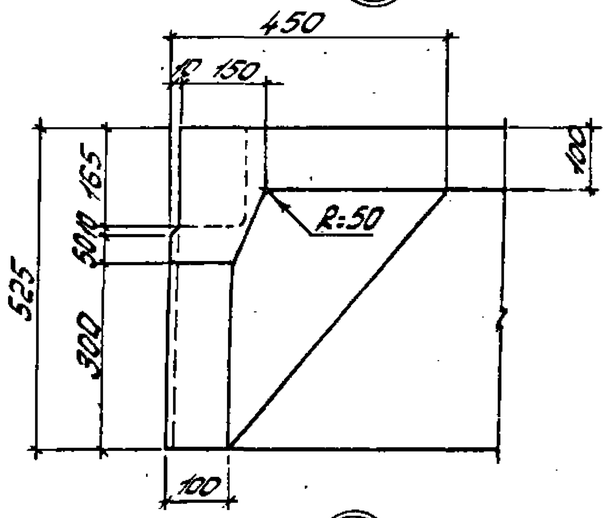

2

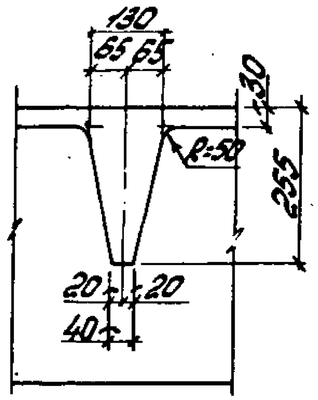

3

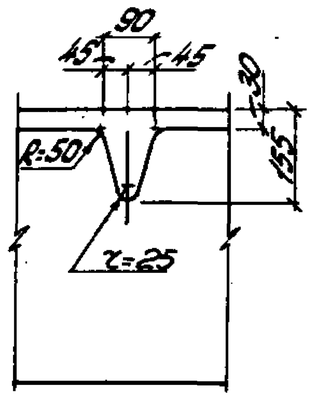

4

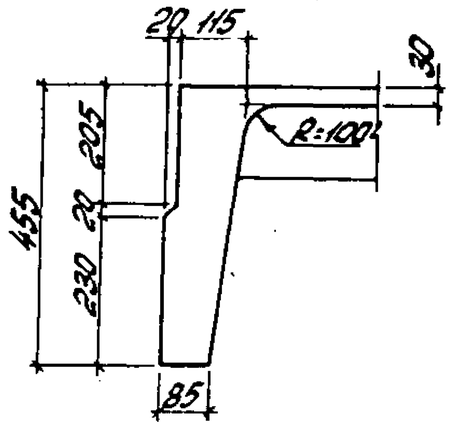

5-5

5

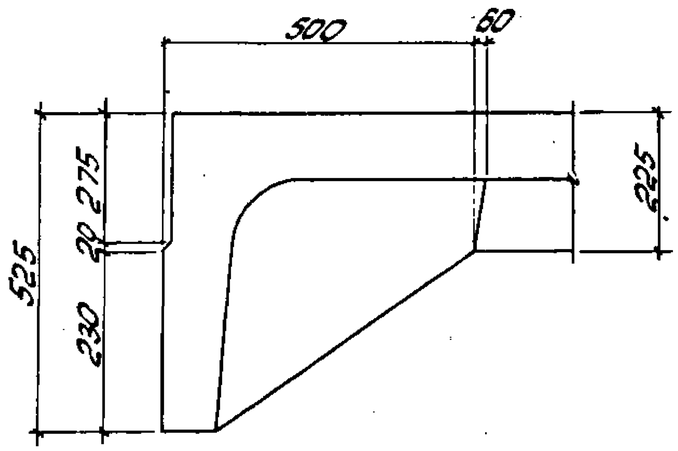

6

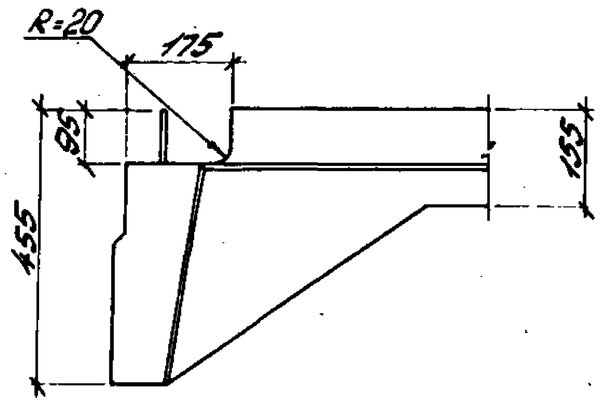

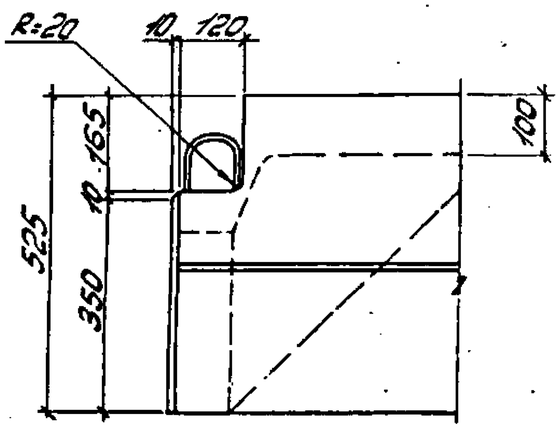

6-6

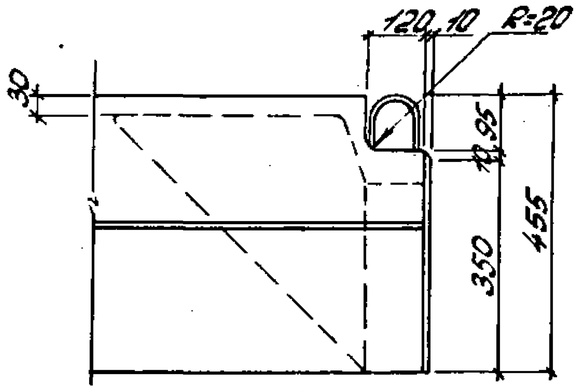

Инв. № подл.	Подпись и дата	Взам. инв. №

1.465.1-3/80.1-5ГЧ

Лист 2

Обозначение	Марка плиты	Масса т
1.465.1-3/80.1-1	1ПВ12-1АIVТ-14	7,4
от-01 до-05	от 1ПВ12-2АIVТ-14	
	до 1ПВ12-6АIVТ-14	
от-06 до-12	от 1ПВ12-1АVТ-14	
	до 1ПВ12-7АVТ-14	
от-13 до-19	от 1ПВ12-1АтIVСТ-14	
	до 1ПВ12-7АтIVСТ-14	
от-20 до-26	от 1ПВ12-1АтVТ-14	
	до 1ПВ12-7АтVТ-14	
от-27 до-32	от 1ПВ12-1АтVIТ-14	
	до 1ПВ12-6АтVIТ-14	
от-33 до-39	от 1ПВ12-1АIIIВТ-14	
	до 1ПВ12-7АIIIВТ-14	
от-40 до-46	от 1ПВ12-1ВрIIТ-14	
	до 1ПВ12-7ВрIIТ-14	
от-47 до-54	от 1ПВ12-1К7Т-14	
	до 1ПВ12-8К7Т-14	
1.465.1-3/80.1-1	1ПВ12-1АIVП-14	5,8/6,8
от-01 до-03	от 1ПВ12-2АIVП-14	
	до 1ПВ12-4АIVП-14	
от-06 до-09	от 1ПВ12-1АVП-14	
	до 1ПВ12-4АVП-14	

Обозначение	Марка плиты	Масса т
от-13 до-16	от 1ПВ12-1АтIVСП-14	5,8/6,8
	до 1ПВ12-4АтIVСП-14	
от-20 до-23	от 1ПВ12-1АтVП-14	
	до 1ПВ12-4АтVП-14	
от-33 до-36	от 1ПВ12-1АIIIВП-14	
	до 1ПВ12-4АIIIВП-14	
от-40 до-43	от 1ПВ12-1ВрIIП-14	
	до 1ПВ12-4ВрIIП-14	
от-47 до-49	от 1ПВ12-1К7П-14	
	от 1ПВ12-3К7П-14	
1.465.1-3/80.1-1 от-55 до-60	от 1ПВ12-1АIVТ-14Х	7,4
	до 1ПВ12-6АIVТ-14Х	
от-61 до-67	от 1ПВ12-1АтVСКТ-14Х	
	до 1ПВ12-7АтVСКТ-14Х	
от-68 до-74	от 1ПВ12-1АIIIВТ-14Х	
	до 1ПВ12-7АIIIВТ-14Х	
1.465.1-3/80.1-1 от-55 до-58	от 1ПВ12-1АIVП-14Х	5,8/6,8
	до 1ПВ12-4АIVП-14Х	
от-61 до-64	от 1ПВ12-1АтVСКП-14Х	
	до 1ПВ12-4АтVСКП-14Х	
от-68 до-71	от 1ПВ12-1АIIIВП-14Х	
	до 1ПВ12-4АIIIВП-14Х	

1. Значения величины массы плит из бетона на пористых заполнителях даны дробью; в числителе указана масса плиты из керамзитобетона; в знаменателе - из аглопоритобетона или шлакопемзобетона.

2. Обозначение плотности бетона в марках плит для агрессивных сред условно дано в виде значка „Х", который должен быть заменен буквами „Н" или „П" в проекте здания (см. п.3.6. документа 1.465.1-3/80.0-пз).

Формат	Зона	Поз.	Обозначение	Наименование	Кол.	Примечание
			Документация			
А4			1.465.1-3/80.1-ПЗ	Пояснительная записка		
А3			1.465.1-3/80.1-5ГЧ	Габаритный чертеж		
А3			1.465.1-3/80.1-5СБ	Сборочный чертеж		
А3			1.465.1-3/80.0-ПЗ	Номенклатура и техни-		
				ческие данные плит		
А3			1.465.1-3/80.0-ВРС1	Ведомость расхода стали		
				на плиту		
			Сборочные	единицы		
А4		1	1.465.1-3/80.4-0030-05	Каркас плоский Кр18	4	
А4		2	1.465.1-3/80.4-0150	Сетка арматурная С9	4	
А4		3	1.465.1-3/80.4-0160	Сетка арматурная С10	4	
А4		4	1.465.1-3/80.4-0260	Изделие закладное М12	4	

Формат	Зона	Для исполнения с порядковым номером 1	Обозначение	Кол.	Примечание
		Переменные данные			
		Сборочные	единицы		
А4		Поз. 5 Каркас плоский Кр1, Кр2			
		от -00 до -50			
		от -55 до -74	1.465.1-3/80.4-0010	2	Кр1
		-51; -52; -53; -54	-01	2	Кр2

Нач.отд.	Савускан	Савуск	1.465.1-3/80.1-5
ГИП	Козлов		Плита железобетонная с проемом диаметром 1450мм для пропуска вентшахт
Рук.гр	Дужак		Стадия: Р; Лист: 1; Листов: 11
Вед.инж.	Соловьева		Госстрой СССР Киевский Промстройпроект
Ст.техн.	Бородинова		
Провер.	Соловьева		

Подпись и дата | Взам.инв.№

Формат А4

Формат	Зона	Для исполнения с порядковым номером 1	Обозначение	Кол.	Примечание
А4		Поз. 6 Каркас плоский Кр3÷Кр7			
		-00; -06; -13; -20; -27; -33;			
		-40; -41; -47; -55; -61; -68	1.465.1-3/80.4-0020	1	Кр3
		-01; -02; -07; -08; -14; -15; -21;			
		-22; -28; -29; -34; -35; -42;			
		-43; -48; -49; -56; -57; -62; -63;			
		-69; -70	-01	1	Кр4
		-03; -04; -05; -09; -10; -11; -16;			
		-17; -18; -23; -24; -25; -30; -36;			
		-37; -44; -50; -58; -59; -60;			
		-64; -65; -66; -71; -72	-02	1	Кр5
		-12; -19; -26; -31; -32; -38; -39;			
		-45; -46; -51; -52; -53; -67;			
		-73; -74	-03	1	Кр6
		-54	-04	1	Кр7
А4		Поз. 7 Каркас плоский Кр8÷Кр12			
		-00; -06; -13; -20; -27; -33;			
		-40; -41; -47; -55; -61; -68	1.465.1-3/80.4-0020-05	4	Кр8
		-01; -02; -07; -08; -14; -15; -21;			
		-22; -28; -29; -34; -35; -42;			
		-43; -48; -49; -56; -57; -62;			
		-63; -69; -70	-06	4	Кр9

Подпись и дата | Инв.№ подл.

1.465.1-3/80.1-5 | Лист 2

Формат А4

Формат	Зона	Для исполнения с порядковым номером 1	Обозначение	Кол.	Примечание
		-03; -04; -05; -09; -10; -11;			
		-16; -17; -18; -23; -24; -25;			
		-30; -36; -37; -44; -50; -58;			
		-59; -60; -64; -65; -66; -71; -72	-07	4	Кр10
		-12; -19; -26; -31; -32; -38;			
		-39; -45; -46; -51; -52; -53;			
		-67; -73; -74	-08	4	Кр11
		-54	-09	4	Кр12
А4		Поз. 8 Каркас плоский Кр13 ÷ Кр17			
		-00; -06; -13; -20; -27; -33;			
		-40; -41; -47; -55; -61; -68	1.465.1-3/80.4-0030	1	Кр13
		-01; -02; -07; -08; -14; -15;			
		-21; -22; -28; -29; -34; -35;			
		-42; -43; -48; -49; -56; -57;			
		-62; -63; -69; -70	-01	1	Кр14
		-03; -04; -05; -09; -10; -11;			
		-16; -17; -18; -23; -24; -25;			
		-30; -36; -37; -44; -50; -58;			
		-59; -60; -64; -65; -66; -71; -72	-02	1	Кр15
		-12; -19; -26; -31; -32; -38;			
		-39; -45; -46; -51; -52; -53;			
		-67; -73; -74	-03	1	Кр16

Формат	Зона	Для исполнения с порядковым номером 1	Обозначение	Кол.	Примечание
		-54	-04	1	Кр17
А4		Поз. 9 Каркас плоский Кр23 ÷ Кр27			
		-00; -06; -13; -20; -27; -33;			
		-40; -41; -47; -55; -61; -68	1.465.1-3/80.4-0050	1	Кр23
		-01; -02; -07; -08; -14;			
		-15; -21; -22; -28; -29;			
		-34; -35; -42; -43; -48;			
		-49; -56; -57; -62; -63;			
		-69; -70	-01	1	Кр24
		-03; -04; -05; -09; -10; -11;			
		-16; -17; -18; -23; -24; -25;			
		-30; -36; -37; -44; -50;			
		-58; -59; -60; -64; -65;			
		-66; -71; -72	-02	1	Кр25
		-12; -19; -26; -31; -32; -38;			
		-39; -45; -46; -51; -52; -53;			
		-67; -73; -74	-03	1	Кр26
		-54	-04	1	Кр27
А4		Поз. 10 Каркас плоский Кр23а ÷ Кр27а			
		-00; -06; -13; -20; -27;			
		-33; -40; -41; -47; -55; -61;			
		-68	1.465.1-3/80.4-0050-05	1	Кр23а

Инв. № подл. | Подпись и дата | Взам. инв. №

Формат	Зона	Для исполнения с порядковым номером 1	Обозначение	Кол.	Примечание
		-01; -02; -07; -08; -14; -15; -21;			
		-22; -28; -29; -34; -35; -42;			
		-43; -48; -49; -56; -57; -62;			
		-63; -69; -70	-06	1	Кр24а
		-03; -04; -05; -09; -10; -11;			
		-16; -17; -18; -23; -24; -25;			
		-30; -36; -37; -44; -50; -58; -59;			
		-60; -64; -65; -66; -71; -72	-07	1	Кр25а
		-12; -19; -26; -31; -32; -38;			
		-39; -45; -46; -51; -52; -53;			
		-67; -73; -74	-08	1	Кр26а
		-54	-09	1	Кр27а
А4		Поз. 11 Сетка арматурная С1÷С6, С2А÷С6А			
		-06; -20; -27; -33; -40; -47	1.465.1-3/80.4-0110	1	С1
		-00; -01; -13; -07; -14; -21;			
		-28; -34; -41	-01	1	С2
		-02; -08; -15; -22; -42; -49;			
		-48	-02	1	С3
		-03; -09; -16; -23; -29; -30;			
		-35; -36; -43; -44; -50	-03	1	С4

Инв.№ подл. | Подпись и дата | Взам. инв.№

Формат	Зона	Для исполнения с порядковым номером 1	Обозначение	Кол.	Примечание
		-04; -05; -10; -11; -17; -18;			
		-24; -25; -31; -37; -45	-04	1	С5
		-12; -19; -26; -32; -38; -39;			
		-46; -51; -52; -53; -54	-05	1	С6
		-55; -56; -61; -62; -68; -69	-06	1	С2А
		-57; 63	-07	1	С3А
		-58; -64; -70; -71	-08	1	С4А
		-59; -60; -65; -66; -72	-09	1	С5А
		-67; -73; -74	-10	1	С6А
А4		Поз. 12 Сетка арматурная С7, С8			
		от-00 до-18; от-20 до-25;			
		от-27 до-31; от-33 до			
		-37; от-40 до-44; -47; -48;			
		-49; -50; от-55 до-66; -68;			
		-69; -70; -71; -72	1.465.1-3/80.4-0140	4	С7
		-12; -26; -32; -38; -39; -45;			
		-46; -51; -52; -53; -54; -67;			
		-73; -74	-01	4	С8
А4		Поз. 13 Каркас пространственный КП4			
		от-00 до-74	1.465.1-3/80.4-1000	1	КП4

Инв.№ подл. | Подпись и дата | Взам. инв.№

Формат	Зона	Для исполнения с порядковым номером 1	Обозначение	Кол.	Примечания
А4		Поз. 14 Изделие закладное М2-1; М4-1, М6-1,	М8	-1	
		от -00 до -39; -47; -49;			
		от -55 до -74	1.465.1-3/80.4-0220-02	2	М2-1
		от -40 до -46	1.465.1-3/80.4-0230-02	2	М4-1
		-48; -50; -51; -54	-06	2	М6-1
		-52; -53	1.465.1-3/80.4-0240-02	2	М8-1
А4		Поз. 15 Изделие закладное М2-2, М4-2; М6-2,	М8	-2	
		от -00 до -39; -47; -49;			
		от -55 до -74	1.465.1-3/80.4-0220-03	2	М2-2
		от -40 до -46	1.465.1-3/80.4-0230-03	2	М4-2
		-48; -50; -51; -54	-07	2	М6-2
		-52; -53	1.465.1-3/80.4-0240-03	2	М8-2
		Детали			
А4		Поз. 16 Стержень напрягаемый			
		-00; -55	1.465.1-3/80.4-0001-02	2	СТН3
		-01; -56	-00	4	СТН1
		-02; -57	-00	2	СТН1+
			-01	2	СТН2
		-03; -58	-01	4	СТН2

Формат	Зона	Для исполнения с порядковым номером 1	Обозначение	Кол.	Примечание
		-04; -59	-01	2	СТН2+
			-02	2	СТН3
		-05; -60	-02	4	СТН3
		-13	-05	2	СТН6
		-14	-03	4	СТН4
		-15	-03	2	СТН4+
			-04	2	СТН5
		-16	-04	4	СТН5
		-17	-04	2	СТН5+
			-05	2	СТН6
		-18	-05	4	СТН6
		-19	-05	2	СТН6+
			-06	2	СТН7
		-06	-09	2	СТН10
		-07	-10	2	СТН11
		-08	-07	2	СТН8+
			-08	2	СТН9
		-09	-08	4	СТН9
		-10	-08	2	СТН9+
			-09	2	СТН10
		-11	-09	4	СТН10
		-12	-10	4	СТН11
		-20	-13	2	СТН14
		-21	-14	2	СТН15
		-22	-11	2	СТН12+
			-12	2	СТН13
		-23	-15	2	СТН16
		-24	-12	2	СТН13+
			-13	2	СТН14
		-25	-13	4	СТН14

Инв. № подл. | Подпись и дата | Взам. инв. №

Формат	Зона	Для исполнения с поясковым мотором 1	Обозначение	Кол.	Примечание
		-26	-14	4	СТН15
		-27	-22	2	СТН23
		-28	-23	2	СТН24
		-29	-24	2	СТН25
		-30	-21	2	СТН22+
			-22	2	СТН23
		-31	-22	4	СТН23
		-32	-23	4	СТН24
		-33; -56	-29	2	СТН30
		-34; -69	-30	2	СТН31
		-35; -70	-28	4	СТН29
		-36; -71	-28	2	СТН29+
			-29	2	СТН30
		-37; -72	-29	4	СТН30
		-38; -73	-29	2	СТН30+
			-30	2	СТН31
		-39; -74	-30	4	СТН31
		-40	-31	20	СТН32
		-41	-31	24	СТН32
		-42	-31	28	СТН32
		-43	-31	32	СТН32
		-44	-31	36	СТН32
		-45	-31	42	СТН32
		-46	-31	48	СТН32
		-47	-32	4	СТН33
		-48	-32	6	СТН33
		-49	-32	8	СТН33
		-50	-33	4	СТН34

Формат	Зона	Для исполнения с поясковым мотором 1	Обозначение	Кол.	Примечание
		-51	-33	6	СТН34
		-52	-33	8	СТН34
		-53	-33	10	СТН34
		-54	-33	12	СТН34
		-61	-18	2	СТН19
		-62	-19	2	СТН20
		-63	-16	2	СТН17+
			-17	2	СТН18
		-64	-20	2	СТН21
		-65	-17	2	СТН18+
			-18	2	СТН19
		-66	-18	4	СТН19
		-67	-19	4	СТН20
		Материал			
		Бетон	тяжелый		
		-00; -01; -02; -13; -14; -15;			
		-33; -34; -35; -40; -41; -55;			
		-56; -57; -68; -69; -70	М300	2.95	$м^3$
		-03; -15; -42; -58	М350	2.95	$м^3$
		-06; -07; -08; -09; -10; -20; -21;			
		-22; -23; -24; -27; -36; -43;			
		-44; -47; -48; -49; -50; -61;			
		-62; -63; -64; -65; -71	М400	2.95	$м^3$
		-04; -05; -11; -17; -18; -25; -28;			
		-29; -30; -31; -37; -38; -51;			
		-52; -59; -60; -66; -72; -73	М450	2.95	$м^3$

Взам. инв. № | Подпись и дата | Инв. № подл.

Экспл.	Зак-о	Для исполнения с порядковым номером 1	Обозначение	Кол.	Приме-чание
		-45	М500	2,95	$м^3$
		-12; -19; -26; -32; -39; -46;			
		-53; -54; -67; -74	М600	2,95	$м^3$
		Бетон на	пористых заполнителях		
		-00; -13; -33	М250	2,95	$м^3$
		-01; -02; -14; -15; -34; -35;			
		-40; -41; -55; -56; -57; -68;			
		-69; -70	М300	2,95	$м^3$
		-03; -06; -07; -08; -09; -16;			
		-20; -21; -22; -23; -27; -36;			
		-42; -47; -48; -49; -58	М350	2,95	$м^3$
		-28; -29; -43; -61; -62; -63;			
		-64; -71	М400	2,95	$м^3$
		1 Основное исполнение, не имеющее порядко-			
		вого номера, обозначено „00"			

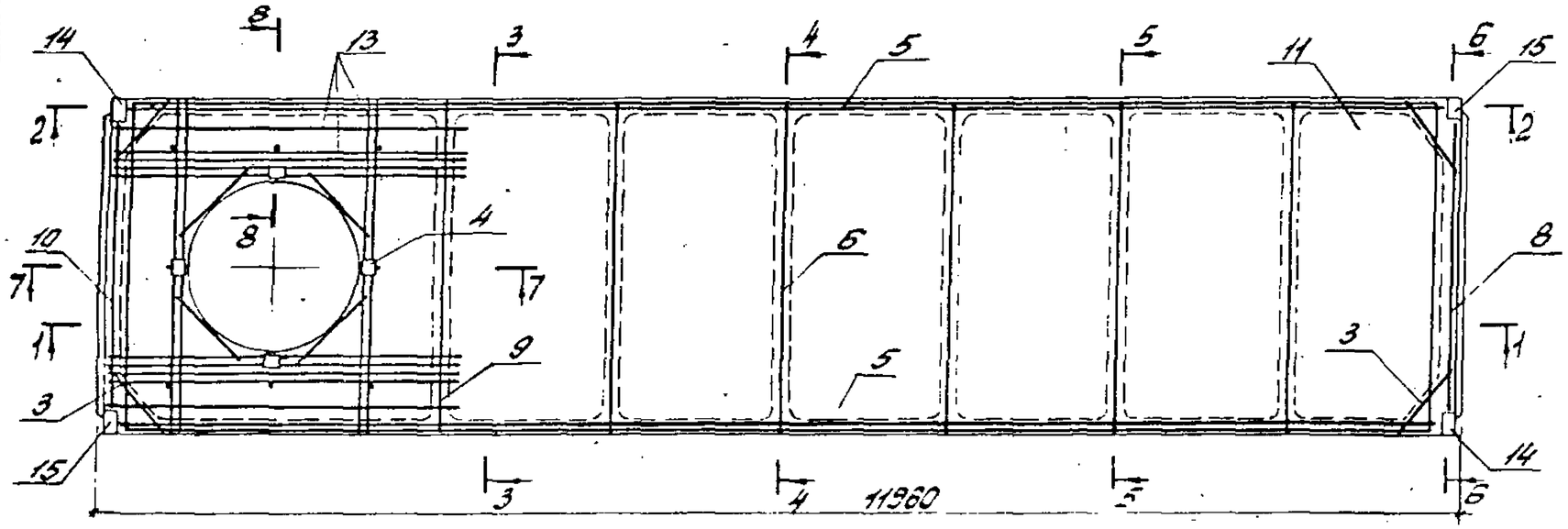

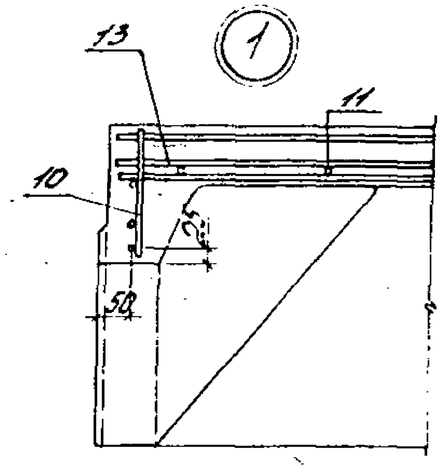

1-1

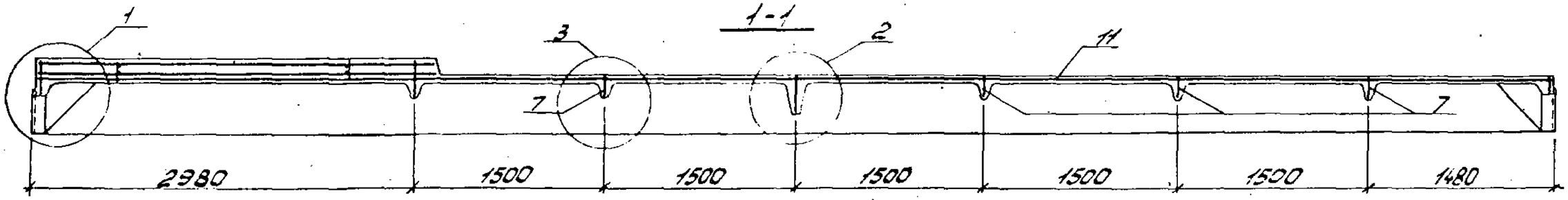

2-2

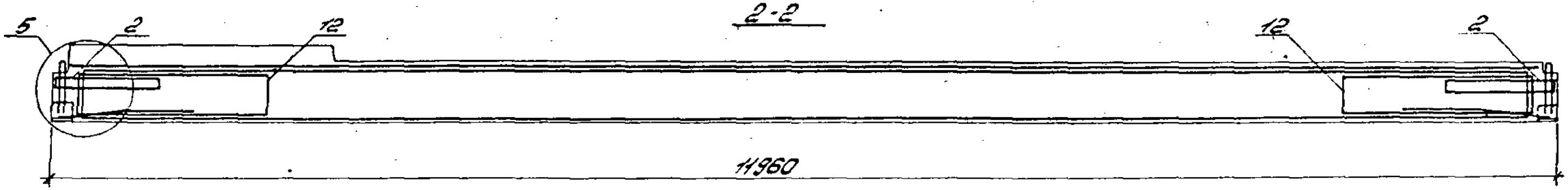

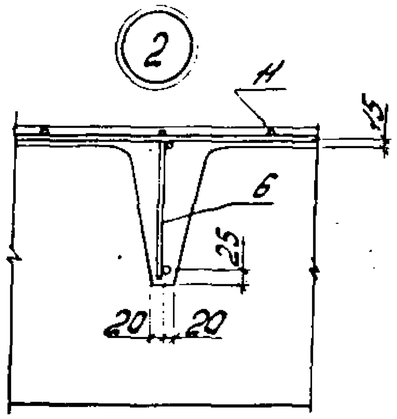

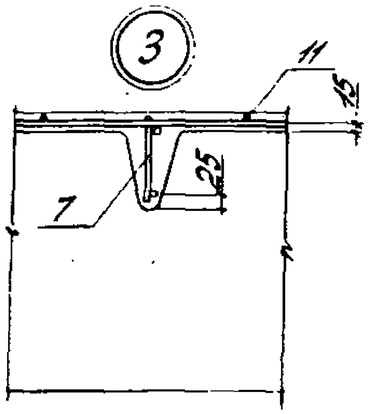

Нач. отд.	Савуськин		
ГИП	Козлов		
Рук. гр.	Дужак		
Вед. инж.	Соловьева		
Ст. техн.	Богданова		

1.465.1-3/80.1 - 5 СБ

Плита железобетонная с проемом диаметром 1450 мм для пропуска вентшахт. Сборочный чертеж.

Стадия	Масса	Масштаб
Р		
Лист 1	Листов 6	

Госстрой СССР
Киевский

Взам. инв. №
Подпись и дата
Инв. № подл.

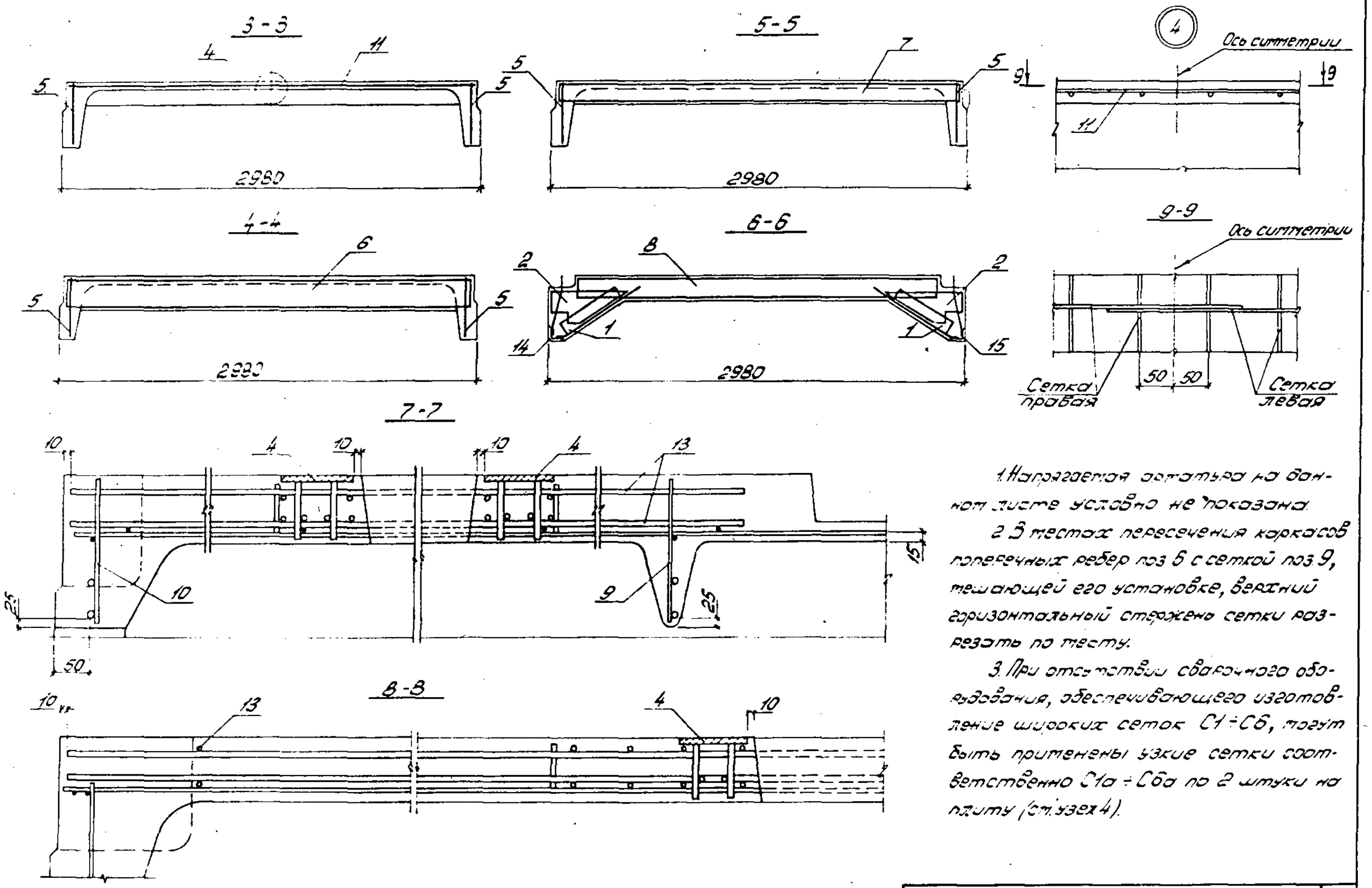

1. Напрягаемая арматура на данном листе условно не показана.

2. В местах пересечения каркасов поперечных ребер поз 6 с сеткой поз 9, мешающей его установке, верхний горизонтальный стержень сетки разрезать по месту.

3. При отсутствии сварочного оборудования, обеспечивающего изготовление широких сеток С1÷С6, могут быть применены узкие сетки соответственно С1а÷С6а по 2 штуки на плиту (см. узел 4).

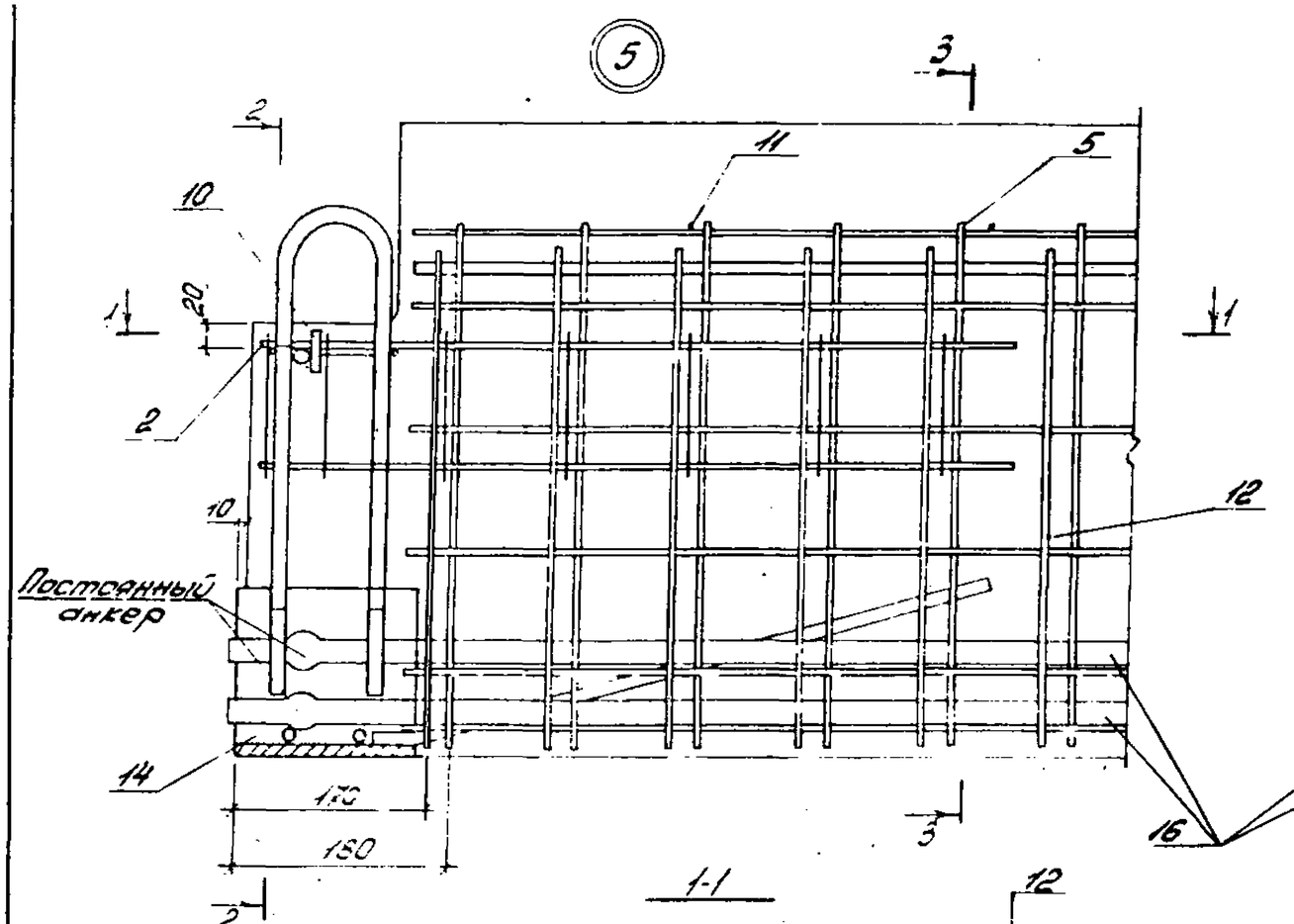

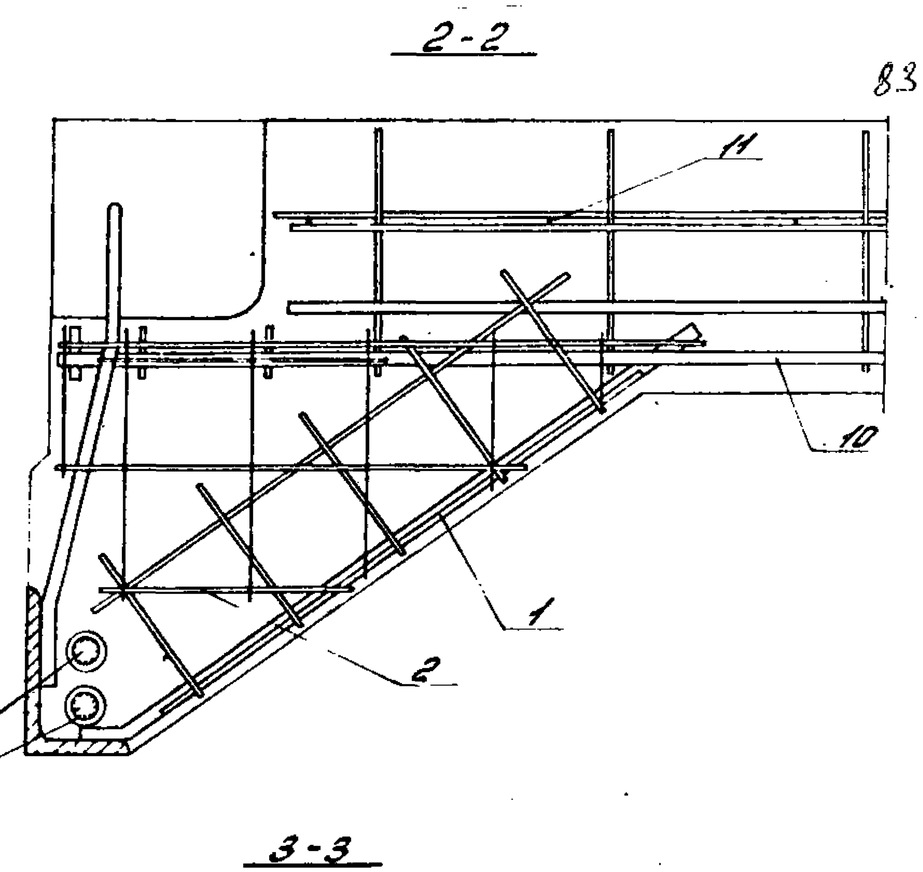

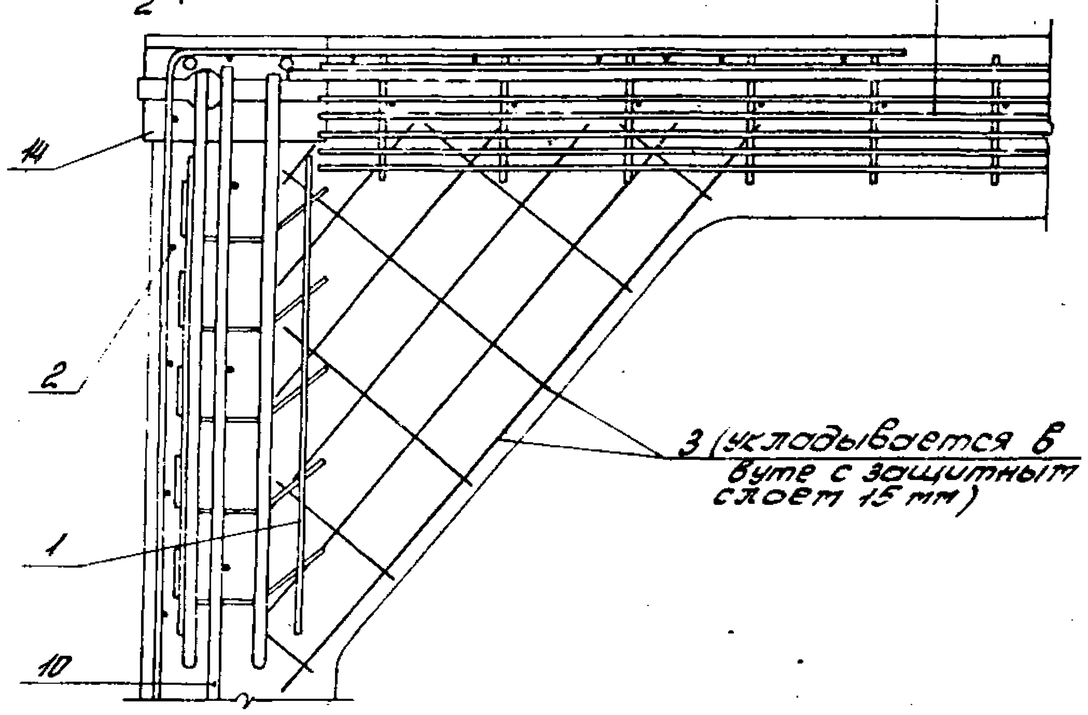

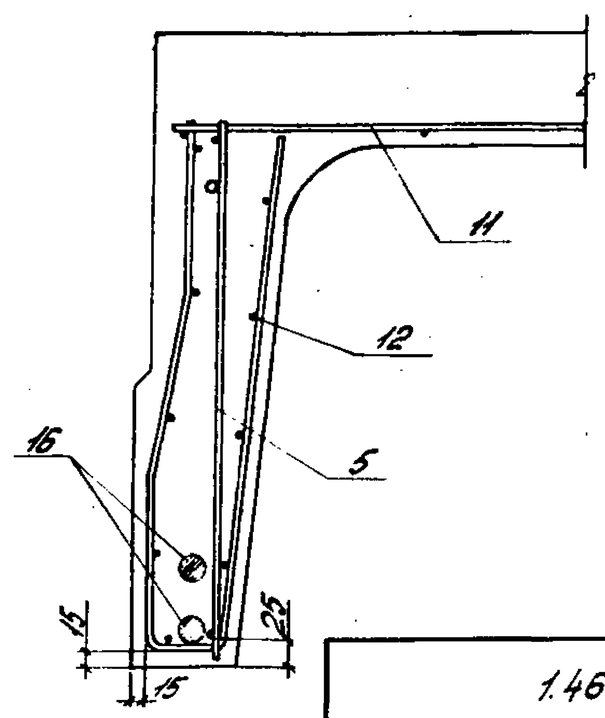

На данном листе условно показан вариант с применением стержневой напрягаемой арматуры в виде двух стержней; реальное положение напрягаемой арматуры всех классов приведено на листах 4-6.

Инв № подл	Подпись и дата	Взам инв №

1.465.1-3/80.1-5 СБ	Лист 3

1ПВ12-1АIVТ-14, 1ПВ12-1АIVП-14
1ПВ12-1АтIVСТ-14,
1ПВ12-1АтIVСП-14

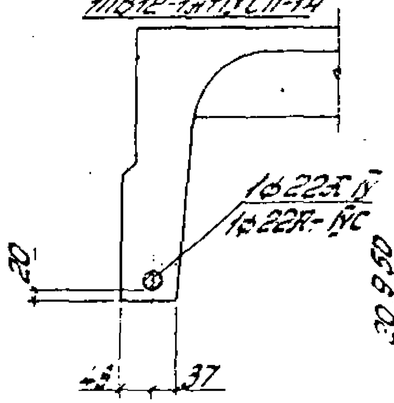

1ПВ12-2АIVТ-14, 1ПВ12-2АIVП-14
1ПВ12-2АтIVСТ-14,
1ПВ12-2АтIVСП-14

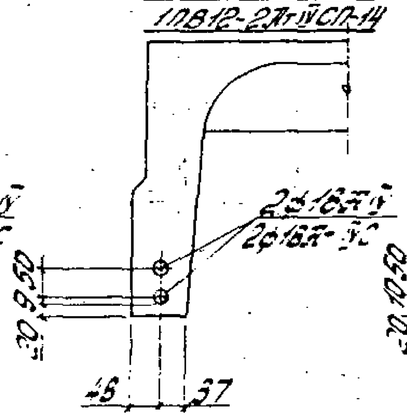

1ПВ12-3АIVТ-14, 1ПВ12-3АIVП-14
1ПВ12-3АтIVСТ-14,
1ПВ12-3АтIVСП-14

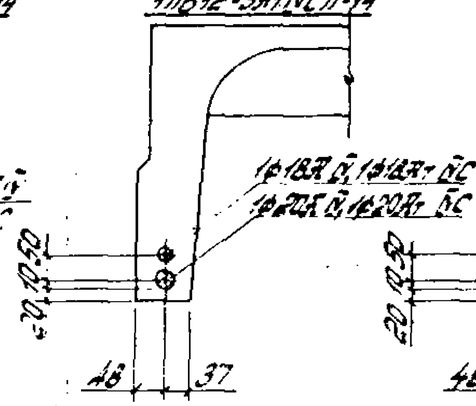

1ПВ12-4АIVТ-14, 1ПВ12-4АIVП-14
1ПВ12-4АтIVСТ-14,
1ПВ12-4АтIVСП-14

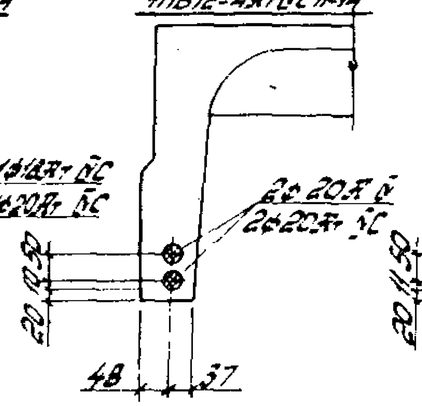

1ПВ12-5АIVТ-14
1ПВ12-5АтIVСТ-14

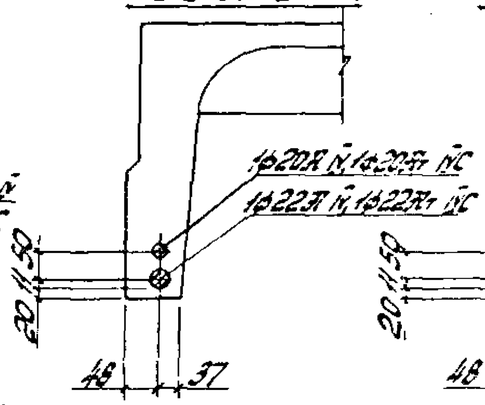

1ПВ12-6АIVТ-14
1ПВ12-6АтIVСТ-14

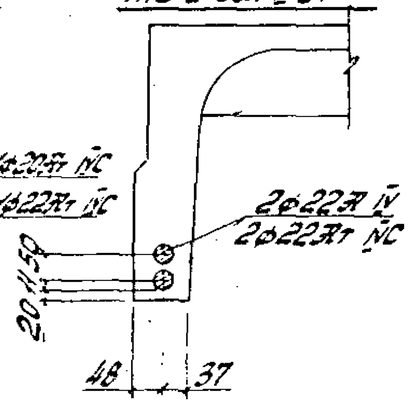

1ПВ12-7АтIVСТ-14

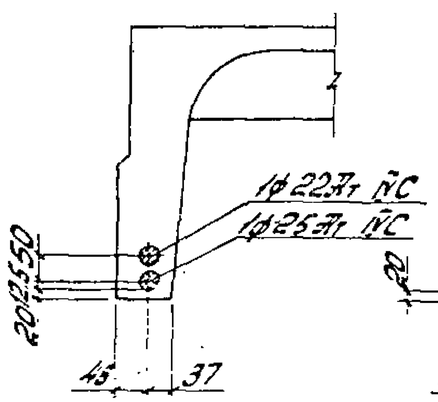

1ПВ12-1АVТ-14
1ПВ12-1АVП-14

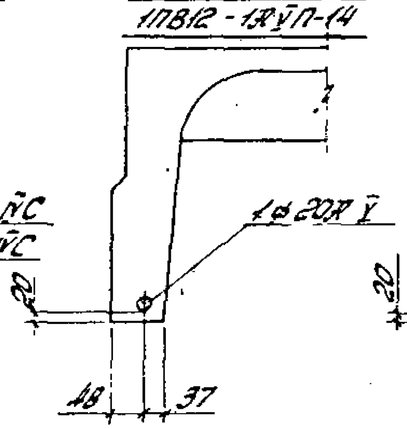

1ПВ12-2АVТ-14
1ПВ12-2АVП-14

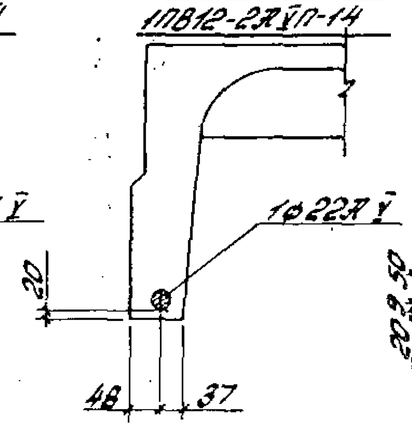

1ПВ12-3АVТ-14
1ПВ12-3АVП-14

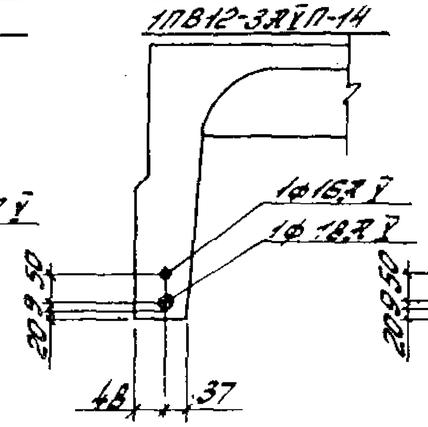

1ПВ12-4АVТ-14
1ПВ12-4АVП-14

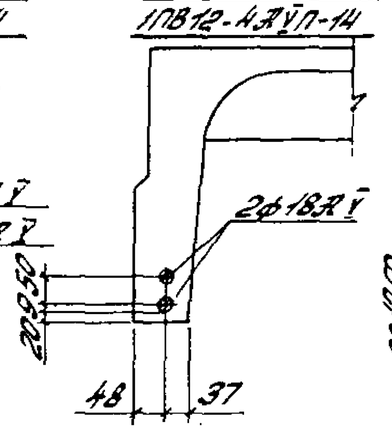

1ПВ12-5АVТ-14

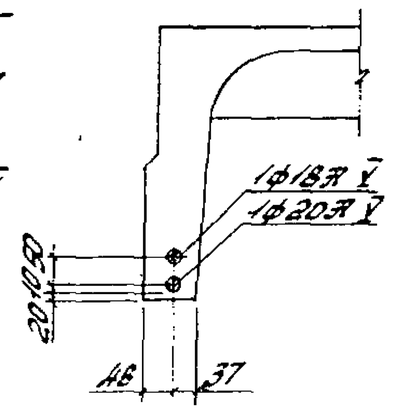

1ПВ12-6АVТ-14

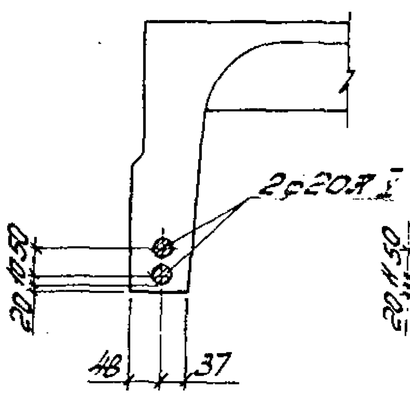

1ПВ12-7АVТ-14

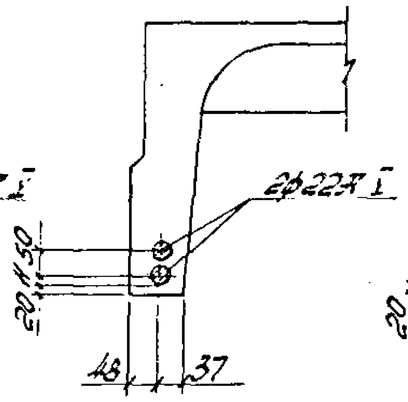

1ПВ12-1АтVТ-14, 1ПВ12-1АтVП-14
1ПВ12-1АтVСКТ-14Х
1ПВ12-1АтVСКП-14Х

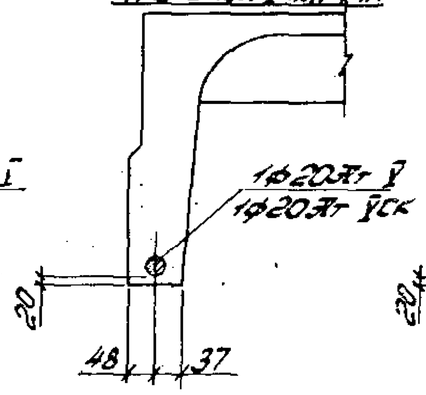

1ПВ12-2АтVТ-14, 1ПВ12-2АтVП-14
1ПВ12-2АтVСКТ-14Х
1ПВ12-2АтVСКП-14Х

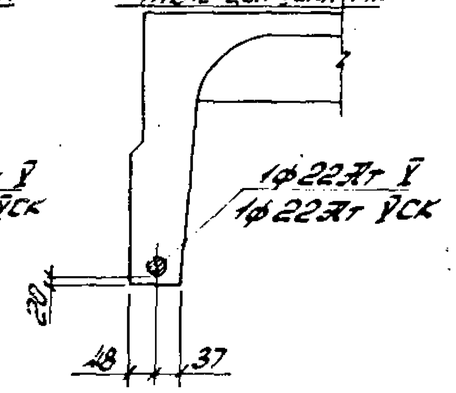

Расположение стержней напрягаемой арматуры в продольных ребрах плит, предназначенных для зданий с агрессивным воздействием газовой среды, принимать по соответствующим маркам плит для зданий с неагрессивным воздействием газовой среды.

1ПВ12-3АтV̄Т-14, 1ПВ12-3АтV̄П-14
1ПВ12-3АтV̄СКТ-14Х
1ПВ12-3АтV̄СКП-14Х

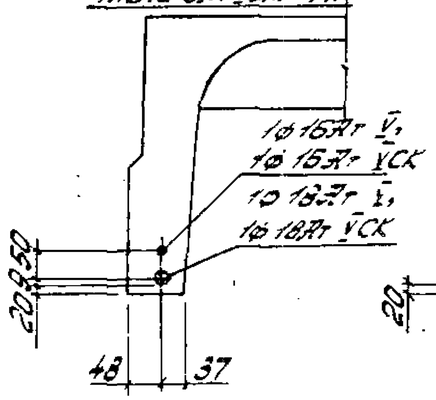

1ПВ12-4АтV̄Т-14, 1ПВ12-4АтV̄П-14
1ПВ12-4АтV̄СКТ-14Х
1ПВ12-4АтV̄СКП-14Х

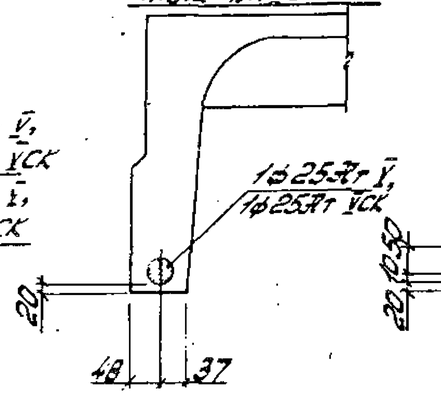

1ПВ12-5АтV̄Т-14,
1ПВ12-5АтV̄СКТ-14

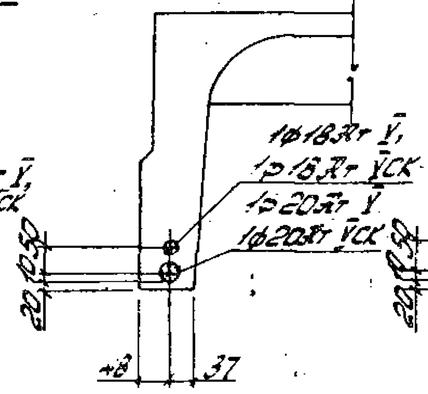

1ПВ12-6АтV̄Т-14,
1ПВ12-6АтV̄СКТ-14

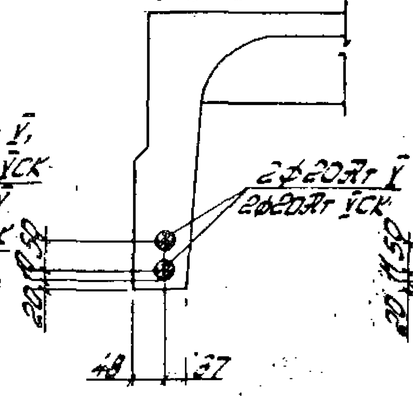

1ПВ12-7АтV̄Т-14,
1ПВ12-7АтV̄СКТ-14Х

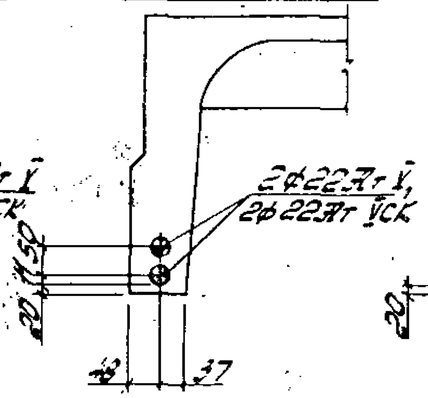

1ПВ12-1АтVІТ-14

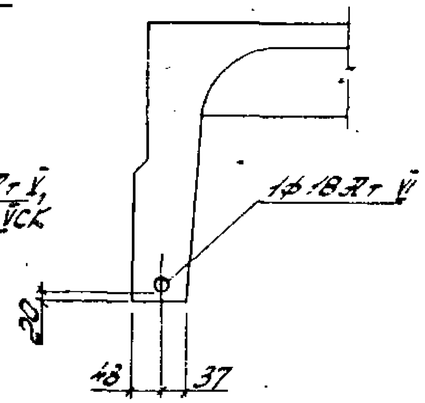

1ПВ12-2АтVІТ-14

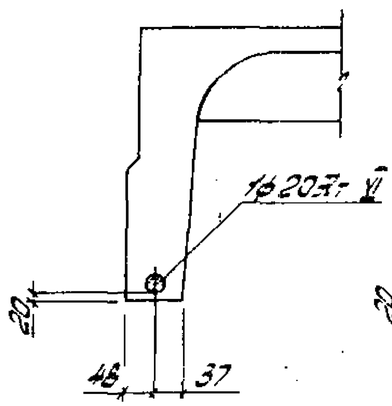

1ПВ12-3АтVІТ-14

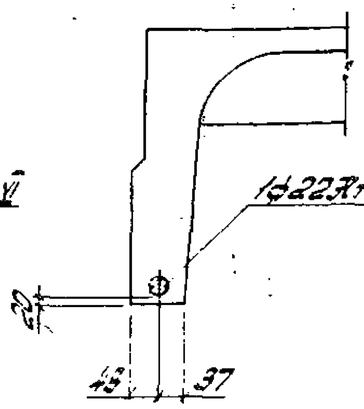

1ПВ12-4АтVІТ-14

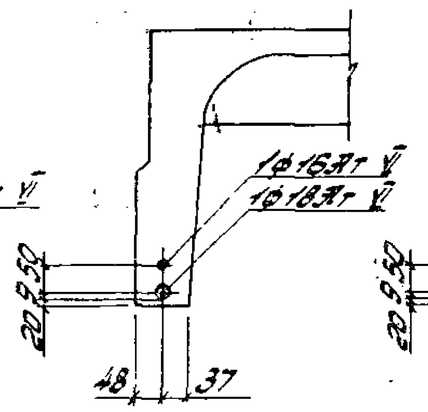

1ПВ12-5АтVІТ-14

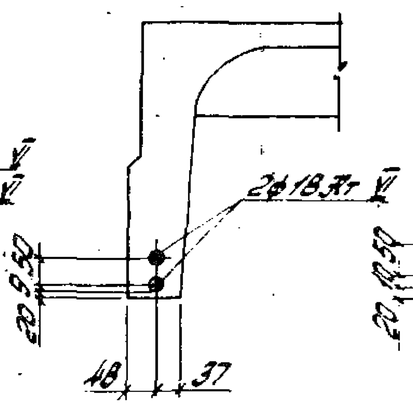

1ПВ12-6АтVІТ-14

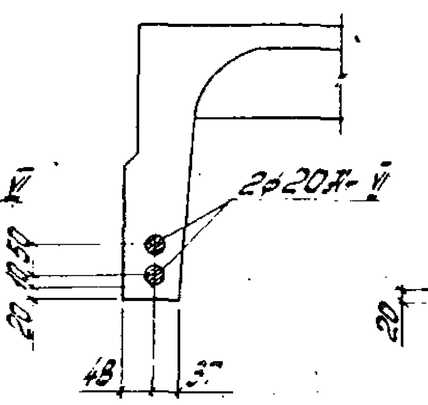

1ПВ12-1АтVІІВТ-14.
1ПВ12-1АтVІІВП-14

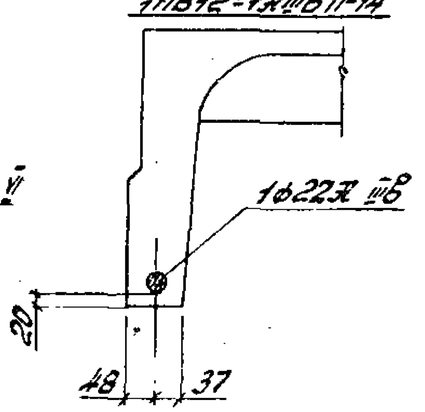

1ПВ12-2АтVІІВТ-14
1ПВ12-2АтVІІВП-14

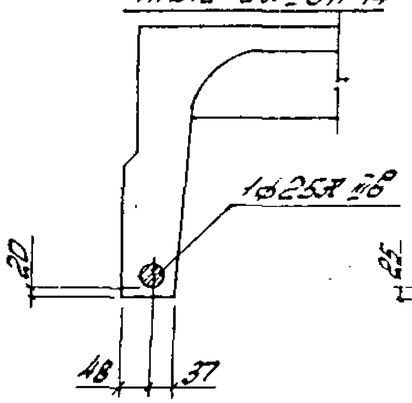

1ПВ12-3АтVІІВТ-14
1ПВ12-3АтVІІВП-14

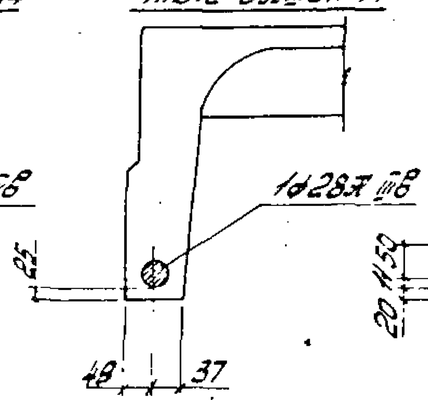

1ПВ12-4АтVІІВТ-14
1ПГ12-4АтVІІВП-14

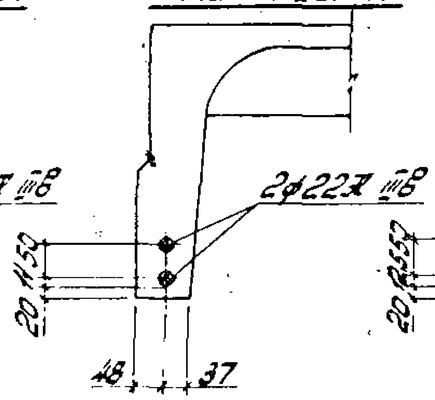

1ПВ12-5АтVІІВТ-14

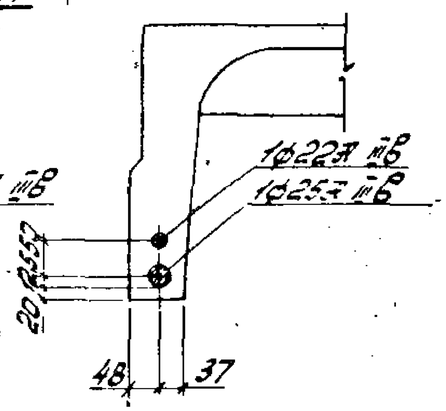

1П812-6ЖIIбТ-14

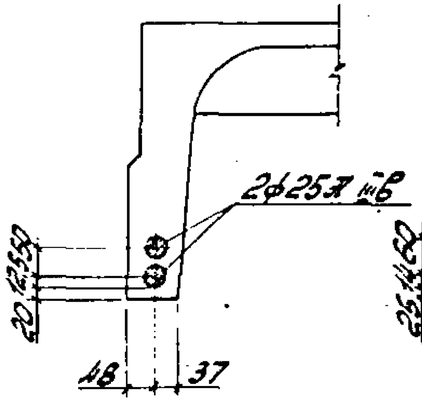

1П812-7ЖIIбТ-14

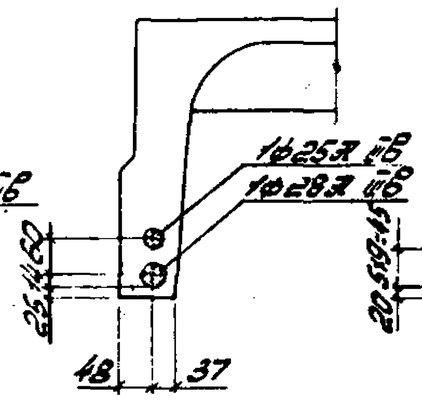

1П812-18рIIТ-14
1П812-18рIIП-14

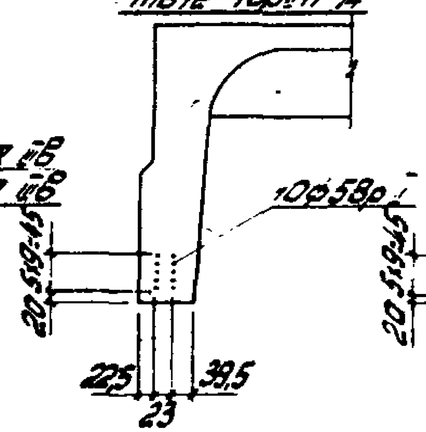

1П812-28рIIТ-14
1П812-28рIIП-14

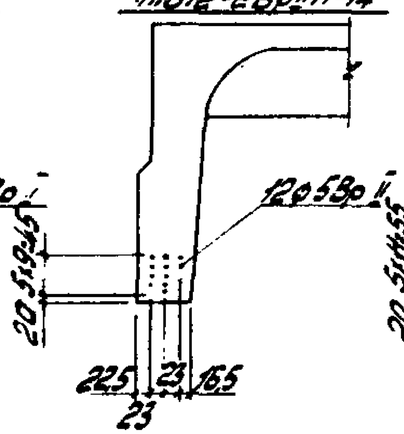

1П812-33рIIТ-14
1П812-33рIIП-14

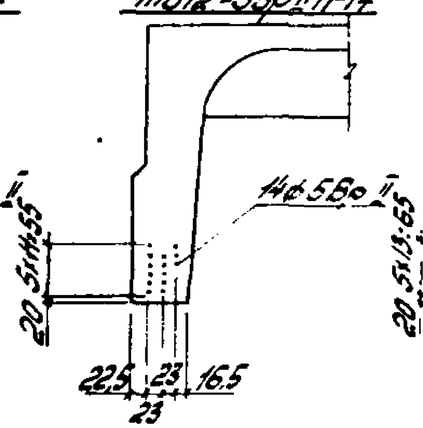

1П812-4 9рIIТ-14
1П812-48рIIП-14

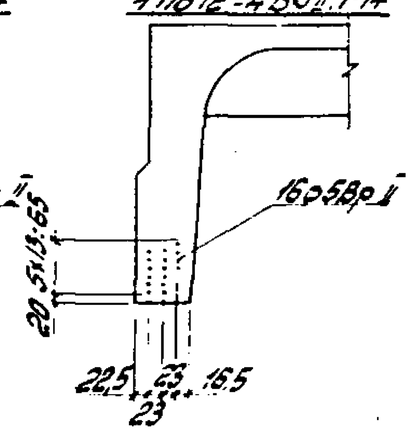

1П812-58рIIТ-14

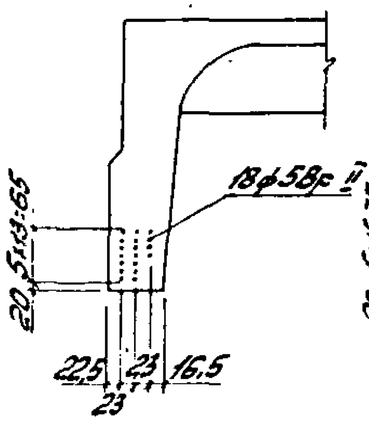

1П812-68рIIТ-14

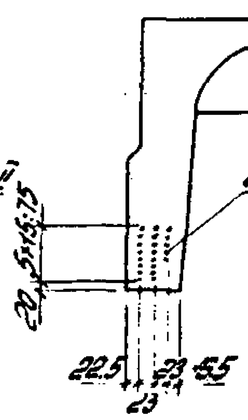

1П812-78рIIТ-14

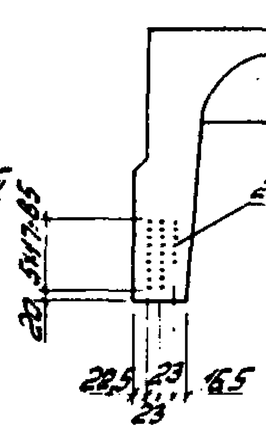

1П812-1К7Т-14
1П812-1К7П-14

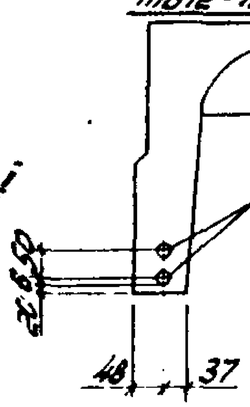

1П812-2К7Т-14
1П812-2К7П-14

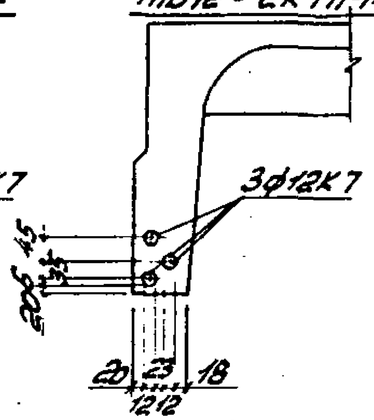

1П812-3К7Т-14
1П812-3К7П-14

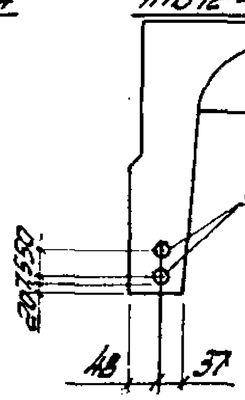

1П812-4К7Т-14

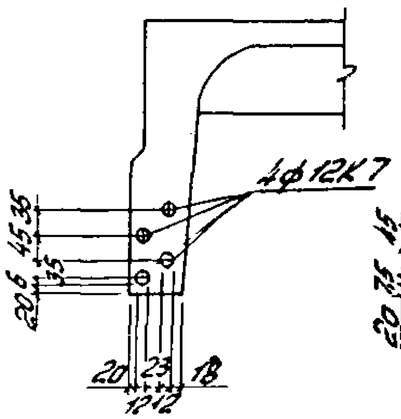

1П812-5К7Т-14

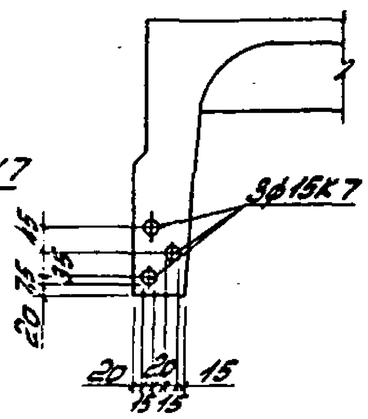

1П812-6К7Т-14

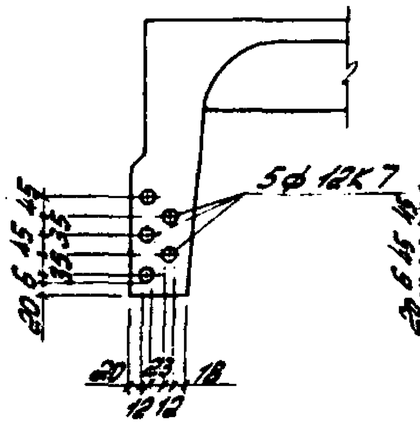

1П812-7К7Т-14

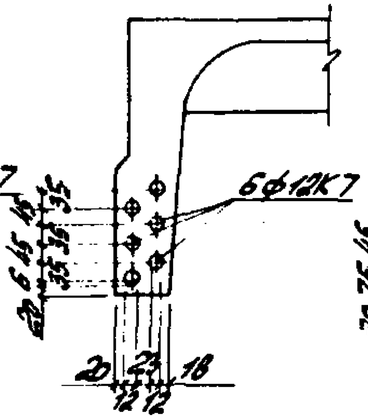

1П812-8К7Т-14

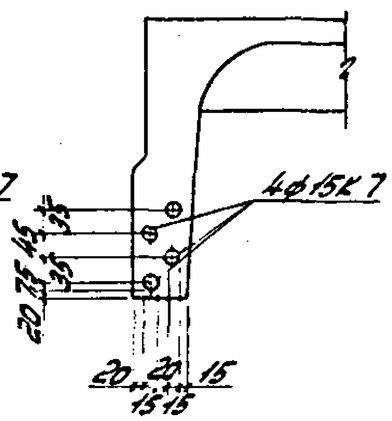

Расположение нагрузки на плите при испытании.

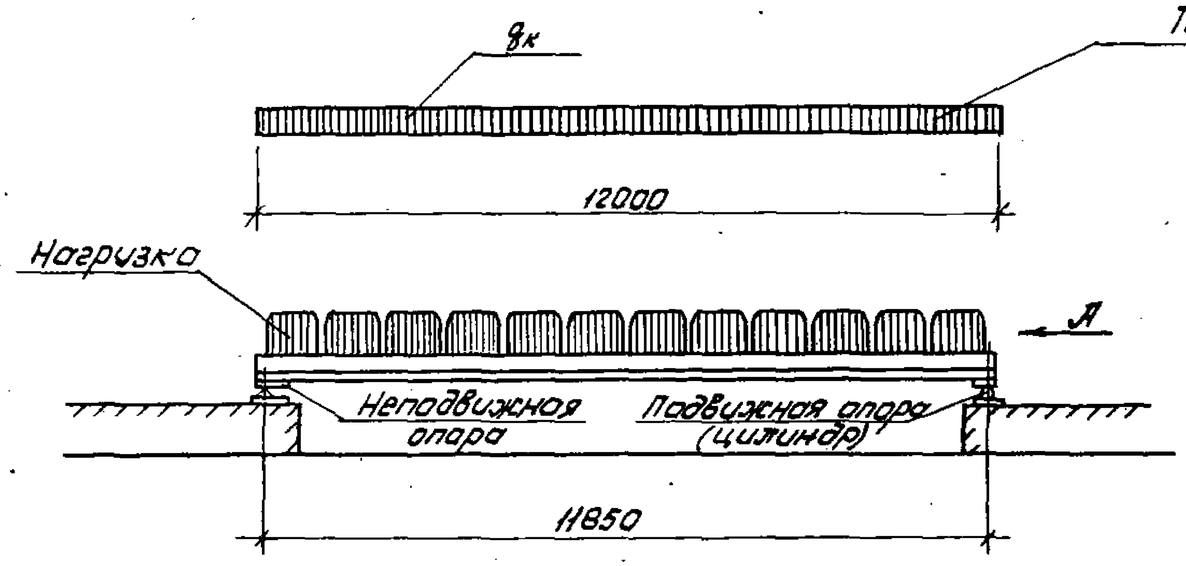

Вид по стрелке А.

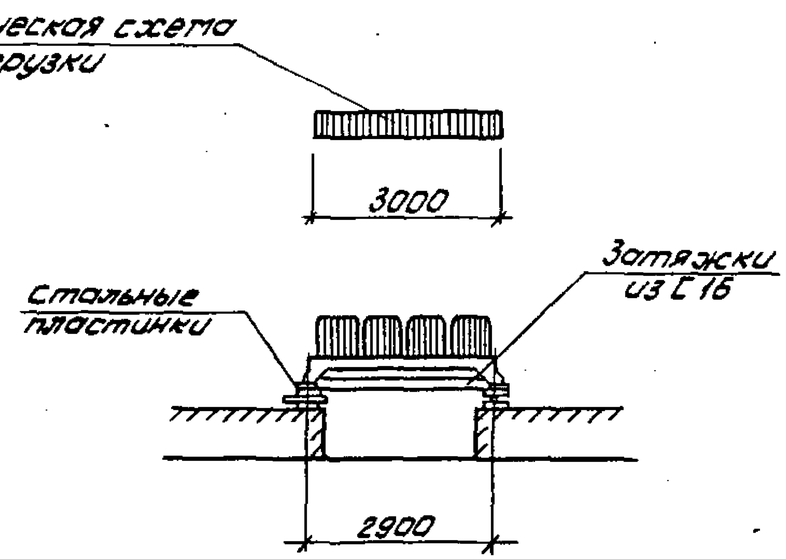

План расположения нагрузки при испытании.

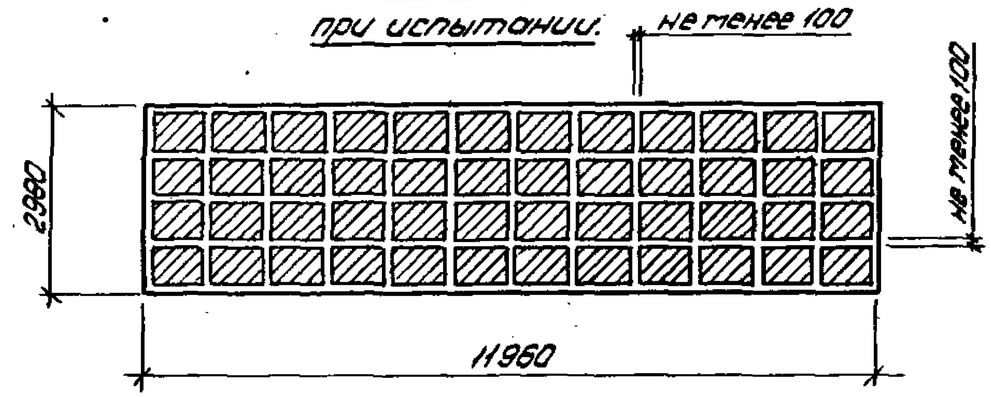

План расположения опор при испытании.

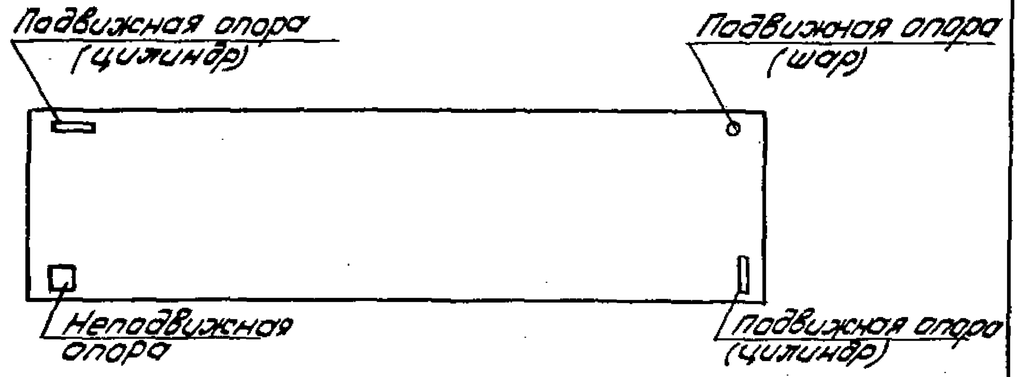

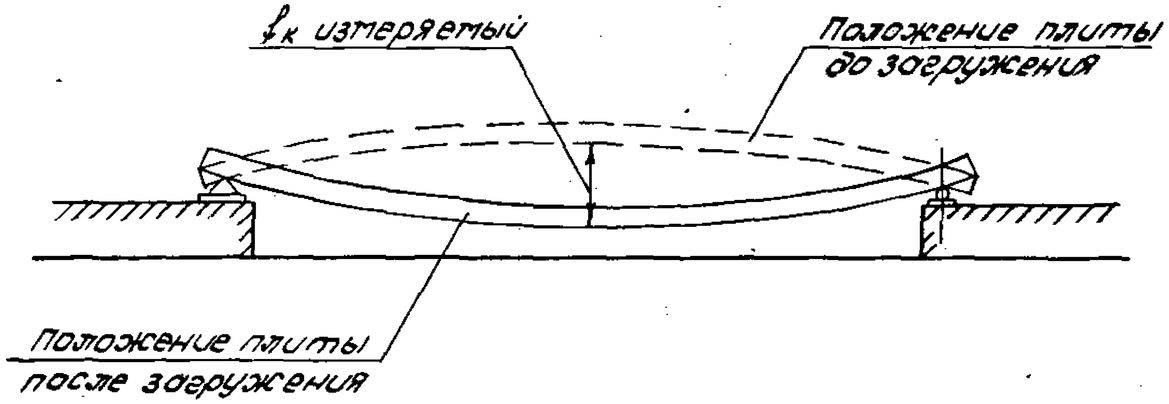

1. Опорные закладные детали должны быть приварены к затяжкам, предохраняющим продольные ребра от перемещения в поперечном направлении.
2. Площадь загружаемой поверхности должна составлять 3м × 12м.

Нач.отд.	Савускан		1.465.1-3/80.1-СМ	
ГИП	Козлов		Схема испытаний плит.	Стад. Р / Лист 1 / Листов 6
Рук.гр.	Дужак			Госстрой СССР Киевский Промстройпроект
Ст.инж.	Хамутова			
Ст.техн.	Кияшко			
Провер.	Дужак			

Инв. № подлинника | Подпись и дата | Взам. инв. №

Марка плиты	Контрольные равномерно распределенные нагрузки, кгс/м², для оценки трещиностойкости $P_{тр}$ и жесткости $P_{ж}$ плит и контрольные прогибы $f_к$ см, при возрасте бетона к моменту испытания плит в сутках												Отношение $\frac{f_{дл}}{f_{пред}}$	Контрольные равномерно распределенные нагрузки, кгс/м², для оценки прочности плит $P_к$ при	
	3-7			14			28			100					
	$P_{тр}$	$P_{ж}$	$f_к$	$P_{тр}$	$P_{ж}$	$f_к$	$P_{тр}$	$P_{ж}$	$f_к$	$P_{тр}$	$P_{ж}$	$f_к$		C=1,4	C=1,6
При механическом и электротермическом способе натяжения															
1ПГ12-1АIV Т	180	120	1,4	170	110	1,3	160	110	1,3	140	100	0,8	<0,85	330	410
1ПГ12-1АIV П	210	150	3,2	200	140	3,0	180	130	2,4	160	110	2,0	>0,85	350	420
1ПГ12-1АIV Т-Х	150	—	—	140	—	—	130	—	—	110	—	—	<0,85	250	310
1ПГ12-1АIV П-Х	170	—	—	160	—	—	150	—	—	130	—	—	>0,85	260	320
1ПГ12-2АIV Т	270	190	1,9	250	180	1,8	240	170	1,7	210	150	1,5	<0,85	450	530
1ПГ12-2АIV П	270	190	2,0	260	170	2,8	240	170	2,2	210	140	1,9	—"—	460	550
1ПГ12-2АIV Т-Х	240	—	—	220	—	—	210	—	—	180	—	—	—"—	360	430
1ПГ12-2АIV П-Х	240	—	—	230	—	—	210	—	—	180	—	—	—"—	370	450
1ПГ12-3АIV Т	320	240	2,6	300	220	2,2	280	200	2,0	250	180	1,8	<0,85	530	630
1ПГ12-3АIV П	320	240	3,8	300	230	3,4	280	210	3,2	250	180	2,8	>0,85	540	640
1ПГ12-3АIV Т-Х	290	—	—	270	—	—	250	—	—	220	—	—	<0,85	430	520
1ПГ12-3АIV П-Х	290	—	—	270	—	—	250	—	—	220	—	—	>0,85	440	530
1ПГ12-4АIV Т	370	290	2,9	350	270	2,7	330	250	2,5	300	220	2,1	>0,85	600	710
1ПГ12-4АIV П	390	310	4,3	370	290	4,2	350	270	4,0	310	240	3,2	—"—	610	720
1ПГ12-4АIV Т-Х	320	—	—	310	—	—	290	—	—	260	—	—	—"—	490	580
1ПГ12-4АIV П-Х	340	—	—	320	—	—	310	—	—	270	—	—	—"—	500	590
1ПГ12-5АIV Т	420	350	3,0	400	320	2,9	380	310	2,7	340	270	2,2	—"—	670	790
1ПГ12-5АIV Т-Х	360	—	—	350	—	—	330	—	—	290	—	—	—"—	560	660
1ПГ12-6АIV Т	480	400	3,4	450	370	3,3	420	430	3,1	380	310	2,7	—"—	740	870
1ПГ12-6АIV Т-Х	410	—	—	390	—	—	360	—	—	330	—	—	—"—	610	720

Марка плиты	Контрольные равномерно распределенные нагрузки, кгс/м2, для оценки трещиностойкости Pтр и жесткости Pж плит и контрольные прогибы fк см, при возрасте бетона к моменту испытания плит в сутках												Отношение $\frac{f_{эл}}{f_{пред}}$	Контрольные равномерно распределенные нагрузки, кгс/м2, для оценки прочности плит Pк при	
	3-7			14			28			100					
	Pтр	Pж	fк	Pтр	Pж	fк	Pтр	Pж	fк	Pтр	Pж	fк		c=1,4	c=1,6
При механическом и электротермическом способе натяжения															
1ПГ12-1АтIVСТ	180	120	1,4	170	110	1,3	160	110	1,3	140	100	0,8	<0,85	330	410
1ПГ12-1АтIVСП	210	150	3,2	200	140	3,0	180	130	2,4	160	110	2,0	>0,85	350	420
1ПГ12-2АтIVСТ	270	190	1,9	250	180	1,8	240	170	1,7	210	150	1,5	<0,85	450	530
1ПГ12-2АтIVСП	270	190	2,0	260	170	2,8	240	170	2,2	210	140	1,9	—"—	460	550
1ПГ12-3АтIVСТ	320	240	2,6	300	220	2,2	280	200	2,0	250	180	1,8	<0,85	530	630
1ПГ12-3АтIVСП	320	240	3,8	300	230	3,4	280	210	3,2	250	180	2,8	>0,85	540	640
1ПГ12-4АтIVСТ	370	290	2,9	350	270	2,7	330	250	2,5	300	220	2,1	>0,85	600	710
1ПГ12-4АтIVСП	390	210	4,3	370	290	4,2	350	270	4,0	310	240	3,2	—"—	610	720
1ПГ12-5АтIVСТ	420	350	3,0	400	320	2,9	380	310	2,7	340	270	2,2	>0,85	670	790
1ПГ12-6АтIVСТ	480	400	3,4	450	370	3,3	420	430	3,1	380	310	2,7	—"—	740	870
1ПГ12-7АтIVСТ	530	460	3,8	520	440	3,6	500	420	3,4	450	380	3,0	>0,85	890	1040
1ПГ12-1АIVТ	180	130	1,1	170	120	1,0	160	110	0,9	150	100	0,8	<0,85	330	400
1ПГ12-1АIVП	180	100	1,4	170	90	1,3	160	90	1,3	150	80	1,1	—"—	350	420
1ПГ12-2АIVТ	240	170	1,4	230	160	1,3	220	150	1,2	210	140	1,1	—"—	440	530
1ПГ12-2АIVП	260	180	2,4	240	170	2,3	230	160	2,1	210	140	1,9	—"—	460	550
1ПГ12-3АIVТ	310	240	2,1	300	220	1,9	290	210	1,8	260	200	1,6	—"—	570	610
1ПГ12-3АIVП	310	230	3,1	300	220	3,0	280	210	2,8	260	190	2,5	—"—	530	630
1ПГ12-4АIVТ	360	280	2,5	350	270	2,4	330	260	2,2	300	230	1,9	—"—	600	710
1ПГ12-4АIVП	380	300	4,2	360	280	4,0	340	260	3,9	310	240	3,2	—"—	610	720
1ПГ12-5АIVТ	410	330	3,0	390	320	2,8	380	300	2,7	340	270	2,4	—"—	670	790
1ПГ12-6АIVТ	470	390	3,5	450	370	3,3	430	350	3,2	400	320	2,8	—"—	750	890
1ПГ12-7АIVТ	580	500	3,9	560	480	3,8	540	460	3,6	490	420	3,3	—"—	920	1080
1ПГ12-1АтIVТ	180	130	1,1	170	120	1,0	160	110	0,9	150	100	0,8	—"—	330	400
1ПГ12-1АтIVП	180	100	1,4	170	90	1,3	160	90	1,3	150	80	1,1	—"—	350	420
1ПГ12-1АтIVСКТ-Х	160	—	—	150	—	—	140	—	—	130	—	—	—"—	270	340
1ПГ12-1АтIVСКП-Х	160	—	—	150	—	—	140	—	—	130	—	—	—"—	290	350

Марка плиты	Контрольные равномерно распределенные нагрузки, кгс/м2, для оценки трещиностойкости $P_{тр}$ и жесткости $P_{ж}$ плит и контрольные прогибы $f_к$ см, при возрасте бетона к моменту испытания плит в сутках												Отношение $\frac{f_{эт}}{f_{пред}}$	Контрольные равномерно распределенные нагрузки, кгс/м2, для оценки прочности плит $P_к$ при	
	3-7			14			28			100					
	$P_{тр}$	$P_{ж}$	$f_к$	$P_{тр}$	$P_{ж}$	$f_к$	$P_{тр}$	$P_{ж}$	$f_к$	$P_{тр}$	$P_{ж}$	$f_к$		C=1,4	C=1,6
При механическом и электротермическом способе натяжения															
1ПГ12-2АтV Т	240	170	1,4	230	160	1,3	220	150	1,2	210	140	1,1	< 0,85	440	530
1ПГ12-2АтV П	260	180	2,4	240	170	2,3	230	160	2,1	210	140	1,9	—"—	450	550
1ПГ12-2АтVСКТ-Х	210	—	—	200	—	—	190	—	—	180	—	—	—"—	370	450
1ПГ12-2АтVСКП-Х	230	—	—	210	—	—	200	—	—	180	—	—	—"—	390	460
1ПГ12-3АтV Т	310	240	2,1	300	220	1,9	290	210	1,8	260	200	1,6	—"—	510	610
1ПГ12-3АтV П	310	230	3,1	300	220	3,0	280	210	2,8	260	190	2,5	—"—	530	630
1ПГ12-3АтVСКТ-Х	280	—	—	270	—	—	260	—	—	230	—	—	—"—	440	530
1ПГ12-3АтVСКП-Х	280	—	—	270	—	—	250	—	—	230	—	—	—"—	450	540
1ПГ12-4АтV Т	370	290	2,5	350	270	2,3	330	260	2,2	300	230	1,9	—"—	600	710
1ПГ12-4АтV П	380	320	4,2	360	290	4,0	350	270	3,6	310	240	3,2	—"—	610	720
1ПГ12-4АтVСКТ-Х	330	—	—	310	—	—	290	—	—	260	—	—	—"—	510	610
1ПГ12-4АтVСКП-Х	340	—	—	320	—	—	310	—	—	270	—	—	—"—	530	620
1ПГ12-5АтV Т	410	330	3,0	390	320	2,8	380	300	2,7	340	270	2,4	< 0,85	670	790
1ПГ12-5АтVСКТ-Х	370	—	—	350	—	—	340	—	—	300	—	—	—"—	580	690
1ПГ12-6АтV Т	470	390	3,5	450	370	3,3	430	350	3,2	400	320	2,8	—"—	750	890
1ПГ12-6АтVСКТ-Х	420	—	—	400	—	—	380	—	—	350	—	—	—"—	650	770
1ПГ12-7АтV Т	580	500	3,9	560	480	3,8	540	460	3,6	490	420	3,3	—"—	920	1080
1ПГ12-7АтVСКТ-Х	530	—	—	510	—	—	500	—	—	450	—	—	—"—	830	980
1ПГ12-1АтVI Т	190	130	1,1	180	150	1,1	170	120	1,0	170	110	0,9	—"—	330	400
1ПГ12-2АтVI Т	260	190	1,5	250	180	1,4	240	170	1,4	230	160	1,3	—"—	440	530
1ПГ12-3АтVI Т	340	260	2,2	330	250	2,1	310	240	2,0	290	220	1,8	—"—	570	670

Марка плиты	Контрольные равномерно распределенные нагрузки, кгс/м2, для оценки трещиностойкости $P_{тр}$ и жесткости $P_{ж}$ плит и контрольные прогибы $f_к$ см, при возрасте бетона к моменту испытания плит в сутках												Отношение $\frac{f_{эл}}{f_{пред}}$	Контрольные равномерно распределенные нагрузки, кгс/м2, для оценки прочности плит $P_к$ при	
	3-7			14			28			100					
	$P_{тр}$	$P_{ж}$	$f_к$	$P_{тр}$	$P_{ж}$	$f_к$	$P_{тр}$	$P_{ж}$	$f_к$	$P_{тр}$	$P_{ж}$	$f_к$		C=1,4	C=1,6
При механическом и электротермическом способе натяжения															
1ПГ12-4АтVТ	390	310	2,7	380	300	2,5	360	290	2,4	340	260	2,2	<0,85	660	780
1ПГ12-5АтVТ	440	350	3,2	420	340	3,0	400	330	2,9	370	300	2,6	—"—	770	900
1ПГ12-6АтVТ	600	530	4,9	580	570	4,7	560	490	4,6	520	450	4,2	>0,85	940	1100
1ПГ12-1АIIIВТ	110	60	0,5	110	60	0,5	110	60	0,5	100	50	0,4	<0,85	260	320
1ПГ12-1АIIIВП	160	110	1,4	160	110	1,4	150	100	1,3	140	90	1,1	—"—	300	360
1ПГ12-1АIIIВТ-Х	210	—	—	110	—	—	110	—	—	100	—	—	—"—	260	320
1ПГ12-1АIIIВП-Х	260	—	—	160	—	—	150	—	—	140	—	—	—"—	300	360
1ПГ12-2АIIIВТ	210	160	1,7	210	160	1,6	200	150	1,5	180	130	1,1	—"—	380	460
1ПГ12-2АIIIВП	260	200	3,5	260	200	3,1	240	190	2,8	210	160	2,4	>0,85	420	500
1ПГ12-2АIIIВТ-Х	210	—	—	210	—	—	200	—	—	180	—	—	<0,85	380	460
1ПГ12-2АIIIВП-Х	260	—	—	260	—	—	240	—	—	210	—	—	>0,85	420	500
1ПГ12-3АIIIВТ	310	230	2,9	300	220	2,3	280	200	2,1	240	170	1,4	<0,85	500	600
1ПГ12-3АIIIВП	340	260	3,6	330	250	3,5	310	240	3,2	270	200	2,5	>0,85	540	640
1ПГ12-3АIIIВТ-Х	310	—	—	300	—	—	280	—	—	240	—	—	<0,85	500	600
1ПГ12-3АIIIВП-Х	340	—	—	330	—	—	310	—	—	270	—	—	>0,85	540	640
1ПГ12-4АIIIВТ	410	320	4,0	380	300	3,8	350	270	3,5	300	230	2,5	—"—	610	730
1ПГ12-4АIIIВП	430	350	5,6	410	330	5,4	390	310	4,4	330	260	3,8	—"—	650	770
1ПГ12-4АIIIВТ-Х	410	—	—	380	—	—	350	—	—	300	—	—	—"—	610	730
1ПГ12-4АIIIВП-Х	430	—	—	410	—	—	390	—	—	330	—	—	—"—	650	770
1ПГ12-5АIIIВТ	460	380	3,5	450	370	3,2	420	340	2,8	360	290	2,4	—"—	730	860
1ПГ12-5АIIIВТ-Х	460	—	—	450	—	—	420	—	—	360	—	—	—"—	730	860
1ПГ12-6АIIIВТ	520	440	3,8	510	420	3,5	470	400	3,1	410	340	2,6	—"—	840	980
1ПГ12-6АIIIВТ-Х	520	—	—	510	—	—	470	—	—	410	—	—	—"—	840	980
1ПГ12-7АIIIВТ	610	520	4,6	570	490	4,1	530	460	3,8	460	390	3,2	—"—	930	1090
1ПГ12-7АIIIВТ-Х	610	—	—	570	—	—	530	—	—	460	—	—	—"—	930	1090

Марка плиты	Контрольные равномерно распределенные нагрузки, кгс/м2, для оценки трещиностойкости $P_{тр}$ и жесткости $P_{ж}$ плит и контрольные прогибы $f_к$ см, при возрасте бетона к моменту испытания плит в сутках												Отношение $\frac{f_{эл}}{f_{пред}}$	Контрольные равномерно распределенные нагрузки, кгс/м2, для оценки прочности плит $P_к$ при	
	3-7			14			28			100					
	$P_{тр}$	$P_{ж}$	$f_к$	$P_{тр}$	$P_{ж}$	$f_к$	$P_{тр}$	$P_{ж}$	$f_к$	$P_{тр}$	$P_{ж}$	$f_к$		c=1,4	c=1,6
При механическом и электротермическом способе натяжения															
1ПГ12-18рIIТ	150	100	1,0	150	100	0,9	140	90	0,9	140	90	0,8	<0,85	320	390
1ПГ12-18рIIП	180	130	2,0	170	120	1,9	170	120	1,8	160	110	1,6	—"—	330	400
1ПГ12-28рIIТ	220	150	1,4	210	140	1,4	210	130	1,3	200	130	1,2	—"—	420	500
1ПГ12-28рIIП	230	150	2,3	220	140	2,2	210	140	2,1	200	130	1,9	—"—	430	510
1ПГ12-38рIIТ	280	210	2,0	280	200	1,9	270	200	1,8	250	190	1,7	—"—	500	600
1ПГ12-38рIIП	280	210	2,9	270	200	2,8	260	190	2,7	250	180	2,5	—"—	510	610
1ПГ12-48рIIТ	330	260	2,4	320	250	2,3	310	240	2,2	300	230	2,0	—"—	590	690
1ПГ12-48рIIП	340	260	3,4	330	250	3,3	320	240	3,1	300	230	2,9	—"—	600	710
1ПГ12-58рIIТ	400	320	3,0	390	310	2,9	380	300	2,9	350	280	2,7	—"—	680	810
1ПГ12-68рIIТ	470	400	3,5	460	390	3,4	450	370	3,4	420	350	3,2	—"—	810	950
1ПГ12-78рIIТ	560	480	4,0	540	470	4,0	530	460	3,9	500	430	3,8	—"—	940	1100
1ПГ12-1ф15К7Т	290	220	2,0	290	210	1,9	280	210	1,8	260	190	1,7	—"—	550	660
1ПГ12-1ф15К7П	320	240	2,2	310	230	2,1	300	230	2,0	280	210	1,9	—"—	570	670
1ПГ12-2ф15К7Т	460	380	3,5	440	370	3,4	430	360	3,3	410	340	3,0	—"—	840	980
1ПГ12-3ф15К7Т	590	570	4,5	570	500	4,4	550	480	4,2	520	450	4,0	<0,85	950	1110
1ПГ12-1ф12К7Т	160	110	1,0	160	110	0,9	160	100	0,9	150	100	0,8	<0,85	320	390
1ПГ12-1ф12К7П	170	90	1,5	160	80	1,4	160	80	1,3	150	80	1,1	—"—	330	400
1ПГ12-2ф12К7Т	310	270	2,4	300	260	2,3	300	250	2,2	280	240	2,1	—"—	530	630
1ПГ12-2ф12К7П	290	220	2,2	280	210	3,1	270	200	3,0	260	190	2,8	—"—	540	640
1ПГ12-3ф12К7Т	410	330	3,2	400	320	3,1	390	310	3,0	360	300	2,7	—"—	680	800
1ПГ12-4ф12К7Т	470	400	3,7	460	380	3,6	450	370	3,5	420	350	3,3	>0,85	830	980
1ПГ12-5ф12К7Т	510	440	3,9	500	430	3,9	490	420	3,8	470	400	3,7	<0,85	950	1100