ТИПОВЫЕ КОНСТРУКЦИИ, ИЗДЕЛИЯ И УЗЛЫ ЗДАНИЙ И СООРУЖЕНИЙ

Серия 1.462.1-10/80

БАЛКИ СТРОПИЛЬНЫЕ ЖЕЛЕЗОБЕТОННЫЕ ДЛЯ ПОКРЫТИЙ ЗДАНИЙ С ПРОЛЕТАМИ 6 И 9 М

Выпуск 2

АРМАТУРНЫЕ И ЗАКЛАДНЫЕ ИЗДЕЛИЯ

РАБОЧИЕ ЧЕРТЕЖИ

18213 – 02

ЦЕНА 0-72

ТИПОВЫЕ КОНСТРУКЦИИ, ИЗДЕЛИЯ И УЗЛЫ ЗДАНИЙ И СООРУЖЕНИЙ

Серия 1.462.1-10/80

БАЛКИ СТРОПИЛЬНЫЕ ЖЕЛЕЗОБЕТОННЫЕ ДЛЯ ПОКРЫТИЙ ЗДАНИЙ С ПРОЛЕТАМИ 6 И 9 М

Выпуск 2
АРМАТУРНЫЕ И ЗАКЛАДНЫЕ ИЗДЕЛИЯ

РАБОЧИЕ ЧЕРТЕЖИ

РАЗРАБОТАНЫ

ЦНИИПРОМЗДАНИЙ

Гл. инженер института — И. А Петров

Начальник отнк-3 — А. Я Розенблюм

Гл специалист — Л. А. Кан

Рук группы — В. Д Айзенберг

НИИЖБ

Зам директора — Н Н Коровин

Рук лаборатории — Г. И Бердичевский

Ст научн сотрудник — Ю. В. Дмитриев

УТВЕРЖДЕНЫ

И ВВЕДЕНЫ В ДЕЙСТВИЕ

с 1 января 1983 г

Постановление ГОССТРОЯ СССР

№ 260 от 21 октября 1982 г.

Обозначение	Наименование	Стр
	Содержание	
1462 1-10/80 2-000 ТО	Техническое описание	2
1462 1-10/80.2-010	Каркас плоский КР(КР1 ÷ КР19)	3
1462 1-10/80 2-010СБ	Каркас плоский КР(КР1 ÷ КР19)	5
	Сборочный чертеж	
1462 1-10/80 2-020	Каркас плоский КР(КР20 ÷ КР22)	6
1462 1-10/80 2-020СБ	Каркас плоский КР(КР20 – КР22)	6
	Сборочный чертеж	
1462.1-10/80 2-030	Каркас плоский КР(КР23 – КР27)	7
1462 1-10/80.2-030СБ	Каркас плоский КР(КР23 – КР27)	7
	Сборочный чертеж	
1462 1-10/80 2-040	Каркас плоский КР(КР28 – КР30)	8
1462 1-10/80 2-040СБ	Каркас плоский КР(КР28 ÷ КР30)	8
	Сборочный чертеж	
1462 1-10/80 2-050	Каркас плоский КР31	9
1462 1-10/80 2-060	Каркас плоский КР32	9
1462.1-10/80 2-070	Каркас плоский КР33	10
1.462.1-10/80.2-080	Изделие закладное М(М1, М2)	10
1462 1-10/80 2-080СБ	Изделие закладное М(М1, М2)	11
	Сборочный чертеж	
1462.1-10/80.2-090СБ	Изделие закладное М(М3, М4)	11
	Сборочный чертеж	
1462 1-10/80 2-100	Изделие закладное М5	12
1.462 1-10/80.2-110	Изделие закладное М6	12
1462.1-10/80.2-120	Изделие закладное М(М7, М8, М9)	13
1462 1-10/80 2-120СБ	Изделие закладное М(М7, М8, М9)	13
	Сборочный чертеж	
1462.1-10/80 2-130	Изделие закладное М(М10 ÷ М13)	14
1462 1-10/80 2-130СБ	Изделие закладное М(М10 ÷ М13)	14
	Сборочный чертеж	
1462 1-10/80.2-001	Стержень напрягаемый СТН(СТН1 ÷ СТН35)	15
1462 1-10/80 2-002	Стержень арматурный	16

Инв № подл. | Подпись и дата

1 Выпуск 2 содержит рабочие чертежи арматурных и закладных изделий

2 Изготовление арматурных изделий следует производить при помощи контактной точечной сварки в соответствии с требованиями ГОСТ 10922-75 и СН 393-79, сварку производить во всех точках пересечения стержней

3. Размеры каркасов даны по осям и торцам стержней.

4 Уголки и пластины закладных изделий должны изготовляться из стали марки ВСт3кп2 по ГОСТ 380-71* при расчетной температуре эксплуатации балок до минус 30°С включительно и из стали марки ВСт3пс6 при расчетной температуре эксплуатации балок ниже минус 30°С

5 Тавровые соединения анкерных стержней с пластинами следует выполнять автоматической дуговой сваркой под слоем флюса по ГОСТ 19292-73

Допускается ручная дуговая сварка многослойными кольцевыми швами в раззенкованные отверстия с применением электродов типа Э50А-Ф; в этом случае толщина пластин должна быть увеличена исходя из условия $\delta \geq 0{,}75d$, где d - диаметр анкера в мм

6 Испытание сварных соединений арматурных и закладных изделий и оценку их качества производить по ГОСТ 10922-75.

7 Каждое готовое арматурное и закладное изделие должно быть принято техническим контролем и иметь бирку с указанием его марки

8 Защиту закладных изделий от коррозии производить в соответствии с указаниями, приведенными в проекте конкретного здания

Подпись и дата | Инв № подл.

Нач отд	Розенблюм		
Гл спец	Кан		
Рук. гр.	Айзенберг		
Инженер	Семенова		
Проверил	Погвинский		

1462 1-10/80.2-000ТО

Техническое описание

Стадия	Лист	Листов
Р		1

ЦНИИПРОМЗДАНИЙ

Формат	Зона	Поз.	Обозначение	Наименование	Кол.	Примеч.
				Документация		
А4			1.462.1-10/80.2-010 СБ	Сборочный чертеж		
			Переменные данные	для исполнений		
				1.462.1-10/80.2-010		КР1
				Детали		
Б4		1	1.462.1-10/80.2-002-14	Стержень арматурный	43	
Б4		2	-08	Стержень арматурный	2	
				1.462.1-10/80.2-010-01		КР2
				Детали		
Б4		1	1.462.1-10/80.2-002-19	Стержень арматурный	43	
Б4		2	-08	Стержень арматурный	2	
				1.462.1-10/80.2-010-02		КР3
				Детали		
Б4		1	1.462.1-10/80.2-002-25	Стержень арматурный	43	
Б4		2	-08	Стержень арматурный	2	
				1.462.1-10/80.2-010-03		КР4
				Детали		
Б4		1	1.462.1-10/80.2-002-19	Стержень арматурный	24	
Б4		2	-09	Стержень арматурный	2	
				1.462.1-10/80.2-010-04		КР5
				Детали		
Б4		1	1.462.1-10/80.2-002-25	Стержень арматурный	24	
Б4		2	-09	Стержень арматурный	2	

Инж. отд.	Резенкнот		
Гл. спец.	Кан		
Рук. гр.	Айзенберг		
Инжен.	Сетенова		
Провер.	Погвинский		

1.462.1-10/80.2-010

Каркас плоский КР (КР1 ÷ КР19)

Стадия	Лист	Листов
Р	1	4

ЦНИИПРОМЗДАНИЙ

Формат	Зона	Поз.	Обозначение	Наименование	Кол.	Примеч.
				1.462.1-10/80.2-010-05		КР6
				Детали		
Б4		1	1.462.1-10/80.2-002-14	Стержень арматурный	47	
Б4		2	-36	Стержень арматурный	1	
Б4		3	-35	Стержень арматурный	1	
Б4		4	-33	Стержень арматурный	2	
Б4		5	-10	Стержень арматурный	1	
				1.462.1-10/80.2-010-06		КР7
				Детали		
Б4		1	1.462.1-10/80.2-002-14	Стержень арматурный	47	
Б4		2	-41	Стержень арматурный	1	
Б4		3	-35	Стержень арматурный	1	
Б4		4	-32	Стержень арматурный	2	
Б4		5	-10	Стержень арматурный	1	
				1.462.1-10/80.2-010-07		КР8
				Детали		
Б4		1	1.462.1-10/80.2-002-19	Стержень арматурный	23	
Б4		2	-41	Стержень арматурный	1	
Б4		3	-40	Стержень арматурный	1	
Б4		4	-32	Стержень арматурный	2	
Б4		5	-10	Стержень арматурный	1	
				1.462.1-10/80.2-010-08		КР9
				Детали		
Б4		1	1.462.1-10/80.2-002-19	Стержень арматурный	23	
Б4		2	-44	Стержень арматурный	1	
Б4		3	-43	Стержень арматурный	1	
Б4		4	-33	Стержень арматурный	2	
Б4		5	-10	Стержень арматурный	1	

Инв. № подл. | Подпись и дата

1.462.1-10/80.2-010

Лист 2

Формат	Зона	Поз.	Обозначение	Наименование	Кол.	Примеч.
				1.462.1-10/80.2-010-09		КР 10
				Детали		
Б.Ч.		1	1.462.1-10/80.2-002 -25	Стержень арматурный	23	
Б.Ч.		2	-48	Стержень арматурный	1	
Б.Ч.		3	-47	Стержень арматурный	1	
Б.Ч.		4	-33	Стержень арматурный	2	
Б.Ч.		5	-10	Стержень арматурный	1	
				1.462.1-10/80.2-010-10		КР 11
				Детали		
Б.Ч.		1	1.462.1-10/80.2-002 -15	Стержень арматурный	65	
Б.Ч.		2	-11	Стержень арматурный	3	
				1.462.1-10/80.2-010-11		КР 12
				Детали		
Б.Ч.		1	1.462.1-10/80.2-002 -20	Стержень арматурный	65	
Б.Ч.		2	-11	Стержень арматурный	3	
				1.462.1-10/80.2-010-12		КР 13
				Детали		
Б.Ч.		1	1.462.1-10/80.2-002 -27	Стержень арматурный	65	
Б.Ч.		2	-11	Стержень арматурный	3	
				1.462.1-10/80.2-010-13		КР 14
				Детали		
Б.Ч.		1	1.462.1-10/80.2-002 -15	Стержень арматурный	69	
Б.Ч.		2	-31	Стержень арматурный	1	
Б.Ч.		3	-12	Стержень арматурный	2	
				1.462.1-10/80.2-010-14		КР 15
				Детали		
Б.Ч.		1	1.462.1-10/80.2-002 -15	Стержень арматурный	69	
Б.Ч.		2	-37	Стержень арматурный	1	
Б.Ч.		3	-12	Стержень арматурный	2	

Инв. № подл. | Подпись и дата

Формат	Зона	Поз.	Обозначение	Наименование	Кол.	Примеч.
				1.462.1-10/80.2-010-15		КР 16
				Детали		
Б.Ч.		1	1.462.1-10/80.2-002 -15	Стержень арматурный	69	
Б.Ч.		2	-39	Стержень арматурный	1	
Б.Ч.		3	-12	Стержень арматурный	2	
				1.462.1-10/80.2-010-16		КР 17
				Детали		
Б.Ч.		1	1.462.1-10/80.2-002 -15	Стержень арматурный	69	
Б.Ч.		2	-39	Стержень арматурный	1	
Б.Ч.		3	-38	Стержень арматурный	1	
Б.Ч.		4	-12	Стержень арматурный	2	
				1.462.1-10/80.2-010-17		КР 18
				Детали		
Б.Ч.		1	1.462.1-10/80.2-002 -20	Стержень арматурный	69	
Б.Ч.		2	-45	Стержень арматурный	1	
Б.Ч.		3	-34	Стержень арматурный	1	
Б.Ч.		4	-12	Стержень арматурный	2	
				1.462.1-10/80.2-010-18		КР 19
				Детали		
Б.Ч.		1	1.462.1-10/80.2-002 -27	Стержень арматурный	69	
Б.Ч.		2	-49	Стержень арматурный	1	
Б.Ч.		3	-46	Стержень арматурный	1	
Б.Ч.		4	-12	Стержень арматурный	2	

Инв. № подл. | Подпись и дата

Рис. 1

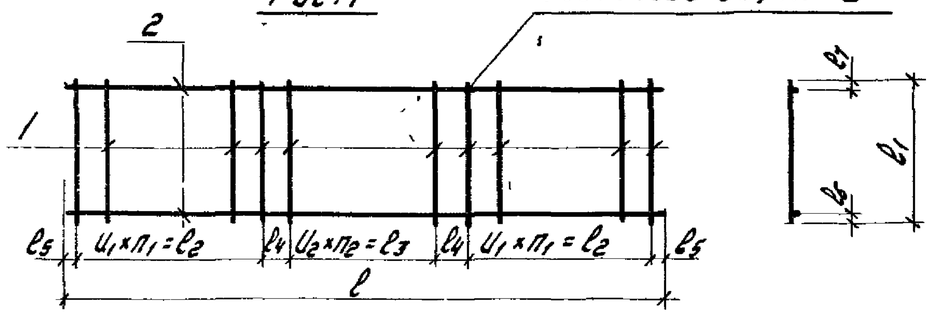

Рис 2
(остальное - см рис. 1)

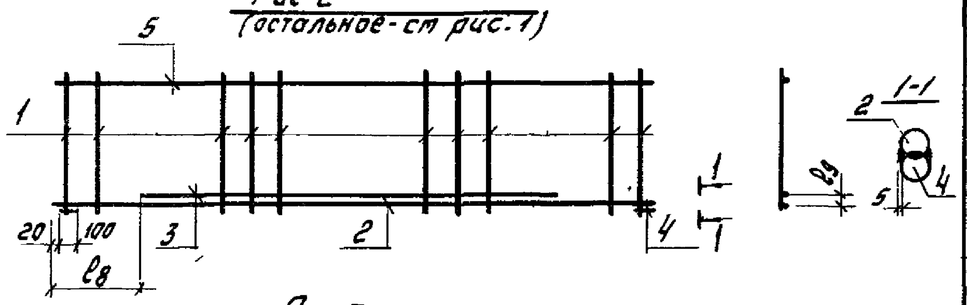

Рис 3
(остальное - см рис 1)

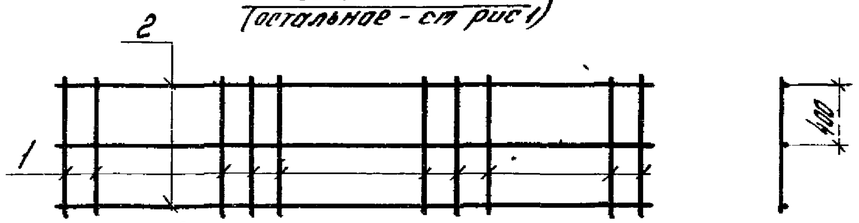

Рис 4
(остальное - см Рис 1)

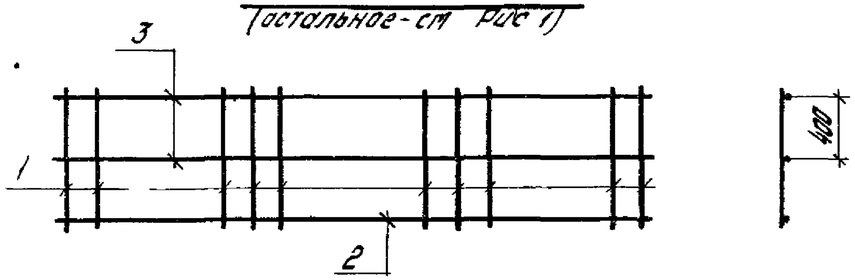

Рис 5
(остальное - см Рис 1)

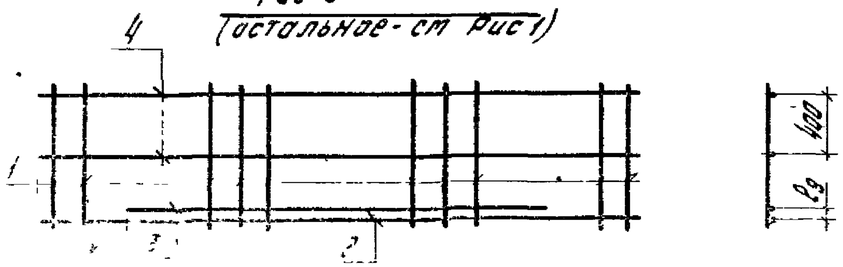

Обозначение	Марка	Рис.	ℓ, мм	ℓ_1, мм	ℓ_2, мм	ℓ_3, мм	ℓ_4, мм	ℓ_5, мм	ℓ_6, мм	ℓ_7, мм	ℓ_8, мм	ℓ_9, мм	U_1, мм	n_1	U_2, мм	n_2	Масса, кг
1462.1-10/80.2-010	КР1		5440	570	1500	2000	200	20	20	20	—	—	100	15	200	10	7,2
-01	КР2		5440	570	1500	2000	200	20	20	20	—	—	100	15	200	10	11,5
-02	КР3	1	5440	570	1500	2000	200	20	20	20	—	—	100	15	200	10	16,7
-03	КР4		5900	570	1600	2000	300	50	60	60	—	—	200	8	400	5	7,2
-04	КР5		5900	570	1600	2000	300	50	60	60	—	—	200	8	400	5	10,1
-05	КР6		5940	570	1700	2000	200	70	30	20	600	50	100	17	200	10	33,9
-06	КР7		5940	570	1700	2000	200	70	30	20	600	50	100	17	200	10	41,9
-07	КР8	2	5940	570	1600	1600	400	170	30	20	500	50	200	8	400	4	48,4
-08	КР9		5940	570	1600	1600	400	170	35	20	500	60	200	8	400	4	59,3
-09	КР10		5940	570	1600	1600	400	170	35	20	500	70	200	8	400	4	79,4
-10	КР11		8440	870	2700	2400	300	20	20	20	—	—	100	27	300	8	16,1
-11	КР12	3	8440	870	2700	2400	300	20	20	20	—	—	100	27	300	8	25,8
-12	КР13		8440	870	2700	2400	300	20	20	20	—	—	100	27	300	8	38,8
-13	КР14		8940	870	2900	2400	300	70	25	20	—	—	100	29	300	8	29,8
-14	КР15	4	8940	870	2900	2400	300	70	30	20	—	—	100	29	300	8	37,8
-15	КР16		8940	870	2900	2400	300	70	30	20	—	—	100	29	300	8	42,4
-16	КР17		8940	870	2900	2400	300	70	30	20	1800	50	100	29	300	8	58,3
-17	КР18	5	8940	870	2900	2400	300	70	35	20	2400	60	100	29	300	8	79,5
-18	КР19		8940	870	2900	2400	300	70	35	20	2400	70	100	29	300	8	122,4

Нач отд	Розенблюм		
Гл спец	Кан		
Рук гр	Айзенберг		
Инженер	Семенова		
Проверил	Логвинский		

1462.1-10/80.2-010 СБ

Каркас плоский КР (КР1÷КР19)

Сборочный чертеж

Стадия	Масса	Масштаб
Р	см табл	Б.М.

Лист | Листов

ЦНИИПромзданий

Подпись и дата | Инв. № подл.

13213-02 6

Поз.	Обозначение	Наименование	Кол.	Примеч.
		Документация		
СБ	1.462.1-10/80.2-020 СБ	Сборочный чертеж		
	Переменные данные	для исполнений		
		1.462.1-10/80.2-020		КР 20
		Детали		
64	1 1.462.1-10/80.2-002 -02	Стержень арматурный	30	
64	2 -28	Стержень арматурный	2	
		1.462.1-10/80.2-020-01		КР 21
		Детали		
64	1 1.462.1-10/80.2-002 -04	Стержень арматурный	45	
64	2 -29	Стержень арматурный	2	
		1.462.1-10/80.2-020-02		КР 22
		Детали		
64	1 1.462.1-10/80.2-002 -04	Стержень арматурный	45	
64	2 -30	Стержень арматурный	2	

Инв. № подл. | Подпись и дата | Взам. инв. №

Нач. отд.	Розенфельд		1.462.1-10/80.2-020
Гл. спец.	Кан		Каркас плоский КР (КР 20 ÷ КР22)
Рук. гр.	Айзенберг		Стадия: Р; Лист: ; Листов: 1
Инжен.	Семенова		ЦНИИПРОМЗДАНИЙ
Провер.	Логвинский		

Формат А4

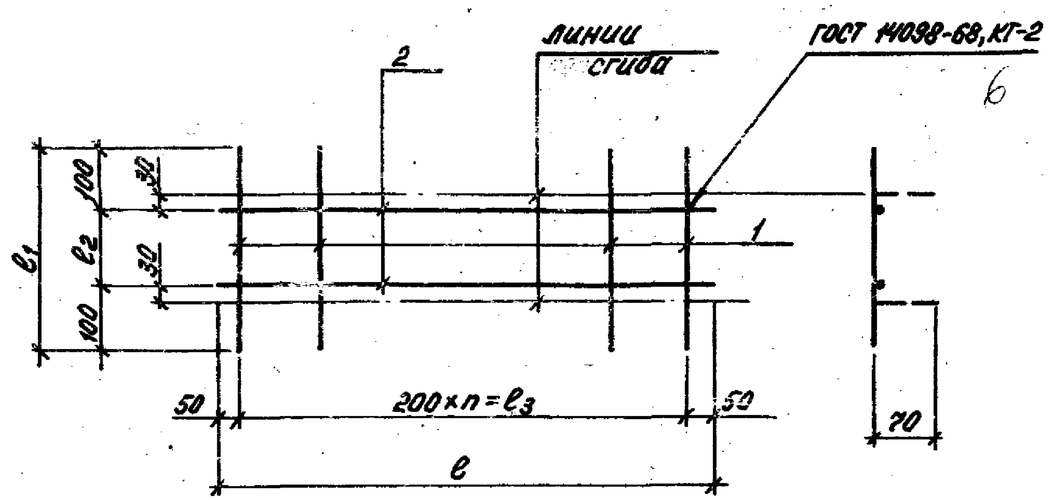

Обозначение	Марка каркаса	l мм	l_1 мм	l_2 мм	l_3 мм	n	Масса кг
1.462.1-10/80.2-020	КР 20	5900	290	90	5800	29	8.5
1.462.1-10/80.2-020-01	КР 21	8900	310	110	8800	44	12.8
1.462.1-10/80.2-020-02	КР 22	8900	310	110	8800	44	12.6

Инв. № подл. | Подпись и дата

Нач. отд.	Розенфельд		1.462.1-10/80.2-020 СБ
Гл. спец.	Кан		Каркас плоский КР (КР 20 ÷ КР22) Сборочный чертеж
Рук. гр.	Айзенберг		Стадия: Р; Масса: от. табл.; Масштаб: Б.М.
Инжен.	Семенова		Лист: ; Листов: 1
Провер.	Логвинский		ЦНИИПРОМЗДАНИЙ

18213-02 7 Формат А4

Формат	Зона	Поз.	Обозначение	Наименование	Кол.	Примеч.
				Документация		
А4			1.462.1-10/80.2-030 СБ	Сборочный чертеж		
				1.462.1-10/80.2-030		КР 23
				Детали		
Б.Ч.		1	1.462.1-10/80.2-002 -01	Стержень арматурный	23	
Б.Ч.		2	-37	Стержень арматурный	2	
Б.Ч.		3	-33	Стержень арматурный	4	
				1.462.1-10/80.2-030-01		КР 24
				Детали		
Б.Ч.		1	1.462.1-10/80.2-002 -13	Стержень арматурный	23	
Б.Ч.		2	-39	Стержень арматурный	2	
Б.Ч.		3	-33	Стержень арматурный	4	
				1.462.1-10/80.2-030-02		КР 25
				Детали		
Б.Ч.		1	1.462.1-10/80.2-002 -17	Стержень арматурный	23	
Б.Ч.		2	-42	Стержень арматурный	2	
Б.Ч.		3	-32	Стержень арматурный	4	
				1.462.1-10/80.2-030-03		КР 26
				Детали		
Б.Ч.		1	1.462.1-10/80.2-002 -17	Стержень арматурный	23	
Б.Ч.		2	-45	Стержень арматурный	2	
Б.Ч.		3	-33	Стержень арматурный	4	
				1.462.1-10/80.2-030-04		КР 27
				Детали		
Б.Ч.		1	1.462.1-10/80.2-002 -17	Стержень арматурный	23	
Б.Ч.		2	-49	Стержень арматурный	2	
Б.Ч.		3	-32	Стержень арматурный	4	

Инв. № подл. | Подпись и дата | Взам. инв. №

1.462.1-10/80.2-030

Нач. отд.	Розенблют		
Гл. спец.	Кан		
Рук. гр.	Айзенберг		
Инжен.	Сепенова		
Провер.	Погвинский		

Каркас плоский КР (КР 23 ÷ КР 27)

Стадия	Лист	Листов
Р		1

ЦНИИПРОМЗДАНИЙ

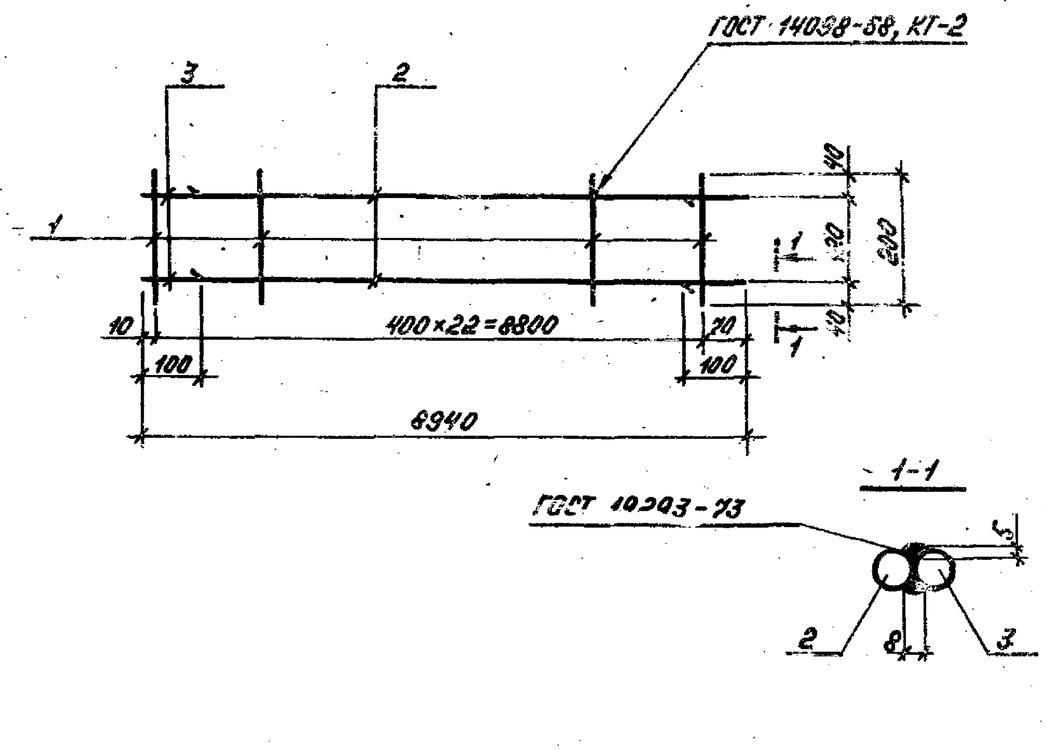

Обозначение	Марка каркаса	Масса, кг
1.462.1-10/80.2-030	КР 23	45.8
-01	КР 24	55.1
-02	КР 25	74.8
-03	КР 26	89.2
-04	КР 27	145.7

Инв. № подл. | Подпись и дата

1.462.1-10/80.2-030 СБ

Нач. отд.	Розенблют	
Гл. спец.	Кан	
Рук. гр.	Айзенберг	
Инжен.	Сепенова	
Провер.	Погвинский	

Каркас плоский КР (КР 23 ÷ КР 27) Сборочный чертеж

Стадия	Масса	Масштаб
Р	см. табл.	5 т.
Лист	Листов 1	

ЦНИИПРОМЗДАНИЙ

Формат	Зона	Поз	Обозначение	Наименование	Кол	Примеч.
				Документация		
А4			1462 1-10/80 2-040 СБ	Сборочный чертеж		
			Переменные данные	для исполнений		
				1462 1-10/80.2-040		КР 28
				Детали		
54		1	1462 1-10/80 2-002 -03	Стержень арматурный	7	
54		2	-07	Стержень арматурный	3	
				1462.1-10/80.2-040-01		КР 29
				Детали		
54		1	1462 1-10/80 2-002 -05	Стержень арматурный	7	
54		2	-07	Стержень арматурный	4	
				1.462.1-10/80 2-040-02		КР 30
				Детали		
54		1	1462 1-10/80 2-002 -06	Стержень арматурный	7	
54		2	-07	Стержень арматурный	3	

Нач отд	Розенблюм		1.462.1-10/80.2-040
Гл спец.	Кан		Каркас плоский КР (КР 28 ÷ КР 30)
Рук гр	Лизенберг		Стадия: Р; Лист: ; Листов: 1
Инжен	Семенова		ЦНИИПРОМЗДАНИЙ
Провер	Логвинский		

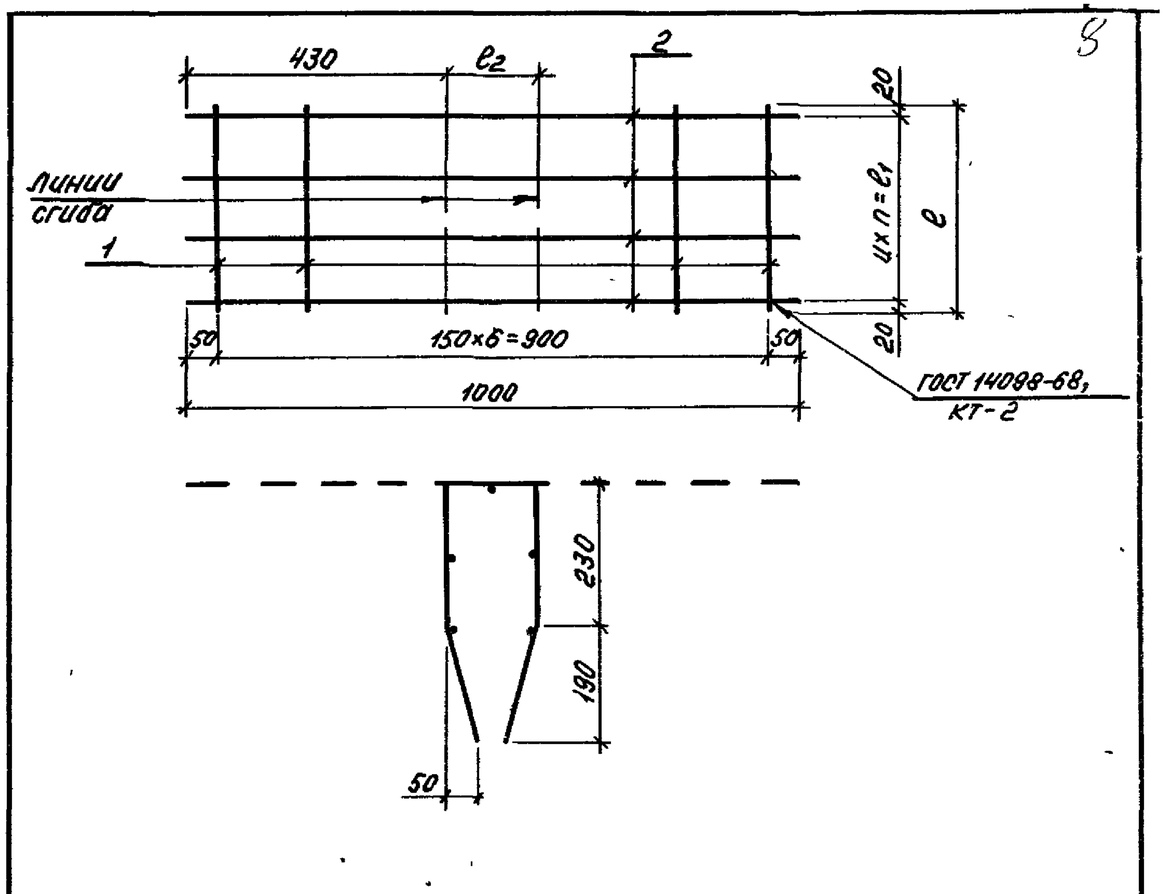

Обозначение	Марка каркаса	e, мм	e_1, мм	e_2, мм	u	n	Масса, кг
1462 1-10/80.2-040	КР 28	300	260	150	130	2	0,7
-01	КР 29	430	390	150	130	3	1,0
-02	КР 30	540	500	170	250	2	1,0

Инв. № подл. | Подпись и дата

Нач.отд	Розенблюм		1.462 1-10/80 2-040 СБ
Гл спец.	Кан		Каркас плоский КР (КР 28 ÷ КР 30) Сборочный чертеж
Рук гр	Лизенберг		Стадия: Р; Масса: ст табл; Масштаб: Б.М.
Инжен.	Семенова		Лист: ; Листов: 1
Провер.	Логвинский		ЦНИИПРОМЗДАНИЙ

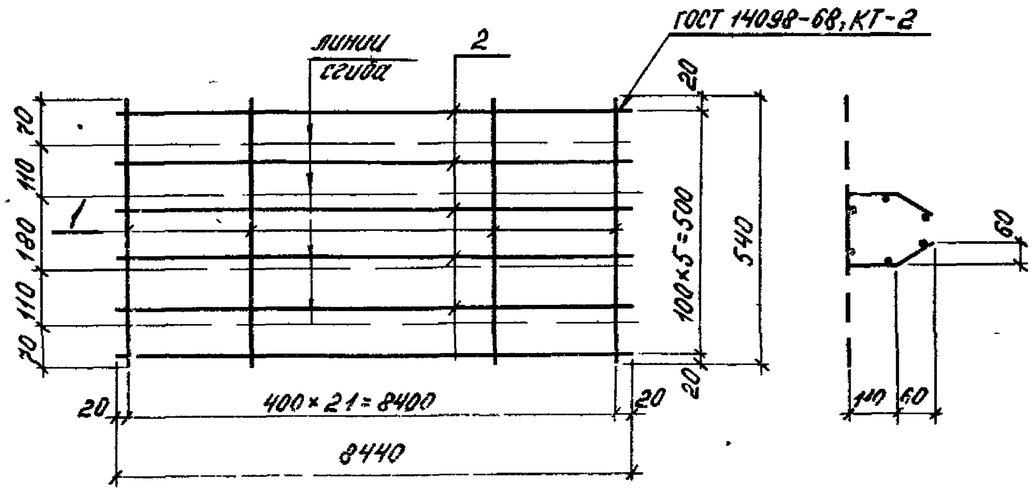

Формат	Зона	Поз	Обозначение	Наименование	Кол	Примеч.
				Детали		
Б4		1	1462 1-10/80 2 - 002 - 06	Стержень арматурный	22	
Б4		2	- 11	Стержень арматурный	6	

Нач отд.	Розенблюм		
Гл. спец.	Кан		
Рук гр	Лизенберг		
Инжен	Сетенова		
Провер	Логвинский		

1.462 1-10/80.2 - 050

Каркас плоский КР31

Стадия	Масса	Масштаб
Р	91	Б.М.
Лист	Листов 1	

ЦНИИПРОМЗДАНИЙ

Подпись и дата

Инв. № подл.

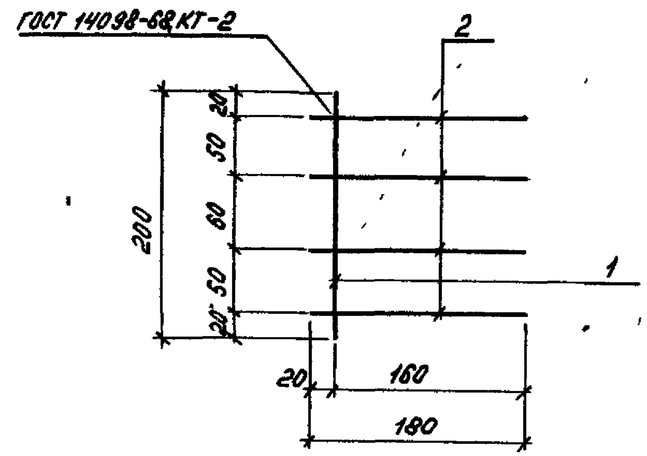

Формат	Зона	Поз	Обозначение	Наименование	Кол	Примеч
				Детали		
Б.Ч.		1	1462 1-10/80 2 - 002 - 01	Стержень арматурный	1	
Б4		2	1.462.1-10/80 2 - 002	Стержень арматурный	4	

Нач отд	Розенблюм		
Гл спец.	Кан		
Рук. гр	Лизенберг		
Инжен	Сетенова		
Провер	Логвинский		

1462 1-10/80 2 - 060

Каркас плоский КР32

Стадия	Масса	Масштаб
Р	0.13	Б.М.
Лист	Листов 1	

ЦНИИПРОМЗДАНИЙ

Подпись и дата

Инв. № подл.

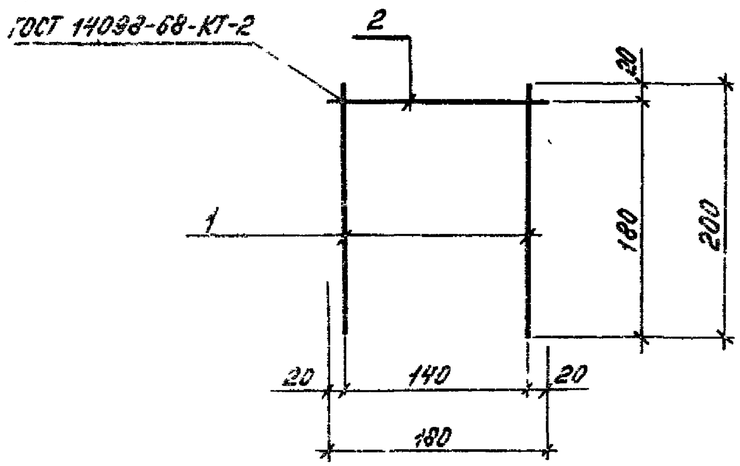

Формат	Зона	Поз	Обозначение	Наименование	Кол.	Примеч
				Детали		
Б4		1	1462.1-10/80.2-002-01	Стержень арматурный	2	
Б4		2	1462.1-10/80.2-002	Стержень арматурный	1	

Нач.отд	Розенблюм		1462.1-10/80.2-070	
Гл.спец.	Кан		Каркас плоский КР33	Стадия: Р; Масса: 0.13; Масштаб: 5:1
Рук.гр.	Визенберг			Лист; Листов: 1
Инжен.	Семенова			ЦНИИПРОМЗДАНИЙ
Провер.	Логвинский			

Формат	Зона	Поз	Обозначение	Наименование	Кол.	Примеч
				Документация		
А4			1.462.1-10/80.2-080 СБ	Сборочный чертеж		
			Переменные данные	для исполнений		
				1.462.1-10/80.2-080		М1
				Детали		
Б4		1	1462.1-10/80.2-002-24	Стержень арматурный	6	
Б4		2	1462.1-10/80.2-003	Полоса $\frac{190\times8\ ГОСТ\ 103-76}{Вст3\ ГОСТ\ 535-79}$ ℓ=250	1	
				1462.1-10/80.2-080-01		М2
				Детали		
Б4		1	1462.1-10/80.2-002-25	Стержень арматурный	6	
Б4		2	1462.1-10/80.2-003-01	Полоса $\frac{210\times8\ ГОСТ\ 103-76}{Вст3\ ГОСТ\ 535-79}$ ℓ=250	1	

Нач.отд	Розенблюм		1.462.1-10/80.2-080	
Гл.спец.	Кан		Изделие закладное М (М1, М2)	Стадия: Р; Лист; Листов: 1
Рук.гр.	Визенберг			ЦНИИПРОМЗДАНИЙ
Инжен.	Семенова			
Провер.	Логвинский			

Инв.№ подл. | Подпись и дата

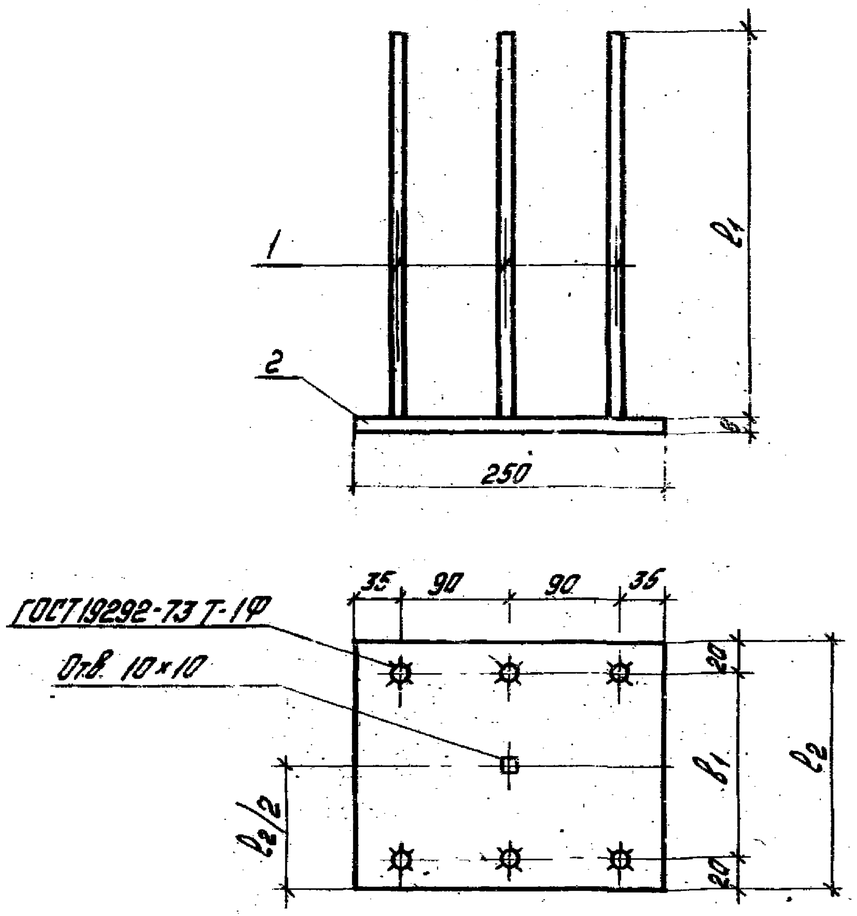

Обозначение	Марка	l_1 мм	l_2 мм	b_1 мм	Масса, кг
1.462.1-10/80.2-080	М1	530	190	150	5.0
-01	М2	830	210	170	6.4

Нач. отд.	Мезенцев		
Гл. спец.	Кан		
Рук. групп.	Айзенберг		
Инженер	Семенова		
Проверил	Лозинский		

1.462.1-10/80.2-080 СБ

Изделие закладное (М1, М2)

Сборочный чертеж

Стадия	Масса	Масштаб
Р		5:1
Лист	Листов 1	

ЦНИИПРОМЗДАНИЙ

Инв. № подл. | Подпись и дата

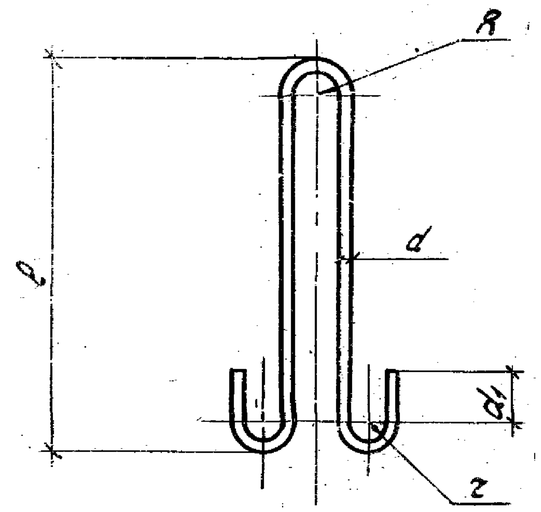

Обозначение	Марка	Размеры, мм d	l	R	r	d_1	Материал	Масса, кг
1.462.1-10/80.2-090	М3	10	380	30	20	30	Сталь класса А-I	0,6
-01	М4	14	500	30	30	50	листовая	1,5

Нач. отд.	Мезенцев		
Гл. спец.	Кан		
Рук. гр.	Айзенберг		
Инженер	Семенова		
Проверил	Лозинский		

1.462.1-10/80.2-090 СБ

Изделие закладное М (М3; М4)

Сборочный чертеж

Стадия	Масса	Масштаб
Р		5:1
Лист	Листов 1	

ЦНИИПРОМЗДАНИЙ

Инв. № подл. | Подпись и дата

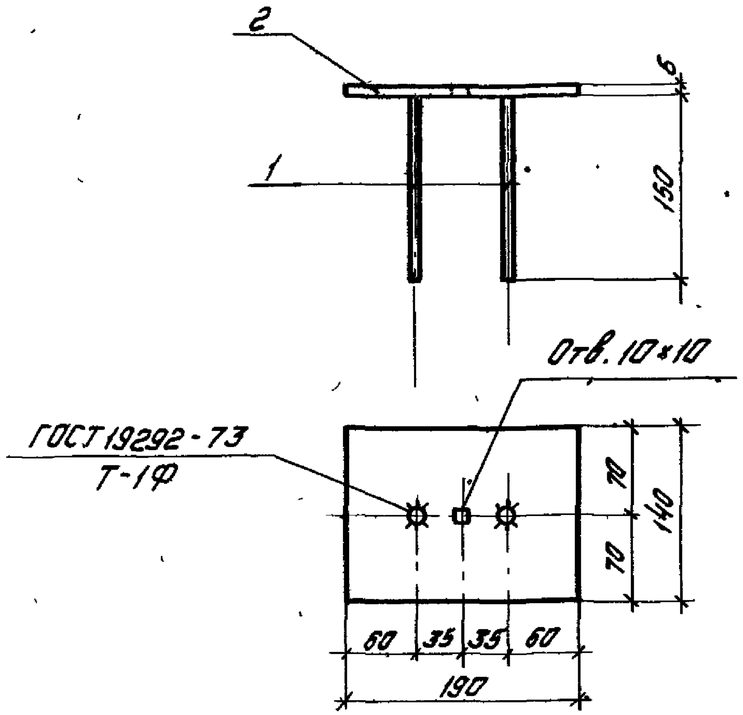

Формат	Зона	Поз.	Обозначение	Наименование	Кол.	Примечание
				Детали		
Б4		1	1.462.1-10/80.2-002-16	Стержень арматурный	2	
Б4		2	1.462.1-10/80.2-003-02	Полоса $\frac{-140\times6\ ГОСТ\ 103-76}{Вст3\ ГОСТ\ 535-79}$ ℓ=190	1	

Нач. отд	Розенблюм		
Гл. спец	Кан		
Рук. гр	Айзенберг		
Инженер	Семенова		
Проверил	Логвинский		

1.462.1-10/80.2-100

Изделие закладное М5

Стадия	Масса	Масштаб
Р	1,4	Б.М
Лист	Листов 1	

ЦНИИПРОМЗДАНИЙ

Инв. № подл. | Подпись и дата

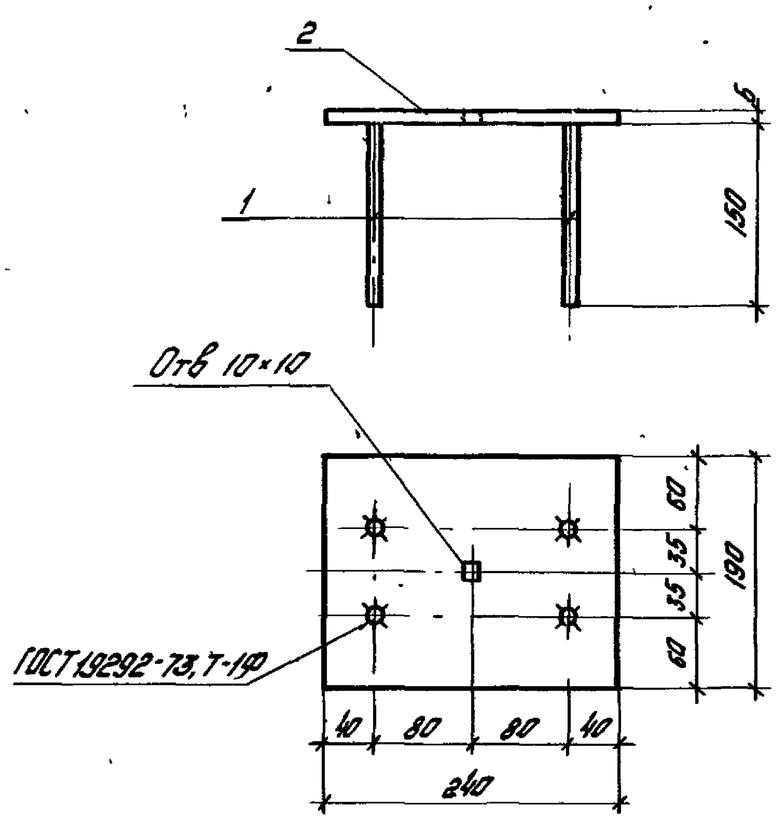

Формат	Зона	Поз.	Обозначение	Наименование	Кол.	Примечание
				Детали		
Б4		1	1.462.1-10/80.2-002-16	Стержень арматурный	4	
Б4		2	1.462.1-10/80.2-003-03	Полоса $\frac{-190\times6\ ГОСТ\ 103-76}{Вст3\ ГОСТ\ 535-79}$ ℓ=240	1	

Нач отд	Розенблюм		
Гл спец.	Кан		
Рук. гр.	Айзенберг		
Инженер	Семенова		
Проверил	Логвинский		

1.462.1-10/80.2-110

Изделие закладное М6

Стадия	Масса	Масштаб
Р	2,1	Б.М
Лист	Листов 1	

ЦНИИПРОМЗДАНИЙ

Инв. № подл. | Подпись и дата

Поз.	Обозначение	Наименование	Кол.	Примечание
		Документация		
	1.462.1-10/80.2-120СБ	Сборочный чертеж		
	Переменные данные для исполнений			
		1.462.1-10/80.2-120		М7
		Детали		
1	1.462.1-10/80.2-002-22	Стержень арматурный	2	
2	-50	Стержень арматурный	4	
3	1.462.1-10/80.2-004	Уголок $\frac{80\times7\ ГОСТ\ 8509-72}{Вст.3\ ГОСТ\ 535-79}$ ℓ=200	2	
		1.462.1-10/80.2-120-01		М8
		Детали		
1	1.462.1-10/80.2-002-21	Стержень арматурный	2	
2	-51	Стержень арматурный	4	
3	1.462.1-10/80.2-004-01	Уголок $\frac{90\times56\times5,5\ ГОСТ\ 8510-72}{Вст.3\ ГОСТ\ 535-79}$ ℓ=250	2	
		1.462.1-10/80.2-120-02		М9
		Детали		
1	1.462.1-10/80.2-002-23	Стержень арматурный	2	
2	-52	Стержень арматурный	4	
3	1.462.1-10/80.2-004-01	Уголок $\frac{90\times56\times5,5\ ГОСТ\ 8510-72}{Вст.3\ ГОСТ\ 535-79}$ ℓ=250	2	

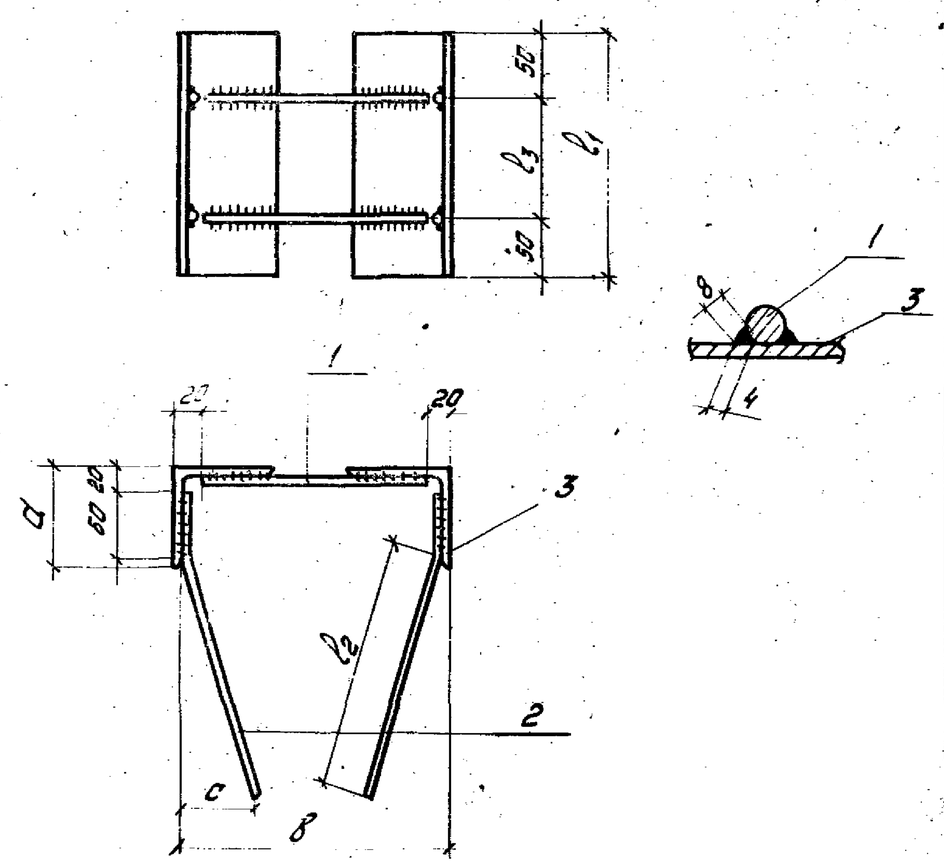

Обозначение	Марка	ℓ1 мм	ℓ2 мм	ℓ3 мм	в мм	с мм	d мм	Масса, кг
1.462.1-10/80.2-120	М7	200	200	100	220	60	80	4,2
-01	М8	250	100	150	200	80	90	3,7
-02	М9	250	140	150	220	100	90	3,8

1.462.1-10/80.2-120СБ

Нач. отд.	Розенблюм		
Гл. спец.	Кан		
Рук. гр.	Айзенберг		
Инженер	Семенова		
Проверил	Погвинский		

Изделие закладное М (М7; М8; М9) Сборочный чертеж

Стадия	Масса	Масштаб
Р	см. табл.	Б.М.
Лист	Листов 1	

ЦНИИПРОМЗДАНИЙ

Инв. № подл. | Подпись и дата

1.462.1-10/80.2-120

Нач. отд.	Розенблюм		
Гл. спец.	Кан		
Рук. гр.	Айзенберг		
Инженер	Семенова		
Проверил	Погвинский		

Изделие закладное М (М7; М8; М9)

Стадия	Лист	Листов
Р		1

ЦНИИПРОМЗДАНИЙ

Формат	Зона	Поз	Обозначение	Наименование	Кол	Примеч
				Документация		
А4			1462 1-10/80 2-130 СБ	Сборочный чертеж		-
			Переменные данные	Для исполнений		
				1462 1-10/80 2-130		М10
				Детали		
Б4		1	1462 1-10/80. 2-002-24	Стержень арматурный	6	
Б4		2	1462 1-10/80 2-003-04	Полоса $\frac{190\times12\ ГОСТ\ 103-76}{ВСТ3\ ГОСТ\ 535-79}$ ℓ=250	1	
				1462 1-10/80 2-130-01		М11
				Детали		
Б4		1	1462 1-10/80 2-002 -26	Стержень арматурный	6	
Б4		2	1462 1-10/80 2-003 -05	Полоса $\frac{210\times12\ ГОСТ\ 103-76}{ВСТ3\ ГОСТ\ 535-79}$ ℓ=250	1	
				1462 1-10/80 2-130-02		М12
				Детали		
Б4		1	1462 1-10/80 2-002 -24	Стержень арматурный	6	
Б4		2	-53	Стержень арматурный	2	
Б4		3	1462 1-10/80 2-003 -04	Полоса $\frac{190\times12\ ГОСТ\ 103-76}{ВСТ3\ ГОСТ\ 535-79}$ ℓ=250	1	
				1462 1-10/80 2-130-03		М13
				Детали		
Б4		1	1462 1-10/80 2-002 -26	Стержень арматурный	6	
Б4		2	-53	Стержень арматурный	2	
Б4		3	1462 1-10/80.2-003 -05	Полоса $\frac{210\times12\ ГОСТ\ 103-76}{ВСТ3\ ГОСТ\ 535-79}$ ℓ=250	1	

Инв.№ подл. | Подпись и дата

1462 1-10/80 2-130

Нач отд	Розенблют		
Гл.спец.	Кан		
Рук гр	Айзенберг		
Инжен	Семенова		
Провер	Погвинский		

Изделие закладное М (М10 ÷ М13)

Стадия	Лист	Листов
Р		1

ЦНИИПРОМЗДАНИЙ

Рис 1

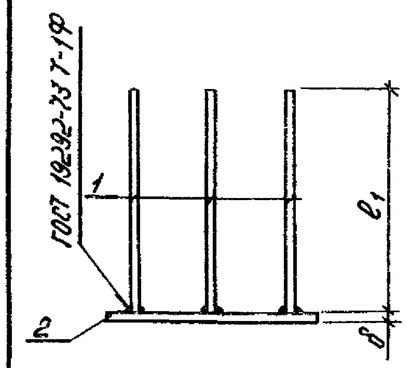

Рис 2

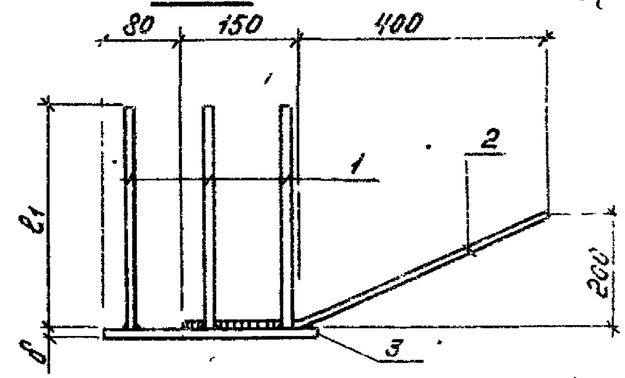

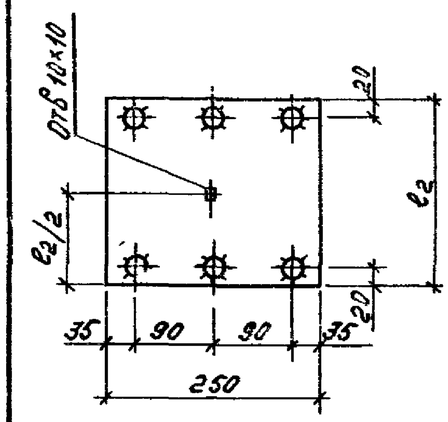

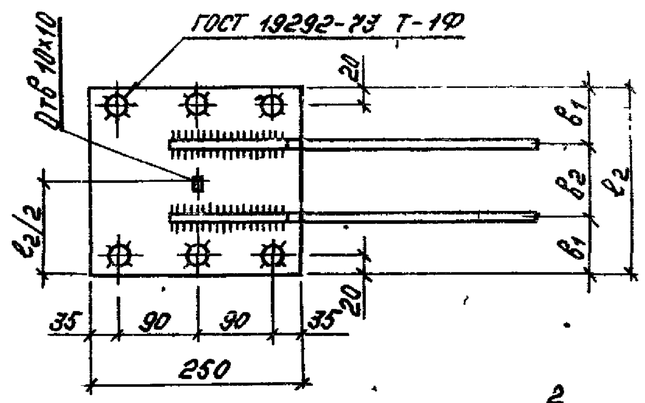

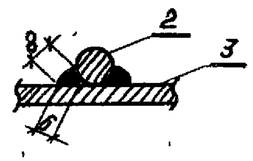

Обозначение	Марка	Рис	Размеры, мм δ	ℓ1	ℓ2	в1	в2	Масса кг
1462 1-10/80 2-130	М10	1	12	530	190	—	—	6.5
-01	М11	1	12	830	210	—	—	8.0
-02	М12	2	12	530	190	20	50	7.2
-03	М13	2	12	830	210	25	30	8.7

Инв.№ подл. | Подпись и дата

1462 1-10/80.2-130 СБ

Нач отд	Розенблют	
Гл спец.	Кан	
Рук гр	Айзенберг	
Инжен	Семенова	
Провер	Погвинский	

Изделие закладное М (М10 ÷ М13) Сборочный чертеж

Стадия	Масса	Масштаб
Р	см. табл	1:10

Лист | Листов 1

ЦНИИПРОМЗДАНИЙ

Обозначение	Марка	Ф, мм и класс стали *)	Длина, мм	Масса, кг	Примечание
1462.1-10/80 2-001	СТН1	16А-IV	6000	9,5	ГОСТ 5781-81
-01	СТН2	18А-IV		12,0	
-02	СТН3	20А-IV		14,8	
-03	СТН4	22А-IV		17,9	
-04	СТН5	14А-V		7,3	ГОСТ 5781-81
-05	СТН6	16А-V		9,5	
-06	СТН7	18А-V		12,0	
-07	СТН8	20А-V		14,8	
-08	СТН9	22А-V		17,9	
-09	СТН10	16АтVСК		9,6	ГОСТ 10884-81
-10	СТН11	18АтVСК		12,0	
-11	СТН12	20АтVСК		14,8	
-12	СТН13	22АтVСК		17,9	
-13	СТН14	18А-III в		12,0	ГОСТ 5781-81
-14	СТН15	20А-III в		14,8	
-15	СТН16	22А-III в		17,9	
-16	СТН17	25А-III в		23,0	
-17	СТН18	32А-III в		37,9	

1. *) В место арматуры классов А-IV и А-V может быть применена арматура классов, соответственно, Ат-IVв и АтV по ГОСТ 10884-81.

2 Длина предварительно напрягаемой арматуры указана теоретическая, действительную длину принимать в зависимости от способа натяжения и конструкции захватных приспособлений

Нач отд	Розенблюм		
Гл спец	Кан		
Рук гр.	Айзенберг		
Инженер	Семенова		
Проверил	Поливинский		

1462.1-10/80.2-001

Стержень напрягаемый СТН (СТН1 ÷ СТН35)

Стадия	Масса	Масштаб
Р	см. табл.	–
Лист 1	Листов 2	

ЦНИИПРОМЗДАНИЙ

Обозначение	Марка	Ф, мм и класс стали *)	Длина, мм	Масса, кг	Примечание 15
1462.1-10/80 2-001 -18	СТН19	16А-IV	9000	14,2	ГОСТ 5781-81
-19	СТН20	18А-IV		18,0	
-20	СТН21	20А-IV		22,2	
-21	СТН22	22А-IV		26,9	
-22	СТН23	16А-V		14,2	ГОСТ 5781-81
-23	СТН24	18А-V		18,0	
-24	СТН25	20А-V		22,2	
-25	СТН26	22А-V		26,9	
-26	СТН27	24АтVСК		10,9	ГОСТ 10884-81
-27	СТН28	18АтVСК		18,0	
-28	СТН29	20АтVСК		22,2	
-29	СТН30	22АтVСК		26,9	
-30	СТН31	18А-III в		18,0	ГОСТ 5781-81
-31	СТН32	20А-III в		22,2	
-32	СТН33	22А-III в		26,9	
-33	СТН34	25А-III в		34,7	
-34	СТН35	15К7		10,0	ГОСТ 13840-68*

Примечания см. лист 1

Инв. № подл. | Подпись и дата

1.462.1-10/80 2-001

Лист 2

18213-02 16

Обозначение	Ф, мм и класс стали	Длина, мм	Масса, кг	Примечание
1.462.1-10/80.2-002	5Вр-I	180	0,03	ГОСТ 6727-80
-01	5Вр-I	200	0,03	
-02	5Вр-I	290	0,04	
-03	5Вр-I	300	0,04	
-04	5Вр-I	310	0,04	
-05	5Вр-I	430	0,06	
-06	5Вр-I	540	0,08	
-07	5Вр-I	1000	0,14	
-08	5Вр-I	5440	0,78	
-09	5Вр-I	5900	0,85	
-10	5Вр-I	5940	0,86	
-11	5Вр-I	8440	1,22	
-12	5Вр-I	8940	1,29	
-13	6А-III	200	0,04	ГОСТ 5781-81
-14	6А-III	570	0,13	
-15	6А-III	870	0,19	
-16	8А-III	150	0,06	
-17	8А-III	200	0,08	
-18	8А-III	250	0,10	
-19	8А-III	570	0,23	
-20	8А-III	870	0,34	
-21	10А-III	160	0,10	
-22	10А-III	180	0,11	
-23	10А-III	200	0,12	
-24	10А-III	530	0,33	

Обозначение	Ф, мм и класс стали	Длина, мм	Масса, кг	Примечание
1.462.1-10/80.2-002-25	10А-III	570	0,35	ГОСТ 5781-81
-26	10А-III	830	0,51	
-27	10А-III	870	0,54	
-28	10А-III	5900	3,64	
-29	10А-III	8900	5,49	
-30	12А-III	8900	7,90	
-31	16А-III	8940	14,11	
-32	18А-III	100	0,20	
-33	20А-III	100	0,25	
-34	20А-III	4140	10,21	
-35	20А-III	4740	11,69	
-36	20А-III	5940	14,65	
-37	20А-III	8940	22,05	
-38	22А-III	5340	15,93	
-39	22А-III	8940	26,68	
-40	25А-III	4940	19,00	
-41	25А-III	5940	22,81	
-42	25А-III	8940	34,33	
-43	28А-III	4940	23,86	
-44	28А-III	5940	28,69	
-45	28А-III	8940	43,18	
-46	32А-III	4140	26,12	
-47	32А-III	5140	32,43	
-48	32А-III	5940	37,48	
-49	32А-III	8940	56,41	

Нач отд	Разенблют		
Гл спец.	Кан		
Рук гр	Айзенберг		
Инженер	Семенова		
Проверил	Поевинский		

1.462.1-10/80.2-002

Стержень арматурный

Стадия	Масса	Масштаб
Р	см табл	
Лист 1	Листов 3	

ЦНИИПРОМЗДАНИЙ

Подпись и дата

Инв. № подл.

1.462.1-10/80.2-002

Лист 2

Рис.1

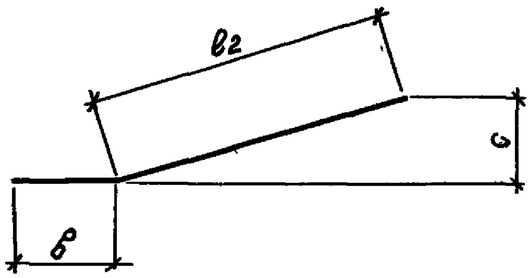

Обозначение	Рис	Ф, мм и кл. стали	Размеры, мм в	ℓ2	c	Длина мм	Масса кг	Примечание
1462.1-10/80.2-002 -50		10АIII	60	200	60	260	0.16	ГОСТ 5781-81
-51	1	10АIII	60	100	80	160	0.10	
-52		10АIII	60	140	100	200	0.12	
-53		10АIII	150	400	200	550	0.34	