ТИПОВЫЕ КОНСТРУКЦИИ, ИЗДЕЛИЯ И УЗЛЫ ЗДАНИЙ И СООРУЖЕНИЙ

СЕРИЯ 1.020-1/83

КОНСТРУКЦИИ КАРКАСА МЕЖВИДОВОГО ПРИМЕНЕНИЯ ДЛЯ МНОГОЭТАЖНЫХ ОБЩЕСТВЕННЫХ ЗДАНИЙ, ПРОИЗВОДСТВЕННЫХ И ВСПОМОГАТЕЛЬНЫХ ЗДАНИЙ ПРОМЫШЛЕННЫХ ПРЕДПРИЯТИЙ

ВЫПУСК 2-4

КОЛОННЫ СЕЧЕНИЕМ 400Х400 мм
ДЛЯ ЗДАНИЙ С ВЫСОТОЙ ЭТАЖА 2,8 м.
ПРОСТРАНСТВЕННЫЕ КАРКАСЫ

РАБОЧИЕ ЧЕРТЕЖИ

19834
ЦЕНА 1-25

ТИПОВЫЕ КОНСТРУКЦИИ, ИЗДЕЛИЯ И УЗЛЫ ЗДАНИЙ И СООРУЖЕНИЙ

СЕРИЯ 1.020-1/83

КОНСТРУКЦИИ КАРКАСА МЕЖВИДОВОГО ПРИМЕНЕНИЯ ДЛЯ МНОГОЭТАЖНЫХ ОБЩЕСТВЕННЫХ ЗДАНИЙ, ПРОИЗВОДСТВЕННЫХ И ВСПОМОГАТЕЛЬНЫХ ЗДАНИЙ ПРОМЫШЛЕННЫХ ПРЕДПРИЯТИЙ

ВЫПУСК 2-4

КОЛОННЫ СЕЧЕНИЕМ 400Х400 мм ДЛЯ ЗДАНИЙ С ВЫСОТОЙ ЭТАЖА 2,8 м. ПРОСТРАНСТВЕННЫЕ КАРКАСЫ

РАБОЧИЕ ЧЕРТЕЖИ

РАЗРАБОТАНЫ

ЦНИИЭП торгово-бытовых зданий и туристских комплексов

ДИРЕКТОР ИН-ТА В. ЛЕПСКИЙ

НАЧ. ОТДЕЛА Б. ВОЛЫНСКИЙ

ГЛ. ИНЖ. ПРОЕКТА Н. НИКОНОРОВА

ЦНИИ промзданий

ГЛ. ИНЖ. ИН-ТА В. ГРАНЕВ

НАЧ. ОТДЕЛА Э. КОДЫШ

НИИЖБ Госстроя СССР

ЗАМ. ДИРЕКТОРА ИН-ТА Н. КОРОВИН

РУК. ЛАБОРАТОРИИ А. ВАСИЛЬЕВ

Гипростроммаш

ГЛ. ИНЖЕНЕР ИН-ТА В. БУЗИНОВ

ГЛ. ТЕХНОЛОГ ОТДЕЛА АРМАТУРНЫХ РАБОТ Т. ЗАНЕВСКАЯ

УТВЕРЖДЕНЫ Госстроем СССР

ПОСТАНОВЛЕНИЕ ОТ 13.07.1984 г. N 112

ВВЕДЕНЫ В ДЕЙСТВИЕ С 01.09.1984 г.

19834 2

ОБОЗНАЧЕНИЕ	НАИМЕНОВАНИЕ	СТР
1.020-1/83.2-400	СОДЕРЖАНИЕ	2
1.020-1/83.2-400ТО	ТЕХНИЧЕСКОЕ ОПИСАНИЕ	2
1.020-1/83.2-401	КАРКАС ПРОСТРАНСТВЕННЫЙ КП	
	КП-1 ÷ КП-3	3
1.020-1/83.2-402	КАРКАС ПРОСТРАНСТВЕННЫЙ КП	
	КП-4 ÷ КП-6	5
1.020-1/83.2-403	КАРКАС ПРОСТРАНСТВЕННЫЙ КП	
	КП-7 ÷ КП-9	7
1.020-1/83.2-404	КАРКАС ПРОСТРАНСТВЕННЫЙ КП	
	КП-10 ÷ КП-13	9
1.020-1/83.2-405	КАРКАС ПРОСТРАНСТВЕННЫЙ КП	
	КП-14 ÷ КП-24	11
1.020-1/83.2-406	КАРКАС ПРОСТРАНСТВЕННЫЙ КП	
	КП-25 ÷ КП-31	14
1.020-1/83.2-407	КАРКАС ПРОСТРАНСТВЕННЫЙ КП	
	КП-32 ÷ КП-42	17
1.020-1/83.2-408	КАРКАС ПРОСТРАНСТВЕННЫЙ КП	
	КП-43 ÷ КП-44	21
1.020-1/83.2-409	КАРКАС ПРОСТРАНСТВЕННЫЙ КП	
	КП-45 ÷ КП-49	23
1.020-1/83.2-410	КАРКАС ПРОСТРАНСТВЕННЫЙ КП	
	КП-50 ÷ КП-60	25
1.020-1/83.2-400У	УЗЕЛ	29

ВЗАМ. ИНВ. № | ПОДПИСЬ И ДАТА | ИНВ. N ПОДЛ.

Нач.отд.	Волынский		1.020-1/83.2-400
Гл.контет.	Шац		
Н.контр.	Григорев		Содержание
ГИП	Колдашева		Стадия: Р; Лист: ; Листов: 1
Разраб.	Сливина		ЦНИИЭП торгово-бытовых зданий и туристских комплексов
Проверил	Никонорова		

Формат А4

Настоящий выпуск содержит рабочие чертежи пространственных каркасов колонн сечением 400×400 мм для выпуска 2-4.

Пространственные каркасы собираются из отдельных стержней и замкнутых хомутов при помощи контактной сварки. Соединение ненормированной прочности в соответствии с ГОСТ 14098-68

В зависимости от расчетных усилий предусмотрено изменение армирования пространственного каркаса по его длине. Это достигается обрывом продольной арматуры в вышерасположенных этажах колонны.

Диагональные связи должны привариваться к стержням продольной арматуры протяженными швами, длина швов не менее 5-ти диаметров арматуры связи.

Закладные детали МН-5 ÷ МН-8 должны быть зафиксированы в проектном положении в форме.

Закладные детали МН-2 привариваются к продольным стержням пространственного каркаса дуговой сваркой односторонним швом.

Сборку пространственных каркасов рекомендуется производить на автоматизированных линиях согласно указаниям выпуска 0-7. „Указания по заводской технологии изготовления изделий".

Перечень выпусков входящих в состав серии 1.020-1/83 приведен в выпуске 0-0

ВЗАМ. ИНВ. № | ПОДПИСЬ И ДАТА | ИНВ. № ПОДЛ.

Нач.отд.	Волынский		1.020-1/83.2-400ТО
Гл.констр	Шац		
ГИП	Никонорова		Техническое описание
Разработ.	Сливина		Стадия: Р; Лист: ; Листов: 1
Проверил	Колдашева		ЦНИИЭП торгово-бытовых зданий и туристских комплексов

19834 3

Формат А4

ФОРМАТ	ЗОНА	ПОЗ.	ОБОЗНАЧЕНИЕ	НАИМЕНОВАНИЕ	КОЛ.	ПРИМЕЧАНИЕ
				ДОКУМЕНТАЦИЯ		
А3			1.020-1/83.2-4 01СВ	СВОРОЧНЫЙ ЧЕРТЕЖ		
А3			1.020-1/83.2-4 00У	УЗЛЫ АРМАТУРНЫЕ		
А3			1.020-1/83.2-4 00ТО	ТЕХНИЧЕСКОЕ ОПИСАНИЕ		
			ПЕРЕМЕННЫЕ ДАННЫЕ	ДЛЯ ИСПОЛНЕНИЙ:		
				1.020-1/83.2-4 01		
				КП-1		
				СВОРОЧНЫЕ ЕДИНИЦЫ		
А4	1		1.020-1/83.2-15 09	СЕТКА КОСВ. АРМ. СКА-1	2	
А4	2		1.020-1/83.2-15 10	СЕТКА КОСВ. АРМ. СКА-2	3	
А4	3		1.020-1/83.2-15 02	СЕТКА С-2	1	
А4	4		1.020-1/83.2-15 05	ИЗДЕЛИЕ ЗАКЛАДНОЕ МН-2	4	
А4	5		1.020-1/83.2-15 12	ИЗДЕЛИЕ ЗАКЛАДНОЕ МН-6	1	
				ДЕТАЛИ		
				СТ. ОТД. ГОСТ 5781-82		
ВЧ	6		20.013.2030	Ф20 А-III L=2030	4	5.01КГ
А4	7		1.020-1/83.2-15 08-03	СТЕРЖЕНЬ ОТДЕЛЬНЫЙ	7	
				СТ. ОТД. ГОСТ 5781-82		
ВЧ	8		6.011.650	Ф6 А-I L=650	4	0.14КГ
				1.020-1/83.2-4 01-01		
				КП-2		
				СВОРОЧНЫЕ ЕДИНИЦЫ		
А4	1		1.020-1/83.2-15 09	СЕТКА КОСВ. АРМ. СКА-1	2	
А4	2		1.020-1/83.2-15 10	СЕТКА КОСВ. АРМ. СКА-2	3	
А4	3		1.020-1/83.2-15 02	СЕТКА С-2	1	
А4	4		1.020-1/83.2-15 05	ИЗДЕЛИЕ ЗАКЛАДНОЕ МН-2	4	
А4	5		1.020-1/83.2-15 11	ИЗДЕЛИЕ ЗАКЛАДНОЕ МН-5	1	
				ДЕТАЛИ		
				СТ. ОТД. ГОСТ 5781-82		
ВЧ	6		20.013.2030	Ф20 А-III L=2030	4	5.01КГ
А4	7		1.020-1/83.2-15 08-03	СТЕРЖЕНЬ ОТДЕЛЬНЫЙ	7	
				СТ. ОТД. ГОСТ 5781-82		
ВЧ	8		6.011.650	Ф6 А-I L=650	4	0.14КГ
				1.020-1/83.2-4 01-02		
				КП-3		
				СВОРОЧНЫЕ ЕДИНИЦЫ		
А4	1		1.020-1/83.2-15 09	СЕТКА КОСВ. АРМ. СКА-1	2	
А4	2		1.020-1/83.2-15 10	СЕТКА КОСВ. АРМ. СКА-2	3	
А4	3		1.020-1/83.2-15 02	СЕТКА С-2	1	
А4	4		1.020-1/83.2-15 05	ИЗДЕЛИЕ ЗАКЛАДНОЕ МН-2	4	
				ДЕТАЛИ		

ГРИГОР

ОПЕРАТОР ТЛП КОРТ

ЭПВЦ КиевЗНИИЭП

ВЗАМ ИНВ № | ПОДПИСЬ И ДАТА | ИНВ № ПОДЛ

НАЧ.ОТД.	Волынский		1.020-1/83.2-4 01
Н.КОНТР.	Григорев		
ГЛ.КОНСТР	Шац		
ГИП	Колдашева		КАРКАС ПРОСТРАНСТВЕННЫЙ КП-I - КП-3
РАЗРАБ.	Сливина		
ПРОВЕРИЛ	Никонорова		
ИСПОЛНИЛ	Богданова		

СТАДИЯ	ЛИСТ	ЛИСТОВ
Р	I	2

ЦНИИЭП торгово-бытовых зданий и туристских комплексов

ФОРМАТ А4

ФОРМАТ	ЗОНА	ПОЗ.	ОБОЗНАЧЕНИЕ	НАИМЕНОВАНИЕ	КОЛ	ПРИМЕЧАНИЕ
				СТ. ОТД. ГОСТ 5781-82		
ВЧ	6		20.013.2030	Ф20 А-III L=2030	4	5.01КГ
А4	7		1.020-1/83.2-15 08-03	СТЕРЖЕНЬ ОТДЕЛЬНЫЙ	7	
				СТ. ОТД. ГОСТ 5781-82		
ВЧ	8		6.011.650	Ф6 А-I L=650	4	0.14КГ

ГРИГОР

ОПЕРАТОР ТЛП КОРТ

ЭПВЦ Киев ЗНИИЭП

ВЗАМ ИНВ № | ПОДПИСЬ И ДАТА | ИНВ № ПОДЛ

1.020-1/83.2-4 01

ЛИСТ 2

19834 4

ФОМАТ А4

ОБОЗНАЧЕНИЕ	МАРКА	РИС.	МАССА, кг
I.020-I/83.2-4 0I	КП-I	I	5I,88
-0I	КП-2	2	45,9I
-02	КП-3	3	36,83

N УЗЛА	N ДОКУМЕНТА
1	1.020-1/83.2-4 00У Л 1
2	Л 1
3	Л 1
6	Л 2
8	Л 3
15	Л 2

РИС. 1

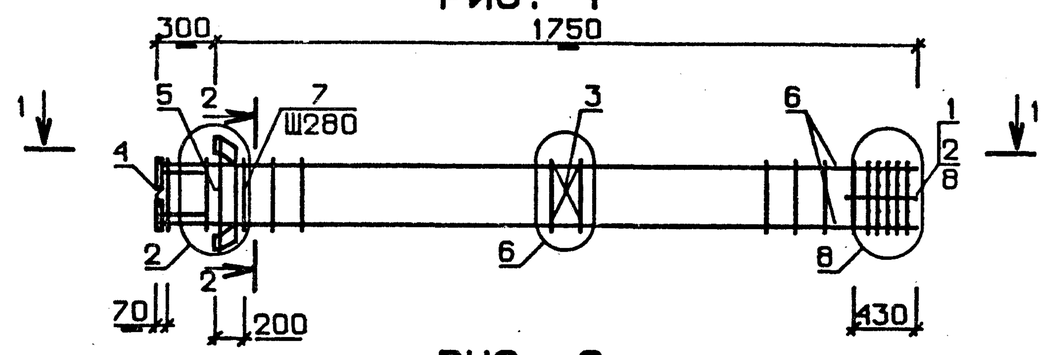

РИС. 2

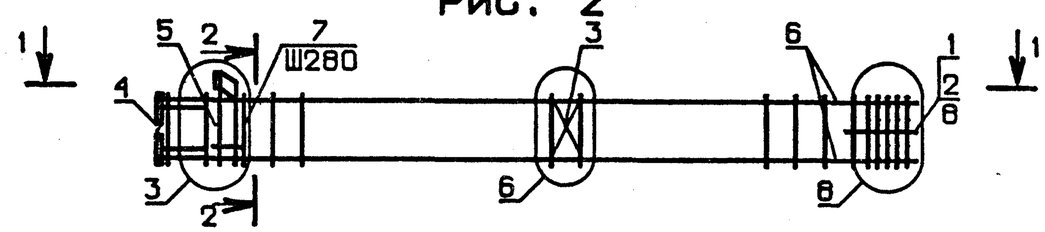

РИС. 3

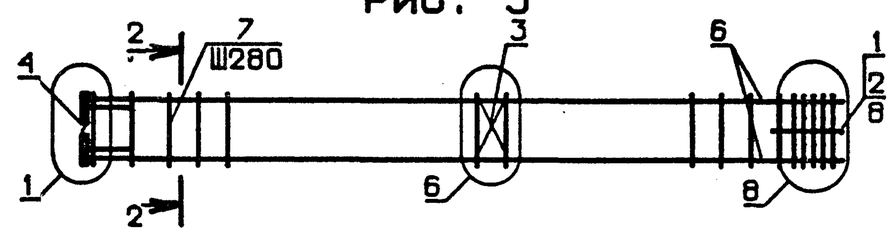

1-1

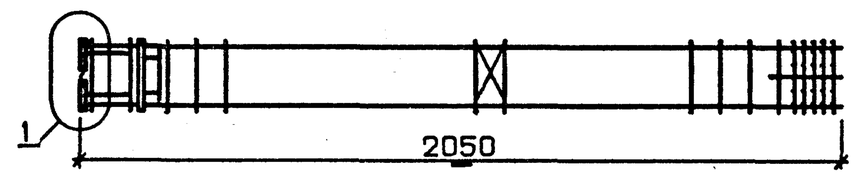

2-2

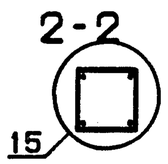

НАЧ. ОТД.	Волынский		
НКОНТР	Григорев		
ГПКОНСТР	Шац		
ГИП	Колдашева		
РАЗРАБ.	Сливина		
ПРОВЕРИЛ	Никонорова		
ЦНИИЭП	Богданова		

1.020-1/83.2-4 01 СБ

КАРКАС ПРОСТРАНСТВЕННЫЙ КП

СТАДИЯ	МАССА	МАСШТАБ
Р	СМ ТАБЛ	
ЛИСТ	ЛИСТОВ 1	

ЦНИИЭП торгово-бытовых зданий и туристских

ЭПВЦ КиевЗНИИЭП

ОПЕРАТОР ТЛП КОРТ

ЗУЕНКО

ВЗАМ. ИНВ. № | ПОДПИСЬ И ДАТА | ИНВ. N ПОДЛ.

ФОРМАТ	ЗОНА	ПОЗ.	ОБОЗНАЧЕНИЕ	НАИМЕНОВАНИЕ	КОЛ.	ПРИМЕЧАНИЕ
				ДОКУМЕНТАЦИЯ		
А3			1.020-1/83.2-4 02СБ	СБОРОЧНЫЙ ЧЕРТЕЖ		
А3			1.020-1/83.2-4 00У	УЗЛЫ АРМАТУРНЫЕ		
А3			1.020-1/83.2-4 00ТО	ТЕХНИЧЕСКОЕ ОПИСАНИЕ		
			ПЕРЕМЕННЫЕ ДАННЫЕ	ДЛЯ ИСПОЛНЕНИЙ:		
				1.020-1/83.2-4 02 КП-4		
				СБОРОЧНЫЕ ЕДИНИЦЫ		
А4	1		1.020-1/83.2-15 09	СЕТКА КОСВ. АРМ. СКА-1	2	
А4	2		1.020-1/83.2-15 10	СЕТКА КОСВ. АРМ. СКА-2	3	
А4	3		1.020-1/83.2-15 02	СЕТКА С-2	3	
А4	4		1.020-1/83.2-15 05	ИЗДЕЛИЕ ЗАКЛАДНОЕ МН-2	4	
А4	5		1.020-1/83.2-15 12	ИЗДЕЛИЕ ЗАКЛАДНОЕ МН-6	3	
				ДЕТАЛИ		
				СТ. ОТД. ГОСТ 5781-82		
ВЧ	6		20.013.7630	Ф20 А-III L=7630	4	18.8КГ
А4	7		1.020-1/83.2-15 08-03	СТЕРЖЕНЬ ОТДЕЛЬНЫЙ	27	
				СТ. ОТД. ГОСТ 5781-82		
ВЧ	8		6.011.650	Ф6 А-I L=650	4	0.14КГ
				1.020-1/83.2-4 02-01 КП-5		
				СБОРОЧНЫЕ ЕДИНИЦЫ		
А4	1		1.020-1/83.2-15 09	СЕТКА КОСВ. АРМ. СКА-1	2	
А4	2		1.020-1/83.2-15 10	СЕТКА КОСВ. АРМ. СКА-2	3	
А4	3		1.020-1/83.2-15 02	СЕТКА С-2	3	
А4	4		1.020-1/83.2-15 05	ИЗДЕЛИЕ ЗАКЛАДНОЕ МН-2	4	
А4	5		1.020-1/83.2-15 11	ИЗДЕЛИЕ ЗАКЛАДНОЕ МН-5	3	
				ДЕТАЛИ		
				СТ. ОТД. ГОСТ 5781-82		
ВЧ	6		20.013.7630	Ф20 А-III L=7630	4	18.8КГ
А4	7		1.020-1/83.2-15 08-03	СТЕРЖЕНЬ ОТДЕЛЬНЫЙ	27	
				СТ. ОТД. ГОСТ 5781-82		
ВЧ	8		6.011.650	Ф6 А-I L=650	4	0.14КГ
				1.020-1/83.2-4 02-02 КП-6		
				СБОРОЧНЫЕ ЕДИНИЦЫ		
А4	1		1.020-1/83.2-15 09	СЕТКА КОСВ. АРМ. СКА-1	2	
А4	2		1.020-1/83.2-15 10	СЕТКА КОСВ. АРМ. СКА-2	3	
А4	3		1.020-1/83.2-15 02	СЕТКА С-2	3	
А4	4		1.020-1/83.2-15 05	ИЗДЕЛИЕ ЗАКЛАДНОЕ МН-2	4	
				ДЕТАЛИ		

ФОРМАТ	ЗОНА	ПОЗ.	ОБОЗНАЧЕНИЕ	НАИМЕНОВАНИЕ	КОЛ	ПРИМЕЧАНИЕ
				СТ. ОТД. ГОСТ 5781-82		
ВЧ	6		20.013.7630	Ф20 А-III L=7630	4	18.8КГ
А4	7		1.020-1/83.2-15 08-03	СТЕРЖЕНЬ ОТДЕЛЬНЫЙ	27	
				СТ. ОТД. ГОСТ 5781-82		
ВЧ	8		6.011.650	Ф6 А-I L=650	4	0.14КГ

НАЧ.ОТД.	Волынский		1.020-1/83.2-4 02
Н.КОНТР.	Григорев		
ГЛ.КОНСТР	Шац		
ГИП	Колдашева		КАРКАС ПРОСТРАНСТВЕННЫЙ КП-4 - КП-6
РАЗРАБ.	Богданова		
ПРОВЕРИЛ	Никонорова		

СТАДИЯ	ЛИСТ	ЛИСТОВ
Р	1	2

ЦНИИЭП торгово-бытовых зданий и туристских комплексов

ЭПВЦ Киев ЗНИИЭП

ОПЕРАТОР ТЛП КОРТ

ГРИГОР

ВЗАМ. ИНВ.№ | ПОДПИСЬ И ДАТА | ИНВ.№ ПОДЛ

РИС. 1

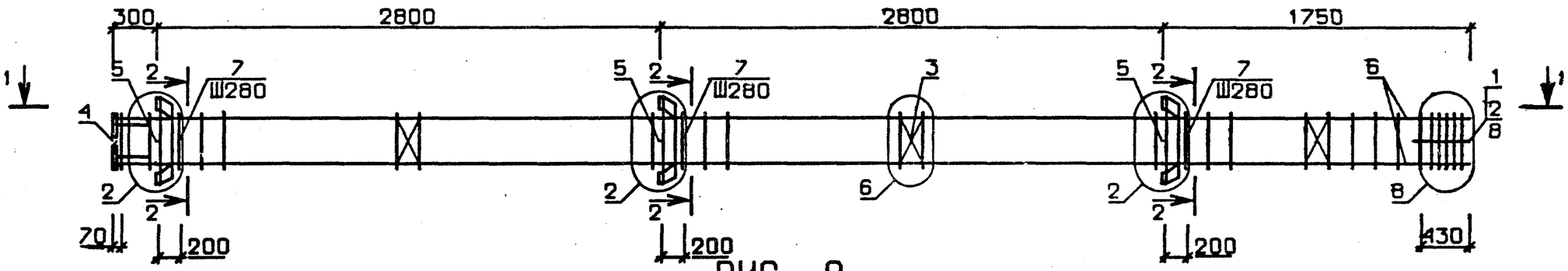

РИС. 2

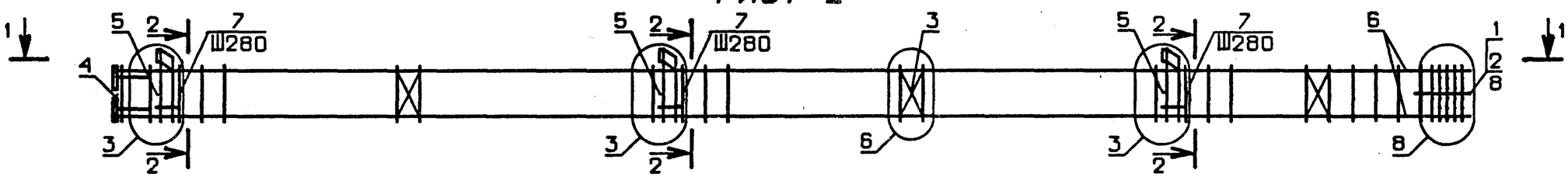

РИС. 3

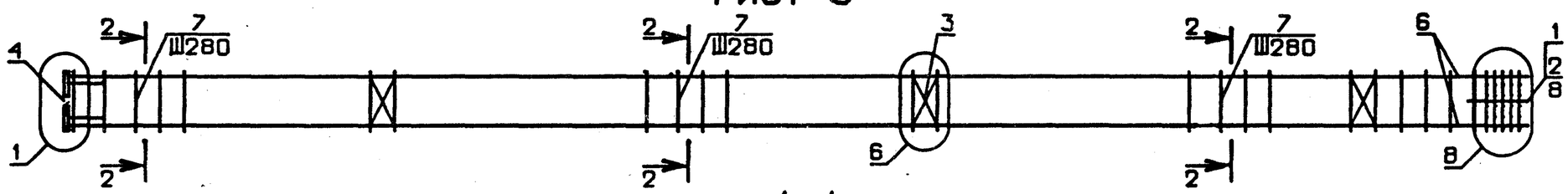

1 - 1

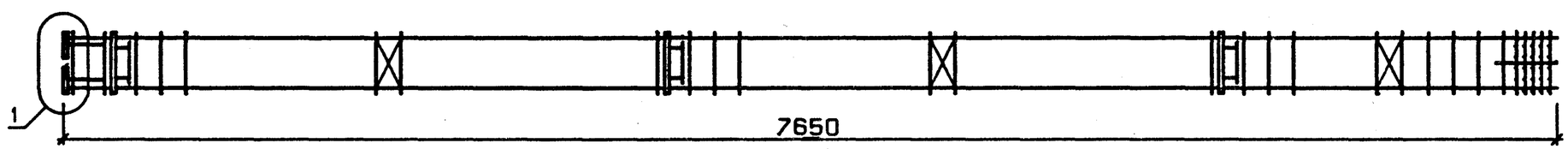

ОБОЗНАЧЕНИЕ	МАРКА	РИС	МАССА, кг
I.020-I/83.2-4 02	КП-4	I	I45,52
-0I	КП-5	2	I27,62
-02	КП-6	3	I00,39

N УЗЛА	N ДОКУМЕНТА
1	1.020-1/83.2-4 ООУ Л1
2	Л1
3	Л1
6	Л2
8	Л3
15	Л2

2-2

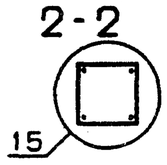

НАЧ. ОТД.	Волынский	
Н.КОНТР	Григорев	
ГЛ.КОНСТР	Шац	
ГИП	Никонорова	
РАЗРАБ.	Богданова	
ПРОВЕРИЛ	Колдашева	
ИСПОЛНИЛ	Сливина	

1.020-1/83.2-4 02 СБ

КАРКАС ПРОСТРАНСТВЕННЫЙ КП

СТАДИЯ	МАССА	МАСШТАБ
Р	СМ ТАБЛ	
ЛИСТ	ЛИСТОВ 1	

ЦНИИЭП торгово-бытовых зданий и туристских комплексов

ЭПВЦ КиевЗНИИЭП | ОПЕРАТОР ТЛП КОРТ | ЗУЕНКО

ВЗАМ. ИНВ № | ПОДПИСЬ И ДАТА | ИНВ № ПОДЛ

ФОРМАТ	ЗОНА	ПОЗ	ОБОЗНАЧЕНИЕ	НАИМЕНОВАНИЕ	КОЛ.	ПРИМЕЧАНИЕ
				ДОКУМЕНТАЦИЯ		
А3			1.020-1/83.2-4 03СБ	СБОРОЧНЫЙ ЧЕРТЕЖ		
А3			1.020-1/83.2-4 00У	УЗЛЫ АРМАТУРНЫЕ		
А3			1.020-1/83.2-4 00ТО	ТЕХНИЧЕСКОЕ ОПИСАНИЕ		
			ПЕРЕМЕННЫЕ ДАННЫЕ	ДЛЯ ИСПОЛНЕНИЙ:		
				1.020-1/83.2-4 03		
				КП-7		
				СБОРОЧНЫЕ ЕДИНИЦЫ		
А4	1		1.020-1/83.2-15 09	СЕТКА КОСВ. АРМ. СКА-1	2	
А4	2		1.020-1/83.2-15 10	СЕТКА КОСВ. АРМ. СКА-2	3	
А4	3		1.020-1/83.2-15 02	СЕТКА С-2	4	
А4	4		1.020-1/83.2-15 05	ИЗДЕЛИЕ ЗАКЛАДНОЕ МН-2	4	
А4	5		1.020-1/83.2-15 12	ИЗДЕЛИЕ ЗАКЛАДНОЕ МН-6	4	
				ДЕТАЛИ		
				СТ. ОТД. ГОСТ 5781-82		
ВЧ	6		20.013.10430	Ф20 А-Ш L=10430	4	25.7КГ
А4	7		1.020-1/83.2-15 08-03	СТЕРЖЕНЬ ОТДЕЛЬНЫЙ	37	
				СТ. ОТД. ГОСТ 5781-82		
ВЧ	8		6.011.650	Ф6 А-I L=650	4	0.14КГ
				1.020-1/83.2-4 03-01		
				КП-8		
				СБОРОЧНЫЕ ЕДИНИЦЫ		
А4	1		1.020-1/83.2-15 09	СЕТКА КОСВ. АРМ. СКА-1	2	
А4	2		1.020-1/83.2-15 10	СЕТКА КОСВ. АРМ. СКА-2	3	
А4	3		1.020-1/83.2-15 02	СЕТКА С-2	4	
А4	4		1.020-1/83.2-15 05	ИЗДЕЛИЕ ЗАКЛАДНОЕ МН-2	4	
А4	5		1.020-1/83.2-15 11	ИЗДЕЛИЕ ЗАКЛАДНОЕ МН-5	4	
				ДЕТАЛИ		
				СТ. ОТД. ГОСТ 5781-82		
ВЧ	6		20.013.10430	Ф20 А-Ш L=10430	4	25.7КГ
А4	7		1.020-1/83.2-15 08-03	СТЕРЖЕНЬ ОТДЕЛЬНЫЙ	37	
				СТ. ОТД. ГОСТ 5781-82		
ВЧ	8		6.011.650	Ф6 А-I L=650	4	0.14КГ
				1.020-1/83.2-4 03-02		
				КП-9		
				СБОРОЧНЫЕ ЕДИНИЦЫ		
А4	1		1.020-1/83.2-15 09	СЕТКА КОСВ. АРМ. СКА-1	2	
А4	2		1.020-1/83.2-15 10	СЕТКА КОСВ. АРМ. СКА-2	3	
А4	3		1.020-1/83.2-15 02	СЕТКА С-2	4	
А4	4		1.020-1/83.2-15 05	ИЗДЕЛИЕ ЗАКЛАДНОЕ МН-2	4	
				ДЕТАЛИ		

ФОРМАТ	ЗОНА	ПОЗ.	ОБОЗНАЧЕНИЕ	НАИМЕНОВАНИЕ	КОЛ	ПРИМЕЧАНИЕ
				СТ. ОТД. ГОСТ 5781-82		
ВЧ	6		20.013.10430	Ф20 А-Ш L=10430	4	25.7КГ
А4	7		1.020-1/83.2-15 08-03	СТЕРЖЕНЬ ОТДЕЛЬНЫЙ	37	
				СТ. ОТД. ГОСТ 5781-82		
ВЧ	8		6.011.650	Ф6 А-I L=650	4	0.14КГ

НАЧ.ОТД.	Волынский		1.020-1/83.2-4 03
Н.КОНТР.	Григорев		
ГЛ.КОНСТР	Шац		
ГИП	Никонорова		КАРКАС ПРОСТРАНСТВЕННЫЙ КП-7 - КП-9
РАЗРАБ.	Лакеева		
ПРОВЕРИЛ	Колдашева		
ИСПОЛНИЛ	Богданова		

СТАДИЯ	ЛИСТ	ЛИСТОВ
Р	I	2

ЦНИИЭП торгово-бытовых зданий и туристских комплексов

ЭПВЦ Киев ЗНИИЭП

ОПЕРАТОР ТЛП КОРТ

ГРИГОР

ВЗАМ. ИНВ. № | ПОДПИСЬ И ДАТА | ИНВ. № ПОДЛ

ЭПВЦ КиевЗНИИЭП | ОПЕРАТОР ТЛП КОРТ | ЗУЕНКО

РИС. 1

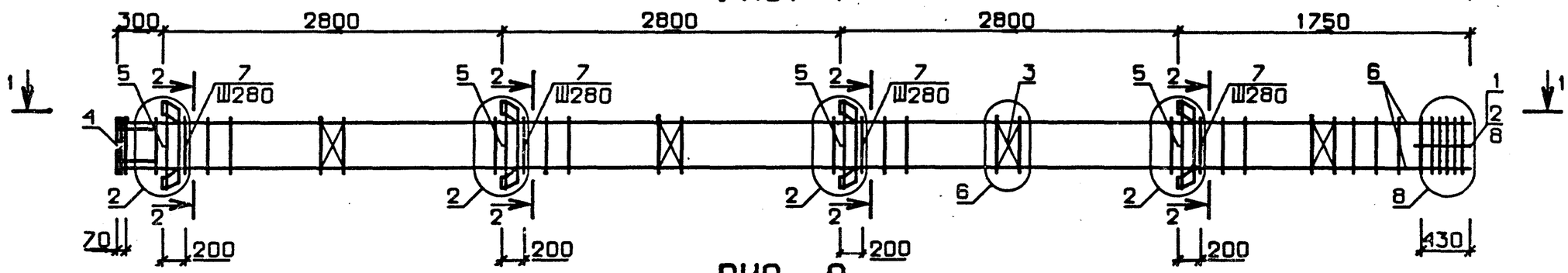

РИС. 2

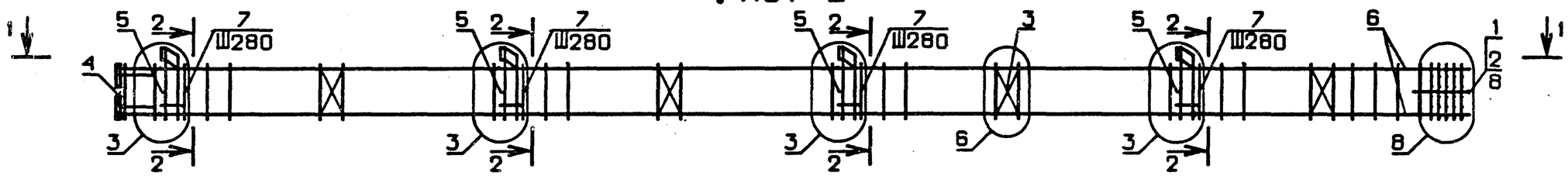

РИС. 3

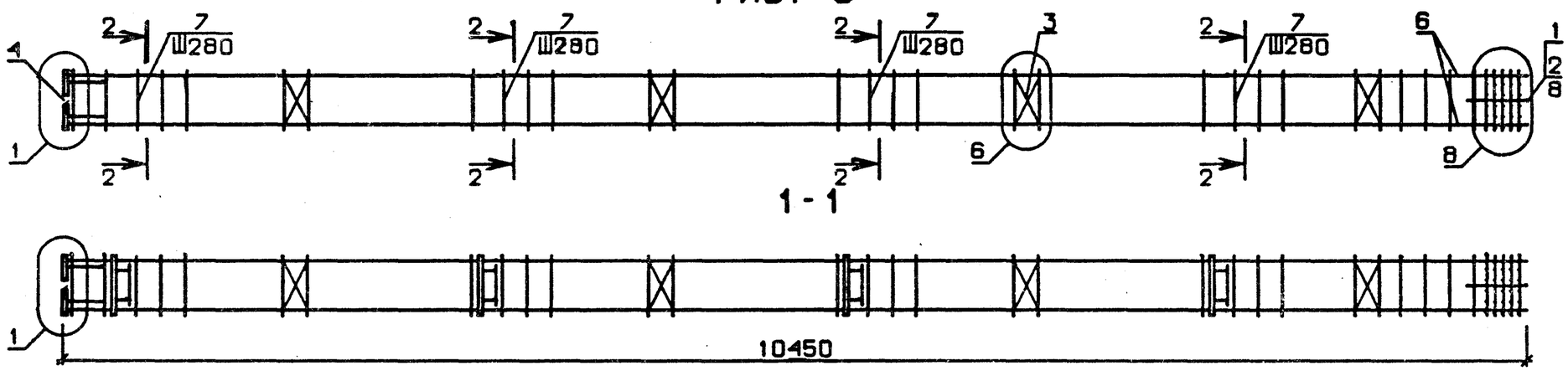

1-1

ОБОЗНАЧЕНИЕ	МАРКА	РИС.	МАССА, кг
I.020-I/83.2-4 03	КП-7	I	I92,35
-0I	КП-8	2	I68,47
-02	КП-9	3	I32,I7

N УЗЛА	N ДОКУМЕНТА
1	1.020-1/83.2-4 ООУ Л 1
2	Л 1
3	Л 1
6	Л 2
8	Л 3
15	Л 2

2-2

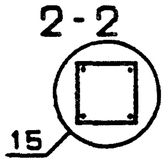

НАЧ. ОТД.	Волынский	
Н.КОНТР	Григорев	
ГЛ.КОНСТР	Шац	
ГИП	Никонорова	
РАЗРАБ.	Лакеева	
ПРОВЕРИЛ	Колдашева	
ИСПОЛНИЛ	Богданова	

1.020-1/83.2-4 03 СБ

КАРКАС ПРОСТРАНСТВЕННЫЙ КП

СТАДИЯ	МАССА	МАСШТАБ
Р	СМ ТАБЛ	

ЛИСТ | ЛИСТОВ 1

ЦНИИЭП торгово-бытовых зданий и туристских комплексов

ВЗАМ. ИНВ № | ПОДПИСЬ И ДАТА | ИНВ № ПОДЛ.

19834 9

ФОРМАТ А3

ФОРМАТ	ЗОНА	ПОЗ.	ОБОЗНАЧЕНИЕ	НАИМЕНОВАНИЕ	КОЛ.	ПРИМЕЧАНИЕ
				ДОКУМЕНТАЦИЯ		
А3			1.020-1/83.2-4 04СБ	СБОРОЧНЫЙ ЧЕРТЕЖ		
А3			1.020-1/83.2-4 00У	УЗЛЫ АРМАТУРНЫЕ		
А3			1.020-1/83.2-4 00ТО	ТЕХНИЧЕСКОЕ ОПИСАНИЕ		
			ПЕРЕМЕННЫЕ ДАННЫЕ	ДЛЯ ИСПОЛНЕНИЙ:		
				1.020-1/83.2-4 04		
				КП-10		
				СБОРОЧНЫЕ ЕДИНИЦЫ		
А4	1		1.020-1/83.2-15 09	СЕТКА КОСВ. АРМ. СКА-1	2	
А4	2		1.020-1/83.2-15 10	СЕТКА КОСВ. АРМ. СКА-2	3	
А4	3		1.020-1/83.2-15 02	СЕТКА С-2	5	
А4	4		1.020-1/83.2-15 05	ИЗДЕЛИЕ ЗАКЛАДНОЕ МН-2	4	
А4	5		1.020-1/83.2-15 11	ИЗДЕЛИЕ ЗАКЛАДНОЕ МН-5	5	
				ДЕТАЛИ		
				СТ. ОТД. ГОСТ 5781-82		
БЧ	6		20.013.13230	Ф20 А-III L=13230	4	32.6КГ
А4	7		1.020-1/83.2-15 08-03	СТЕРЖЕНЬ ОТДЕЛЬНЫЙ	47	
				СТ. ОТД. ГОСТ 5781-82		
БЧ	8		6.011.650	Ф6 А-I L=650	4	0.14КГ
				1.020-1/83.2-4 04-01		
				КП-11		
				СБОРОЧНЫЕ ЕДИНИЦЫ		
А4	1		1.020-1/83.2-15 09	СЕТКА КОСВ. АРМ. СКА-1	2	
А4	2		1.020-1/83.2-15 10	СЕТКА КОСВ. АРМ. СКА-2	3	
А4	3		1.020-1/83.2-15 02	СЕТКА С-2	5	
А4	4		1.020-1/83.2-15 05	ИЗДЕЛИЕ ЗАКЛАДНОЕ МН-2	4	
				ДЕТАЛИ		
				СТ. ОТД. ГОСТ 5781-82		
БЧ	6		20.013.13230	Ф20 А-III L=13230	4	32.6КГ
А4	7		1.020-1/83.2-15 08-03	СТЕРЖЕНЬ ОТДЕЛЬНЫЙ	47	
				СТ. ОТД. ГОСТ 5781-82		
БЧ	8		6.011.650	Ф6 А-I L=650	4	0.14КГ
				1.020-1/83.2-4 04-02		
				КП-12		
				СБОРОЧНЫЕ ЕДИНИЦЫ		
А4	1		1.020-1/83.2-15 09-01	СЕТКА КОСВ. АРМ. СКА-3	2	
А4	2		1.020-1/83.2-15 10-01	СЕТКА КОСВ. АРМ. СКА-4	3	
А4	3		1.020-1/83.2-15 02	СЕТКА С-2	5	
А4	4		1.020-1/83.2-15 05	ИЗДЕЛИЕ ЗАКЛАДНОЕ МН-2	4	
А4	5		1.020-1/83.2-15 12	ИЗДЕЛИЕ ЗАКЛАДНОЕ МН-6	5	
				ДЕТАЛИ		

ГРИГОР

ОПЕРАТОР ТЛП КОРТ

ЭПВЦ Киев ЗНИИЭП

ВЗАМ ИНВ № | ПОДПИСЬ И ДАТА | ИНВ № ПОДЛ

НАЧ.ОТД.	Волынский		1.020-1/83.2-4 04
Н.КОНТР.	Григорев		
ГЛ.КОНСТР	Шац		
ГИП	Колдашева		КАРКАС ПРОСТРАНСТВЕННЫЙ КП-10 - КП-13
РАЗРАБ.	Сливина		
ПРОВЕРИЛ	Никонорова		
ИСПОЛНИЛ	Богданова		

СТАДИЯ	ЛИСТ	ЛИСТОВ
Р	1	2

ЦНИИЭП торгово-бытовых зданий и туристских комплексов

ФОРМАТ А4

ФОРМАТ	ЗОНА	ПОЗ.	ОБОЗНАЧЕНИЕ	НАИМЕНОВАНИЕ	КОЛ	ПРИМЕЧАНИЕ
				СТ. ОТД. ГОСТ 5781-82		
БЧ	6		20.013.13230	Ф20 А-III L=13230	4	32.6КГ
А4	7		1.020-1/83.2-15 08-03	СТЕРЖЕНЬ ОТДЕЛЬНЫЙ	47	
				СТ. ОТД. ГОСТ 5781-82		
БЧ	8		6.011.650	Ф6 А-I L=650	4	0.14КГ
				1.020-1/83.2-4 04-03		
				КП-13		
				СБОРОЧНЫЕ ЕДИНИЦЫ		
А4	1		1.020-1/83.2-15 09-01	СЕТКА КОСВ. АРМ. СКА-3	2	
А4	2		1.020-1/83.2-15 10-01	СЕТКА КОСВ. АРМ. СКА-4	3	
А4	3		1.020-1/83.2-15 02	СЕТКА С-2	5	
А4	4		1.020-1/83.2-15 05	ИЗДЕЛИЕ ЗАКЛАДНОЕ МН-2	4	
А4	5		1.020-1/83.2-15 11	ИЗДЕЛИЕ ЗАКЛАДНОЕ МН-5	5	
				ДЕТАЛИ		
				СТ. ОТД. ГОСТ 5781-82		
БЧ	6		20.013.13230	Ф20 А-III L=13230	4	32.6КГ
А4	7		1.020-1/83.2-15 08-03	СТЕРЖЕНЬ ОТДЕЛЬНЫЙ	47	
				СТ. ОТД. ГОСТ 5781-82		
БЧ	8		6.011.650	Ф6 А-I L=650	4	0.14КГ

ГРИГОР

ОПЕРАТОР ТЛП КОРТ

ЭПВЦ Киев ЗНИИЭП

ВЗАМ ИНВ № | ПОДПИСЬ И ДАТА | ИНВ № ПОДЛ

1.020-1/83.2-4 04

ЛИСТ 2

ФОРМАТ А4

19834 10

ЭПВЦ КиевЗНИИЭП | ОПЕРАТОР ТПП КОРТ | ЗУЕНКО

РИС. 1

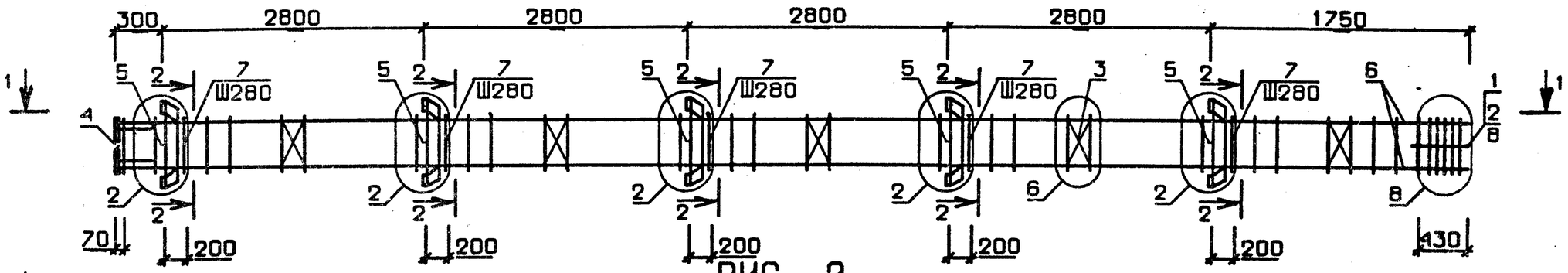

РИС. 2

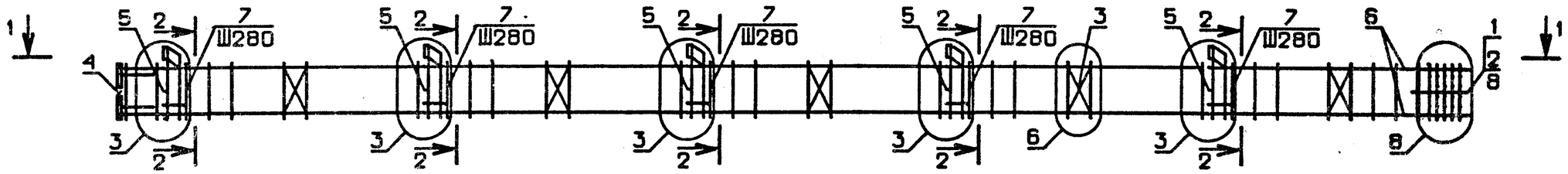

РИС. 3

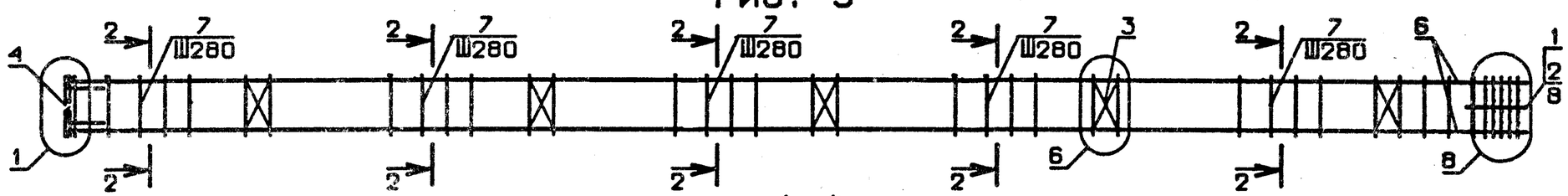

1 - 1

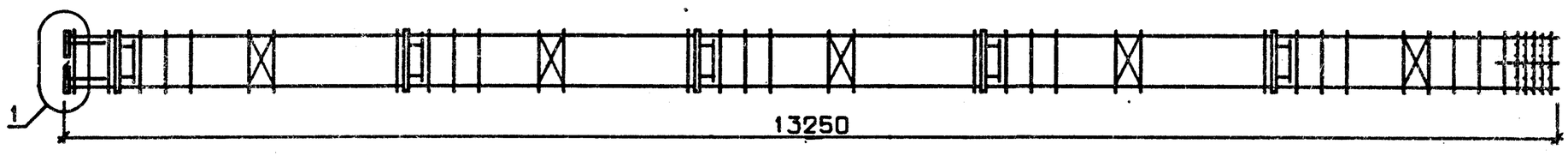

N УЗЛА	N ДОКУМЕНТА
1	1.020-1/83.2-4 ООУ Л 1
2	Л 1
3	Л 1
6	Л 2
8	Л 3
15	Л 2

ОБОЗНАЧЕНИЕ	МАРКА	РИС.	МАССА,КГ
I.020-I/83.2-4 04	КП-I0	2	209,33
-0I	КП-II	3	I63,95
-02	КП-I2	I	244,00
-03	КП-I3	2	2I4,I6

2-2

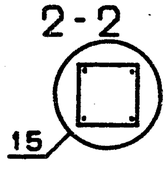

НАЧ. ОТД.	Волынский	
Н.КОНТР	Григорев	
ГЛ.КОНСТР	Шац	
ГИП	Колдашева	
РАЗРАБ.	Сливина	
ПРОВЕРИЛ	Никонорова	
ИСПОЛНИЛ	Богданова	

1.020-1/83.2-4 04 СБ

КАРКАС ПРОСТРАНСТВЕННЫЙ КП

СТАДИЯ	МАССА	МАСШТАБ
Р	СМ ТАБЛ	

ЛИСТ | ЛИСТОВ 1

ЦНИИЭП торгово-бытовых зданий и туристских комплексов

ВЗАМ. ИНВ.№ | ПОДПИСЬ И ДАТА | ИНВ №ПОДЛ.

10931-11

ФОРМАТ	ЗОНА	ПОЗ.	ОБОЗНАЧЕНИЕ	НАИМЕНОВАНИЕ	КОЛ.	ПРИМЕЧАНИЕ
				ДОКУМЕНТАЦИЯ		
А3			1.020-1/83.2-4 05СБ	СБОРОЧНЫЙ ЧЕРТЕЖ		
А3			1.020-1/83.2-4 00У	УЗЛЫ АРМАТУРНЫЕ		
А3			1.020-1/83.2-4 00ТО	ТЕХНИЧЕСКОЕ ОПИСАНИЕ		
			ПЕРЕМЕННЫЕ ДАННЫЕ	ДЛЯ ИСПОЛНЕНИЙ:		
				1.020-1/83.2-4 05		
				КП-14		
				СБОРОЧНЫЕ ЕДИНИЦЫ		
А4	1		1.020-1/83.2-15 09	СЕТКА КОСВ. АРМ. СКА-1	4	
А4	2		1.020-1/83.2-15 10	СЕТКА КОСВ. АРМ. СКА-2	6	
А4	3		1.020-1/83.2-15 02	СЕТКА С-2	1	
А4	4		1.020-1/83.2-15 12	ИЗДЕЛИЕ ЗАКЛАДНОЕ МН-6	1	
				ДЕТАЛИ		
				СТ. ОТД. ГОСТ 5781-82		
БЧ	5		20.013.2800	Ф20 А-III L=2800	4	6.91КГ
А4	6		1.020-1/83.2-15 08-03	СТЕРЖЕНЬ ОТДЕЛЬНЫЙ	8	
				СТ. ОТД. ГОСТ 5781-82		
БЧ	7		6.011.650	Ф6 А-I L=650	8	0.14КГ
				1.020-1/83.2-4 05-01		
				КП-15		
				СБОРОЧНЫЕ ЕДИНИЦЫ		
А4	1		1.020-1/83.2-15 09	СЕТКА КОСВ. АРМ. СКА-1	4	
А4	2		1.020-1/83.2-15 10	СЕТКА КОСВ. АРМ. СКА-2	6	
А4	3		1.020-1/83.2-15 02	СЕТКА С-2	1	
А4	4		1.020-1/83.2-15 11	ИЗДЕЛИЕ ЗАКЛАДНОЕ МН-5	1	
				ДЕТАЛИ		
				СТ. ОТД. ГОСТ 5781-82		
БЧ	5		20.013.2800	Ф20 А-III L=2800	4	6.91КГ
А4	6		1.020-1/83.2-15 08-03	СТЕРЖЕНЬ ОТДЕЛЬНЫЙ	8	
				СТ. ОТД. ГОСТ 5781-82		
БЧ	7		6.011.650	Ф6 А-I L=650	8	0.14КГ
				1.020-1/83.2-4 05-02		
				КП-16		
				СБОРОЧНЫЕ ЕДИНИЦЫ		
А4	1		1.020-1/83.2-15 09	СЕТКА КОСВ. АРМ. СКА-1	4	
А4	2		1.020-1/83.2-15 10	СЕТКА КОСВ. АРМ. СКА-2	6	
А4	3		1.020-1/83.2-15 02	СЕТКА С-2	1	
				ДЕТАЛИ		
				СТ. ОТД. ГОСТ 5781-82		
БЧ	5		20.013.2800	Ф20 А-III L=2800	4	6.91КГ
А4	6		1.020-1/83.2-15 08-03	СТЕРЖЕНЬ ОТДЕЛЬНЫЙ	8	

ГРИГОР

ОПЕРАТОР ТЛП КОРТ

ЭПВЦ Киев ЗНИИЭП

ВЗАМ. ИНВ.№ | ПОДПИСЬ И ДАТА | ИНВ.№ ПОДЛ

НАЧ.ОТД	Волынский		1.020-1/83.2-4 05
Н.КОНТР.	Григорев		
ГЛ.КОНСТР	Шац		
ГИП	Колдашева		КАРКАС ПРОСТРАНСТВЕННЫЙ КП-I4 - КП-24
РАЗРАБ.	Богданова		
ПРОВЕРИЛ	Никонорова		
ИСПОЛНИЛ	Лакеева		

СТАДИЯ	ЛИСТ	ЛИСТОВ
Р	I	4

ЦНИИЭП торгово-бытовых зданий и туристских комплексов

ФОРМАТ А4

ФОРМАТ	ЗОНА	ПОЗ.	ОБОЗНАЧЕНИЕ	НАИМЕНОВАНИЕ	КОЛ.	ПРИМЕЧАНИЕ
				СТ. ОТД. ГОСТ 5781-82		
БЧ	7		6.011.650	Ф6 А-I L=650	8	0.14КГ
				1.020-1/83.2-4 05-03		
				КП-17		
				СБОРОЧНЫЕ ЕДИНИЦЫ		
А4	1		1.020-1/83.2-15 09-01	СЕТКА КОСВ. АРМ. СКА-3	4	
А4	2		1.020-1/83.2-15 10-01	СЕТКА КОСВ. АРМ. СКА-4	6	
А4	3		1.020-1/83.2-15 02	СЕТКА С-2	1	
А4	4		1.020-1/83.2-15 12	ИЗДЕЛИЕ ЗАКЛАДНОЕ МН-6	1	
				ДЕТАЛИ		
				СТ. ОТД. ГОСТ 5781-82		
БЧ	5		20.013.2800	Ф20 А-III L=2800	4	6.91КГ
А4	6		1.020-1/83.2-15 08-03	СТЕРЖЕНЬ ОТДЕЛЬНЫЙ	8	
				СТ. ОТД. ГОСТ 5781-82		
БЧ	7		6.011.650	Ф6 А-I L=650	8	0.14КГ
				1.020-1/83.2-4 05-04		
				КП-18		
				СБОРОЧНЫЕ ЕДИНИЦЫ		
А4	1		1.020-1/83.2-15 09-01	СЕТКА КОСВ. АРМ. СКА-3	4	
А4	2		1.020-1/83.2-15 10-01	СЕТКА КОСВ. АРМ. СКА-4	6	
А4	3		1.020-1/83.2-15 02	СЕТКА С-2	1	
А4	4		1.020-1/83.2-15 11	ИЗДЕЛИЕ ЗАКЛАДНОЕ МН-5	1	
				ДЕТАЛИ		
				СТ. ОТД. ГОСТ 5781-82		
БЧ	5		20.013.2800	Ф20 А-III L=2800	4	6.91КГ
А4	6		1.020-1/83.2-15 08-03	СТЕРЖЕНЬ ОТДЕЛЬНЫЙ	8	
				СТ. ОТД. ГОСТ 5781-82		
БЧ	7		6.011.650	Ф6 А-I L=650	8	0.14КГ
				1.020-1/83.2-4 05-05		
				КП-19		
				СБОРОЧНЫЕ ЕДИНИЦЫ		
А4	1		1.020-1/83.2-15 09-01	СЕТКА КОСВ. АРМ. СКА-3	4	
А4	2		1.020-1/83.2-15 10-01	СЕТКА КОСВ. АРМ. СКА-4	6	
А4	3		1.020-1/83.2-15 02	СЕТКА С-2	1	
				ДЕТАЛИ		
				СТ. ОТД. ГОСТ 5781-82		
БЧ	5		20.013.2800	Ф20 А-III L=2800	4	6.91КГ
А4	6		1.020-1/83.2-15 08-03	СТЕРЖЕНЬ ОТДЕЛЬНЫЙ	8	
				СТ. ОТД. ГОСТ 5781-82		
БЧ	7		6.011.650	Ф6 А-I L=650	8	0.14КГ
				1.020-1/83.2-4 05-06		
				КП-20		
				СБОРОЧНЫЕ ЕДИНИЦЫ		
А4	1		1.020-1/83.2-15 09-01	СЕТКА КОСВ. АРМ. СКА-3	6	
А4	2		1.020-1/83.2-15 10-01	СЕТКА КОСВ. АРМ. СКА-4	6	
А4	3		1.020-1/83.2-15 02	СЕТКА С-2	1	
А4	4		1.020-1/83.2-15 12	ИЗДЕЛИЕ ЗАКЛАДНОЕ МН-6	1	

ГРИГОР

ОПЕРАТОР ТЛП КОРТ

ЭПВЦ Киев ЗНИИЭП

ВЗАМ. ИНВ.№ | ПОДПИСЬ И ДАТА | ИНВ.№ ПОДЛ

1.020-1/83.2-4 05

ЛИСТ 2

19834 12

ФОРМАТ А4

ФОРМАТ	ЗОНА	ПОЗ.	ОБОЗНАЧЕНИЕ	НАИМЕНОВАНИЕ	КОЛ	ПРИМЕЧАНИЕ
				ДЕТАЛИ		
				СТ. ОТД. ГОСТ 5781-82		
БЧ	5		32.013.2800	Ф32 А-Ш L=2800	4	17.7КГ
А4	6		1.020-1/83.2-15 08-04	СТЕРЖЕНЬ ОТДЕЛЬНЫЙ	6	
				СТ. ОТД. ГОСТ 5781-82		
БЧ	7		6.011.650	Ф6 А-I L=650	8	0.14КГ
				1.020-1/83.2-4 05-07		
				КП-21		
				СБОРОЧНЫЕ ЕДИНИЦЫ		
А4	1		1.020-1/83.2-15 09-01	СЕТКА КОСВ. АРМ. СКА-3	6	
А4	2		1.020-1/83.2-15 10-01	СЕТКА КОСВ. АРМ. СКА-4	6	
А4	3		1.020-1/83.2-15 02	СЕТКА С-2	1	
А4	4		1.020-1/83.2-15 11	ИЗДЕЛИЕ ЗАКЛАДНОЕ МН-5	1	
				ДЕТАЛИ		
				СТ. ОТД. ГОСТ 5781-82		
БЧ	5		32.013.2800	Ф32 А-Ш L=2800	4	17.7КГ
А4	6		1.020-1/83.2-15 08-04	СТЕРЖЕНЬ ОТДЕЛЬНЫЙ	6	
				СТ. ОТД. ГОСТ 5781-82		
БЧ	7		6.011.650	Ф6 А-I L=650	8	0.14КГ
				1.020-1/83.2-4 05-08		
				КП-22		
				СБОРОЧНЫЕ ЕДИНИЦЫ		
А4	1		1.020-1/83.2-15 09-01	СЕТКА КОСВ. АРМ. СКА-3	6	
А4	2		1.020-1/83.2-15 10-01	СЕТКА КОСВ. АРМ. СКА-4	6	
А4	3		1.020-1/83.2-15 02	СЕТКА С-2	1	
				ДЕТАЛИ		
				СТ. ОТД. ГОСТ 5781-82		
БЧ	5		32.013.2800	Ф32 А-Ш L=2800	4	17.7КГ
А4	6		1.020-1/83.2-15 08-04	СТЕРЖЕНЬ ОТДЕЛЬНЫЙ	6	
				СТ. ОТД. ГОСТ 5781-82		
БЧ	7		6.011.650	Ф6 А-I L=650	8	0.14КГ
				1.020-1/83.2-4 05-09		
				КП-23		
				СБОРОЧНЫЕ ЕДИНИЦЫ		
А4	1		1.020-1/83.2-15 09-01	СЕТКА КОСВ. АРМ. СКА-3	10	
А4	2		1.020-1/83.2-15 10-01	СЕТКА КОСВ. АРМ. СКА-4	6	
А4	3		1.020-1/83.2-15 02	СЕТКА С-2	1	
А4	4		1.020-1/83.2-15 12	ИЗДЕЛИЕ ЗАКЛАДНОЕ МН-6	1	
				ДЕТАЛИ		
				СТ. ОТД. ГОСТ 5781-82		
БЧ	5		40.013.2800	Ф40 А-Ш L=2800	4	27.6КГ
А4	6		1.020-1/83.2-15 08-05	СТЕРЖЕНЬ ОТДЕЛЬНЫЙ	6	
				СТ. ОТД. ГОСТ 5781-82		
БЧ	7		6.011.650	Ф6 А-I L=650	8	0.14КГ
				1.020-1/83.2-4 05-10		
				КП-24		
				СБОРОЧНЫЕ ЕДИНИЦЫ		

ГРИГОР
ОПЕРАТОР ТЛП КОРТ
ЭПВЦ Киев ЗНИИЭП
ВЗАМ ИНВ № | ПОДПИСЬ И ДАТА | ИНВ № ПОДЛ

ФОРМАТ	ЗОНА	ПОЗ.	ОБОЗНАЧЕНИЕ	НАИМЕНОВАНИЕ	КОЛ	ПРИМЕЧАНИЕ
А4	1		1.020-1/83.2-15 09-01	СЕТКА КОСВ. АРМ. СКА-3	10	
А4	2		1.020-1/83.2-15 10-01	СЕТКА КОСВ. АРМ. СКА-4	6	
А4	3		1.020-1/83.2-15 02	СЕТКА С-2	1	
А4	4		1.020-1/83.2-15 11	ИЗДЕЛИЕ ЗАКЛАДНОЕ МН-5	1	
				ДЕТАЛИ		
				СТ. ОТД. ГОСТ 5781-82		
БЧ	5		40.013.2800	Ф40 А-Ш L=2800	4	27.6КГ
А4	6		1.020-1/83.2-15 08-05	СТЕРЖЕНЬ ОТДЕЛЬНЫЙ	6	
				СТ. ОТД. ГОСТ 5781-82		
БЧ	7		6.011.650	Ф6 А-I L=650	8	0.14КГ

ГРИГОР
ОПЕРАТОР ТЛП КОРТ
ЭПВЦ Киев ЗНИИЭП
ВЗАМ ИНВ № | ПОДПИСЬ И ДАТА | ИНВ № ПОДЛ

ЭПВЦ КиевЗНИИЭП | ОПЕРАТОР ТПП КОРТ | ЗУЕНКО

ОБОЗНАЧЕНИЕ	МАРКА	РИС.	А	Б	У1	У2	МАССА, кг
1.020-1/83.2-4 05	КП-14	1	410	430	8	7	64,55
-01	КП-15	2	410	430	8	7	58,58
-02	КП-16	3	410	430	8	7	49,50
-03	КП-17	1	410	430	8	7	74,22
-04	КП-18	2	410	430	8	7	68,25
-05	КП-19	3	410	430	8	7	59,17
-06	КП-20	1	690	710	10	9	124,96
-07	КП-21	2	690	710	10	9	118,99
-08	КП-22	3	690	710	10	9	109,91
-09	КП-23	1	690	710	14	13	180,25
-10	КП-24	2	690	710	14	13	174,28

РИС. 1

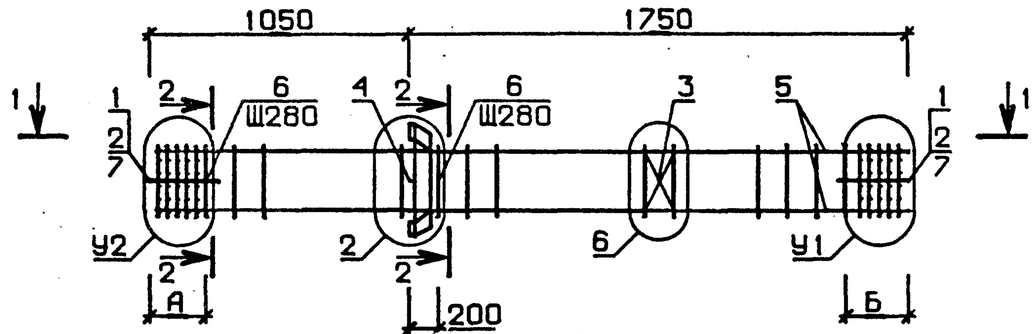

РИС. 2

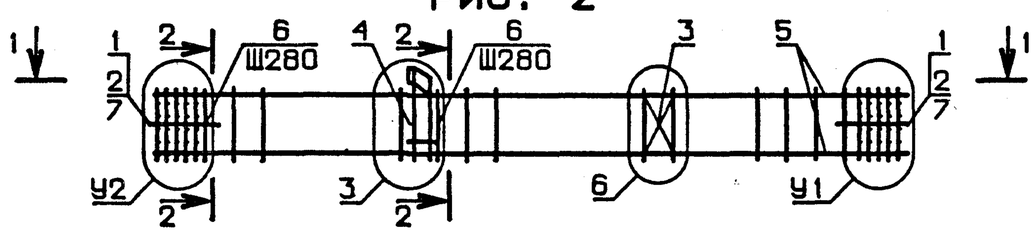

РИС. 3

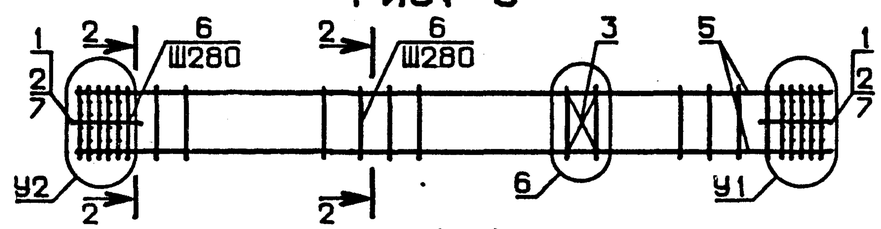

1 - 1

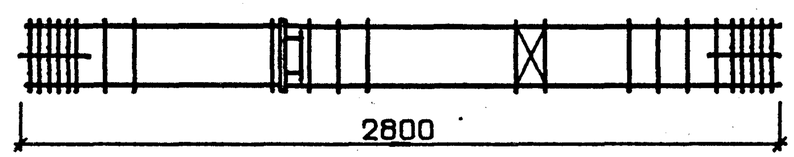

N УЗЛА	N ДОКУМЕНТА
2	1.020-1/83.2-4 ООУ Л 1
3	Л 1
6	Л 2
7	Л 3
8	Л 3
9	Л 3
10	Л 3
13	Л 3
14	Л 3
15	Л 2

2-2

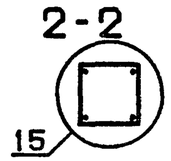

НАЧ. ОТД.	Волынский	
Н.КОНТР.	Григорев	
ГЛ.КОНСТР.	Шац	
ГИП	Колдашева	
РАЗРАБ.	Богданова	
ПРОВЕРИЛ	Никонорова	
ИСПОЛНИЛ	Лакеева	

1.020-1/83.2-4 05 СБ

КАРКАС ПРОСТРАНСТВЕННЫЙ КП

СТАДИЯ	МАССА	МАСШТАБ
Р	СМ ТАБЛ	

ЛИСТ | ЛИСТОВ 1

ЦНИИЭП торгово-бытовых зданий и туристских комплексов

ВЗАМ. ИНВ.№ | ПОДПИСЬ И ДАТА | ИНВ.№ПОДЛ.

ФОРМАТ	ЗОНА	ПОЗ.	ОБОЗНАЧЕНИЕ	НАИМЕНОВАНИЕ	КОЛ	ПРИМЕЧАНИЕ
А4	4		1.020-1/83.2-15 11	ИЗДЕЛИЕ ЗАКЛАДНОЕ МН-5 ДЕТАЛИ СТ. ОТД. ГОСТ 5781-82	3	
БЧ	5		32.013.8400	Ф32 А-Ш L=8400	4	53.0КГ
А4	6		1.020-1/83.2-15 08-04	СТЕРЖЕНЬ ОТДЕЛЬНЫЙ СТ. ОТД. ГОСТ 5781-82	26	
БЧ	7		6.011.650	Ф6 А-I L=650	8	0.14КГ

ГРИГОР

ОПЕРАТОР ТЛП КОРТ

ЭПВЦ Киев ЗНИИЭП

ВЗАМ ИНВ № | ПОДПИСЬ И ДАТА | ИНВ №ПОДЛ

ФОРМАТ	ЗОНА	ПОЗ.	ОБОЗНАЧЕНИЕ	НАИМЕНОВАНИЕ	КОЛ	ПРИМЕЧАНИЕ

ОПЕРАТОР ТЛП КОРТ

ЭПВЦ Киев ЗНИИЭП

ВЗАМ ИНВ № | ПОДПИСЬ И ДАТА | ИНВ №ПОДЛ

ФОРМАТ	ЗОНА	ПОЗ	ОБОЗНАЧЕНИЕ	НАИМЕНОВАНИЕ	КОЛ.	ПРИМЕЧАНИЕ
				ДОКУМЕНТАЦИЯ		
А3			1.020-1/83.2-4 06СБ	СБОРОЧНЫЙ ЧЕРТЕЖ		
А3			1.020-1/83.2-4 00У	УЗЛЫ АРМАТУРНЫЕ		
А3			1.020-1/83.2-4 00ТО	ТЕХНИЧЕСКОЕ ОПИСАНИЕ		
			ПЕРЕМЕННЫЕ ДАННЫЕ	ДЛЯ ИСПОЛНЕНИЙ:		
				1.020-1/83.2-4 06		
				КП-25		
				СБОРОЧНЫЕ ЕДИНИЦЫ		
А4	1		1.020-1/83.2-15 09-01	СЕТКА КОСВ. АРМ. СКА-3	4	
А4	2		1.020-1/83.2-15 10-01	СЕТКА КОСВ. АРМ. СКА-4	6	
А4	3		1.020-1/83.2-15 02	СЕТКА С-2	3	
А4	4		1.020-1/83.2-15 11	ИЗДЕЛИЕ ЗАКЛАДНОЕ МН-5	3	
				ДЕТАЛИ		
				СТ. ОТД. ГОСТ 5781-82		
БЧ	5		20.013.8400	Ф20 А-Ш L=8400	4	20.7КГ
А4	6		1.020-1/83.2-15 08-03	СТЕРЖЕНЬ ОТДЕЛЬНЫЙ	28	
				СТ. ОТД. ГОСТ 5781-82		
БЧ	7		6.011.650	Ф6 А-I L=650	8	0.14КГ
				1.020-1/83.2-4 06-01		
				КП-26		
				СБОРОЧНЫЕ ЕДИНИЦЫ		
А4	1		1.020-1/83.2-15 09-01	СЕТКА КОСВ. АРМ. СКА-3	4	
А4	2		1.020-1/83.2-15 10-01	СЕТКА КОСВ. АРМ. СКА-4	6	
А4	3		1.020-1/83.2-15 02	СЕТКА С-2	3	
				ДЕТАЛИ		
				СТ. ОТД. ГОСТ 5781-82		
БЧ	5		20.013.8400	Ф20 А-Ш L=8400	4	20.7КГ
А4	6		1.020-1/83.2-15 08-03	СТЕРЖЕНЬ ОТДЕЛЬНЫЙ	28	
				СТ. ОТД. ГОСТ 5781-82		
БЧ	7		6.011.650	Ф6 А-I L=650	8	0.14КГ
				1.020-1/83.2-4 06-02		
				КП-27		
				СБОРОЧНЫЕ ЕДИНИЦЫ		
А4	1		1.020-1/83.2-15 09-01	СЕТКА КОСВ. АРМ. СКА-3	4	
А4	2		1.020-1/83.2-15 10-01	СЕТКА КОСВ. АРМ. СКА-4	6	
А4	3		1.020-1/83.2-15 02	СЕТКА С-2	3	
А4	4		1.020-1/83.2-15 12	ИЗДЕЛИЕ ЗАКЛАДНОЕ МН-6	3	
				ДЕТАЛИ		
				СТ. ОТД. ГОСТ 5781-82		
БЧ	5		20.013.8400	Ф20 А-Ш L=8400	4	20.7КГ
А4	6		1.020-1/83.2-15 08-03	СТЕРЖЕНЬ ОТДЕЛЬНЫЙ	28	

ЭПВЦ КиевЗНИИЭП | ТЛП КОРТ | Григор

НАЧ.ОТД.	Волынский		1.020-1/83.2-4 06
Н.КОНТР.	Григорев		
ГЛ.КОНСТР	Шац		
ГИП	Никонорова		КАРКАС ПРОСТРАНСТВЕННЫЙ КП-25 - КП-31
РАЗРАБ.	Лакеева		
ПРОВЕРИЛ	Колдашева		
ИСПОЛНИЛ	Богданова		

СТАДИЯ	ЛИСТ	ЛИСТОВ
Р	I	3

ЦНИИЭП торгово-бытовых зданий и туристских комплексов

ФОРМАТ А4

ФОРМАТ	ЗОНА	ПОЗ.	ОБОЗНАЧЕНИЕ	НАИМЕНОВАНИЕ	КОЛ	ПРИМЕЧАНИЕ
				СТ. ОТД. ГОСТ 5781-82		
БЧ	7		6.011.650	Ф6 А-I L=650	8	0.14КГ
				1.020-1/83.2-4 06-03		
				КП-28		
				СБОРОЧНЫЕ ЕДИНИЦЫ		
А4	1		1.020-1/83.2-15 09-01	СЕТКА КОСВ. АРМ. СКА-3	4	
А4	2		1.020-1/83.2-15 10-01	СЕТКА КОСВ. АРМ. СКА-4	6	
А4	3		1.020-1/83.2-15 02	СЕТКА С-2	3	
А4	4		1.020-1/83.2-15 12	ИЗДЕЛИЕ ЗАКЛАДНОЕ МН-6	3	
				ДЕТАЛИ		
				СТ. ОТД. ГОСТ 5781-82		
БЧ	5		25.013.8400	Ф25 А-Ш L=8400	4	32.4КГ
А4	6		1.020-1/83.2-15 08-04	СТЕРЖЕНЬ ОТДЕЛЬНЫЙ	28	
				СТ. ОТД. ГОСТ 5781-82		
БЧ	7		6.011.650	Ф6 А-I L=650	8	0.14КГ
				1.020-1/83.2-4 06-04		
				КП-29		
				СБОРОЧНЫЕ ЕДИНИЦЫ		
А4	1		1.020-1/83.2-15 09-01	СЕТКА КОСВ. АРМ. СКА-3	4	
А4	2		1.020-1/83.2-15 10-01	СЕТКА КОСВ. АРМ. СКА-4	6	
А4	3		1.020-1/83.2-15 02	СЕТКА С-2	3	
А4	4		1.020-1/83.2-15 11	ИЗДЕЛИЕ ЗАКЛАДНОЕ МН-5	3	
				ДЕТАЛИ		
				СТ. ОТД. ГОСТ 5781-82		
БЧ	5		25.013.8400	Ф25 А-Ш L=8400	4	32.4КГ
А4	6		1.020-1/83.2-15 08-04	СТЕРЖЕНЬ ОТДЕЛЬНЫЙ	28	
				СТ. ОТД. ГОСТ 5781-82		
БЧ	7		6.011.650	Ф6 А-I L=650	8	0.14КГ
				1.020-1/83.2-4 06-05		
				КП-30		
				СБОРОЧНЫЕ ЕДИНИЦЫ		
А4	1		1.020-1/83.2-15 09-01	СЕТКА КОСВ. АРМ. СКА-3	6	
А4	2		1.020-1/83.2-15 10-01	СЕТКА КОСВ. АРМ. СКА-4	6	
А4	3		1.020-1/83.2-15 02	СЕТКА С-2	3	
А4	4		1.020-1/83.2-15 12	ИЗДЕЛИЕ ЗАКЛАДНОЕ МН-6	3	
				ДЕТАЛИ		
				СТ. ОТД. ГОСТ 5781-82		
БЧ	5		32.013.8400	Ф32 А-Ш L=8400	4	53.0КГ
А4	6		1.020-1/83.2-15 08-04	СТЕРЖЕНЬ ОТДЕЛЬНЫЙ	26	
				СТ. ОТД. ГОСТ 5781-82		
БЧ	7		6.011.650	Ф6 А-I L=650	8	0.14КГ
				1.020-1/83.2-4 06-06		
				КП-31		
				СБОРОЧНЫЕ ЕДИНИЦЫ		
А4	1		1.020-1/83.2-15 09-01	СЕТКА КОСВ. АРМ. СКА-3	6	
А4	2		1.020-1/83.2-15 10-01	СЕТКА КОСВ. АРМ. СКА-4	6	
А4	3		1.020-1/83.2-15 02	СЕТКА С-2	3	

ЭПВЦ КиевЗНИИЭП | ТЛП КОРТ | ОПЕРАТОР | ГРИГОР

ВЗАМ.ИНВ.№ | ПОДПИСЬ И ДАТА | ИНВ №ПОДЛ.

1.020-1/83.2-4 06

ЛИСТ 2

19834 16

ФОРМАТ А4

ЭПВЦ КиевЗНИИЭП | ОПЕРАТОР ЗУЕНКО | ТЛП КОРТ

РИС. 1

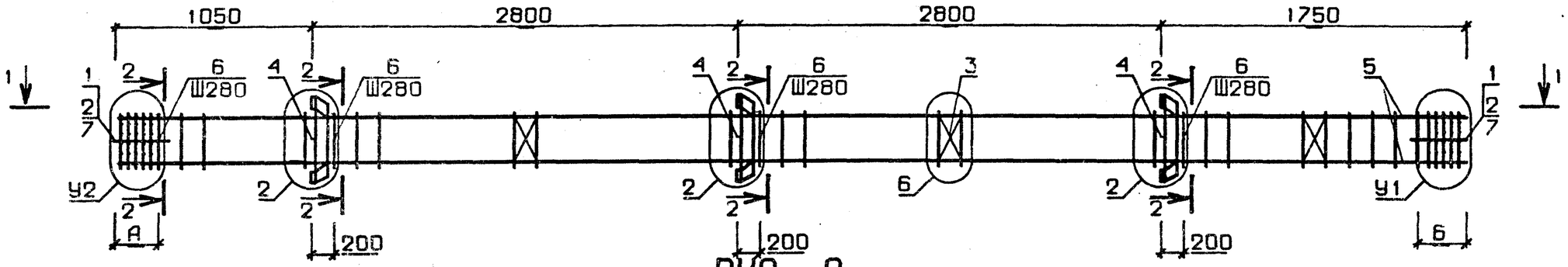

РИС. 2

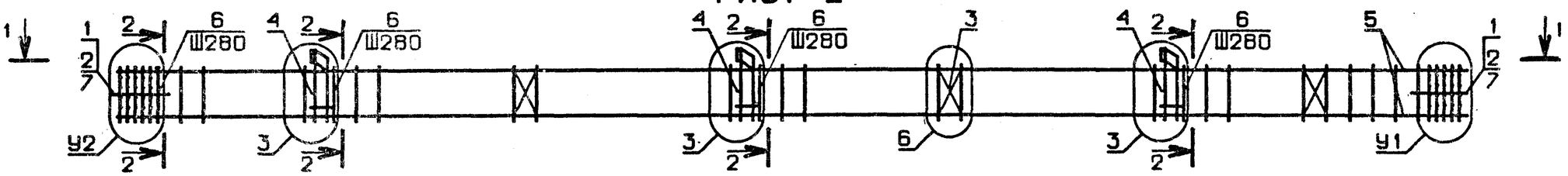

РИС. 3

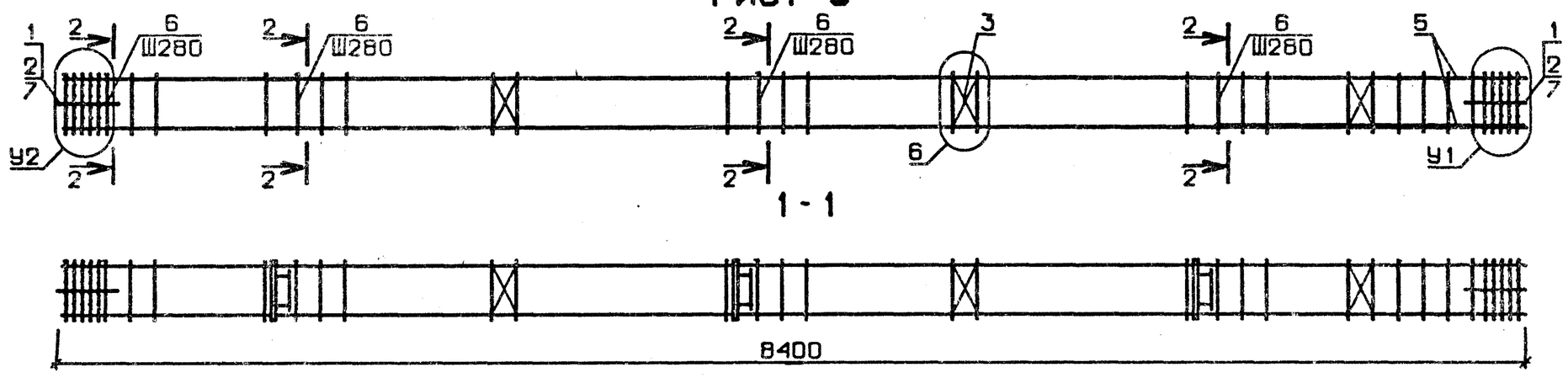

1 - 1

N УЗЛА	N ДОКУМЕНТА
2	1.020-1/83.2-4 ООУ Л1
3	Л1
6	Л2
7	Л3
8	Л3
9	Л3
10	Л3
13	Л3
14	Л3
15	Л2

2 - 2

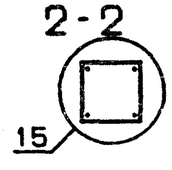

НАЧ. ОТД.	Волынский	
Н.КОНТР	Григорев	
ГЛ.КОНСТР	ШАЦ	
ГИП	Никонорова	
РАЗРАБ.	Лакеева	
ПРОВЕРИЛ	Колдашева	
ИСПОЛНИЛ	Богданова	

1.020-1/83.2-4 06 06

КАРКАС ПРОСТРАНСТВЕННЫЙ КП

СТАДИЯ	МАССА	МАСШТАБ
Р	СМ ТАБЛ	

ЛИСТ 1 | ЛИСТОВ 2

ЦНИИЭП торгово-бытовых зданий и туристских комплексов

ВЗАМ. ИНВ.№ | ПОДПИСЬ И ДАТА | ИНВ.№ПОДЛ.

ЭПВЦ КиевЗНИИЭП | ОПЕРАТОР ТЛП КОРТ | ЗУБЕНКО

ОБОЗНАЧЕНИЕ	МАРКА	РИС.	А	Б	У1	У2	МАССА, кг
I.020-I/83.2-4 06	КП-25	2	4I0	430	8	7	I49,96
-0I	КП-26	3	4I0	430	8	7	I22,73
-02	КП-27	I	4I0	430	8	7	I67,86
-03	КП-28	I	4I0	430	8	7	22I,63
-04	КП-29	2	4I0	430	8	7	203,73
-05	КП-30	I	690	7I0	I0	9	309,89
-06	КП-3I	2	690	7I0	I0	9	29I,99

ИНВ. № ПОДЛ | ПОДП. И ДАТА | ВЗАМ. ИНВ.№

I.020-I/83.2-4 06 СБ

ЛИСТ 2

ЭПВЦ КиевЗНИИЭП | ОПЕРАТОР ТЛП КОРТ | ГРИГОР

ФОРМАТ	ЗОНА	ПОЗ.	ОБОЗНАЧЕНИЕ	НАИМЕНОВАНИЕ	КОЛ.	ПРИМЕЧАНИЕ
				ДОКУМЕНТАЦИЯ		
А3			1.020-1/83.2-4 07СБ	СБОРОЧНЫЙ ЧЕРТЕЖ		
А3			1.020-1/83.2-4 00У	УЗЛЫ АРМАТУРНЫЕ		
А3			1.020-1/83.2-4 00ТО	ТЕХНИЧЕСКОЕ ОПИСАНИЕ		
			ПЕРЕМЕННЫЕ ДАННЫЕ	ДЛЯ ИСПОЛНЕНИЙ:		
				1.020-1/83.2-4 07 КП-32		
				СБОРОЧНЫЕ ЕДИНИЦЫ		
А4	1		1.020-1/83.2-15 09	СЕТКА КОСВ. АРМ. СКА-1	2	
А4	2		1.020-1/83.2-15 10	СЕТКА КОСВ. АРМ. СКА-2	3	
А4	3		1.020-1/83.2-15 02	СЕТКА С-2	1	
А4	4		1.020-1/83.2-15 12	ИЗДЕЛИЕ ЗАКЛАДНОЕ МН-6	1	
				ДЕТАЛИ		
				СТ. ОТД. ГОСТ 5781-82		
ВЧ	5		20.013.4540	Ф20 А-Ш L=4540	4	11.2КГ
А4	6		1.020-1/83.2-15 08-03	СТЕРЖЕНЬ ОТДЕЛЬНЫЙ	16	
				СТ. ОТД. ГОСТ 5781-82		
ВЧ	7		6.011.650	Ф6 А-I L=650	4	0.14КГ
				1.020-1/83.2-4 07-01 КП-33		
				СБОРОЧНЫЕ ЕДИНИЦЫ		
А4	1		1.020-1/83.2-15 09	СЕТКА КОСВ. АРМ. СКА-1	2	
А4	2		1.020-1/83.2-15 10	СЕТКА КОСВ. АРМ. СКА-2	3	
А4	3		1.020-1/83.2-15 02	СЕТКА С-2	1	
А4	4		1.020-1/83.2-15 11	ИЗДЕЛИЕ ЗАКЛАДНОЕ МН-5	1	
				ДЕТАЛИ		
				СТ. ОТД. ГОСТ 5781-82		
ВЧ	5		20.013.4540	Ф20 А-Ш L=4540	4	11.2КГ
А4	6		1.020-1/83.2-15 08-03.	СТЕРЖЕНЬ ОТДЕЛЬНЫЙ	16	
				СТ. ОТД. ГОСТ 5781-82		
ВЧ	7		6.011.650	Ф6 А-I L=650	4	0.14КГ
				1.020-1/83.2-4 07-02 КП-34		
				СБОРОЧНЫЕ ЕДИНИЦЫ		
А4	1		1.020-1/83.2-15 09	СЕТКА КОСВ. АРМ. СКА-1	2	
А4	2		1.020-1/83.2-15 10	СЕТКА КОСВ. АРМ. СКА-2	3	
А4	3		1.020-1/83.2-15 02	СЕТКА С-2	1.	
				ДЕТАЛИ		
				СТ. ОТД. ГОСТ 5781-82		
ВЧ	5		20.013.4540	Ф20 А-Ш L=4540	4	11.2КГ
А4	6		1.020-1/83.2-15 08-03	СТЕРЖЕНЬ ОТДЕЛЬНЫЙ	16	

ВЗАМ. ИНВ.№ | ПОДПИСЬ И ДАТА | ИНВ.№ ПОДЛ

НАЧ.ОТД.	Волынский	
Н.КОНТР.	Григорев	
ГЛ.КОНСТР	Шац	
ГИП	Колдашева	
РАЗРАБ.	Сливина	
ПРОВЕРИЛ	Никонорова	
ИСПОЛНИЛ	Богданова	

1.020-1/83.2-4 07

КАРКАС ПРОСТРАНСТВЕННЫЙ КП-32 - КП-42

СТАДИЯ	ЛИСТ	ЛИСТОВ
Р	I	4

ЦНИИЭП торгово-бытовых зданий и туристских комплексов

19834-18

ФОРМАТ А4

ГРИГОР
ОПЕРАТОР ТЛП КОРТ
ЭПВЦ Киев ЗНИИЭП

ФОРМАТ	ЗОНА	ПОЗ.	ОБОЗНАЧЕНИЕ	НАИМЕНОВАНИЕ	КОЛ	ПРИМЕЧАНИЕ
				СТ. ОТД. ГОСТ 5781-82		
БЧ		7	6.011.650	Ф6 А-I L=650	4	0.14КГ
				1.020-1/83.2-4 07-03		
				КП-35		
				СБОРОЧНЫЕ ЕДИНИЦЫ		
А4		1	1.020-1/83.2-15 09-01	СЕТКА КОСВ. АРМ. СКА-3	2	
А4		2	1.020-1/83.2-15 10-01	СЕТКА КОСВ. АРМ. СКА-4	3	
А4		3	1.020-1/83.2-15 02	СЕТКА С-2	1	
А4		4	1.020-1/83.2-15 12	ИЗДЕЛИЕ ЗАКЛАДНОЕ МН-6	1	
				ДЕТАЛИ		
				СТ. ОТД. ГОСТ 5781-82		
БЧ		5	20.013.4540	Ф20 А-III L=4540	4	11.2КГ
А4		6	1.020-1/83.2-15 08-03	СТЕРЖЕНЬ ОТДЕЛЬНЫЙ	16	
				СТ. ОТД. ГОСТ 5781-82		
БЧ		7	6.011.650	Ф6 А-I L=650	4	0.14КГ
				1.020-1/83.2-4 07-04		
				КП-36		
				СБОРОЧНЫЕ ЕДИНИЦЫ		
А4		1	1.020-1/83.2-15 09-01	СЕТКА КОСВ. АРМ. СКА-3	2	
А4		2	1.020-1/83.2-15 10-01	СЕТКА КОСВ. АРМ. СКА-4	3	
А4		3	1.020-1/83.2-15 02	СЕТКА С-2	1	
А4		4	1.020-1/83.2-15 11	ИЗДЕЛИЕ ЗАКЛАДНОЕ МН-5	1	
				ДЕТАЛИ		
				СТ. ОТД. ГОСТ 5781-82		
БЧ		5	20.013.4540	Ф20 А-III L=4540	4	11.2КГ
А4		6	1.020-1/83.2-15 08-03	СТЕРЖЕНЬ ОТДЕЛЬНЫЙ	16	
				СТ. ОТД. ГОСТ 5781-82		
БЧ		7	6.011.650	Ф6 А-I L=650	4	0.14КГ
				1.020-1/83.2-4 07-05		
				КП-37		
				СБОРОЧНЫЕ ЕДИНИЦЫ		
А4		1	1.020-1/83.2-15 09-01	СЕТКА КОСВ. АРМ. СКА-3	2	
А4		2	1.020-1/83.2-15 10-01	СЕТКА КОСВ. АРМ. СКА-4	3	
А4		3	1.020-1/83.2-15 02	СЕТКА С-2	1	
				ДЕТАЛИ		
				СТ. ОТД. ГОСТ 5781-82		
БЧ		5	20.013.4540	Ф20 А-III L=4540	4	11.2КГ
А4		6	1.020-1/83.2-15 08-03	СТЕРЖЕНЬ ОТДЕЛЬНЫЙ	16	
				СТ. ОТД. ГОСТ 5781-82		
БЧ		7	6.011.650	Ф6 А-I L=650	4	0.14КГ
				1.020-1/83.2-4 07-06		
				КП-38		
				СБОРОЧНЫЕ ЕДИНИЦЫ		
А4		1	1.020-1/83.2-15 09-01	СЕТКА КОСВ. АРМ. СКА-3	3	
А4		2	1.020-1/83.2-15 10-01	СЕТКА КОСВ. АРМ. СКА-4	3	
А4		3	1.020-1/83.2-15 02	СЕТКА С-2	1	
А4		4	1.020-1/83.2-15 12	ИЗДЕЛИЕ ЗАКЛАДНОЕ МН-6	1	

ВЗАМ.ИНВ.№ | ПОДПИСЬ И ДАТА | ИНВ.№ПОДЛ

ГРИГОР
ОПЕРАТОР ТЛП КОРТ
ЭПВЦ Киев ЗНИИЭП

ФОРМАТ	ЗОНА	ПОЗ.	ОБОЗНАЧЕНИЕ	НАИМЕНОВАНИЕ	КОЛ	ПРИМЕЧАНИЕ
				ДЕТАЛИ		
				СТ. ОТД. ГОСТ 5781-82		
БЧ		5	32.013.4540	Ф32 А-III L=4540	4	28.7КГ
А4		6	1.020-1/83.2-15 08-04	СТЕРЖЕНЬ ОТДЕЛЬНЫЙ	I5	
				СТ. ОТД. ГОСТ 5781-82		
БЧ		7	6.011.650	Ф6 А-I L=650	4	0.14КГ
				1.020-1/83.2-4 07-07		
				КП-39		
				СБОРОЧНЫЕ ЕДИНИЦЫ		
А4		1	1.020-1/83.2-15 09-01	СЕТКА КОСВ. АРМ. СКА-3	3	
А4		2	1.020-1/83.2-15 10-01	СЕТКА КОСВ. АРМ. СКА-4	3	
А4		3	1.020-1/83.2-15 02	СЕТКА С-2	1	
А4		4	1.020-1/83.2-15 11	ИЗДЕЛИЕ ЗАКЛАДНОЕ МН-5	1	
				ДЕТАЛИ		
				СТ. ОТД. ГОСТ 5781-82		
БЧ		5	32.013.4540	Ф32 А-III L=4540	4	28.7КГ
А4		6	1.020-1/83.2-15 08-04	СТЕРЖЕНЬ ОТДЕЛЬНЫЙ	I5	
				СТ. ОТД. ГОСТ 5781-82		
БЧ		7	6.011.650	Ф6 А-I L=650	4	0.14КГ
				1.020-1/83.2-4 07-08		
				КП-40		
				СБОРОЧНЫЕ ЕДИНИЦЫ		
А4		1	1.020-1/83.2-15 09-01	СЕТКА КОСВ. АРМ. СКА-3	3	
А4		2	1.020-1/83.2-15 10-01	СЕТКА КОСВ. АРМ. СКА-4	3	
А4		3	1.020-1/83.2-15 02	СЕТКА С-2	1	
				ДЕТАЛИ		
				СТ. ОТД. ГОСТ 5781-82		
БЧ		5	32.013.4540	Ф32 А-III L=4540	4	28.7КГ
А4		6	1.020-1/83.2-15 08-04	СТЕРЖЕНЬ ОТДЕЛЬНЫЙ	I5	
				СТ. ОТД. ГОСТ 5781-82		
БЧ		7	6.011.650	Ф6 А-I L=650	4	0.14КГ
				1.020-1/83.2-4 07-09		
				КП-41		
				СБОРОЧНЫЕ ЕДИНИЦЫ		
А4		1	1.020-1/83.2-15 09-01	СЕТКА КОСВ. АРМ. СКА-3	5	
А4		2	1.020-1/83.2-15 10-01	СЕТКА КОСВ. АРМ. СКА-4	3	
А4		3	1.020-1/83.2-15 02	СЕТКА С-2	1	
А4		4	1.020-1/83.2-15 12	ИЗДЕЛИЕ ЗАКЛАДНОЕ МН-6	1	
				ДЕТАЛИ		
				СТ. ОТД. ГОСТ 5781-82		
БЧ		5	40.013.4540	Ф40 А-III L=4540	4	44.8КГ
А4		6	1.020-1/83.2-15 08-05	СТЕРЖЕНЬ ОТДЕЛЬНЫЙ	I5	
				СТ. ОТД. ГОСТ 5781-82		
БЧ		7	6.011.650	Ф6 А-I L=650	4	0.14КГ
				1.020-1/83.2-4 07-10		
				КП-42		
				СБОРОЧНЫЕ ЕДИНИЦЫ		

ВЗАМ.ИНВ.№ | ПОДПИСЬ И ДАТА | ИНВ.№ПОДЛ

ФОРМАТ	ЗОНА	ПОЗ.	ОБОЗНАЧЕНИЕ	НАИМЕНОВАНИЕ	КОЛ	ПРИМЕЧАНИЕ
А4		1	1.020-1/83.2-15 09-01	СЕТКА КОСВ. АРМ. СКА-3	5	
А4		2	1.020-1/83.2-15 10-01	СЕТКА КОСВ. АРМ. СКА-4	3	
А4		3	1.020-1/83.2-15 02	СЕТКА С-2	1	
А4		4	1.020-1/83.2-15 11	ИЗДЕЛИЕ ЗАКЛАДНОЕ МН-5	1	
				ДЕТАЛИ		
				СТ. ОТД. ГОСТ 5781-82		
ВЧ		5	40.013.4540	Ф40 А-III L=4540	4	44.8КГ
А4		6	1.020-1/83.2-15 08-05	СТЕРЖЕНЬ ОТДЕЛЬНЫЙ	15	
				СТ. ОТД. ГОСТ 5781-82		
ВЧ		7	6.011.650	Ф6 А-I L=650	4	0.14КГ

ГРИГОР

ОПЕРАТОР ТЛП КОРТ

ЭПВЦ Киев ЗНИИЭП

ИНВ №ПОДЛ | ПОДПИСЬ И ДАТА | ВЗАМ ИНВ №

ФОРМАТ	ЗОНА	ПОЗ.	ОБОЗНАЧЕНИЕ	НАИМЕНОВАНИЕ	КОЛ	ПРИМЕЧАНИЕ

ОПЕРАТОР ТЛП КОРТ

ЭПВЦ Киев ЗНИИЭП

ИНВ №ПОДЛ | ПОДПИСЬ И ДАТА | ВЗАМ ИНВ №

ОБОЗНАЧЕНИЕ	МАРКА	РИС.	А	У2	МАССА, кг
I.020-I/83.2-4 07	КП-32	I	4I0	7	75,0I
-0I	КП-33	2	4I0	7	69,04
-02	КП-34	3	4I0	7	59,97
-03	КП-35	I	4I0	7	79,84
-04	КП-36	2	4I0	7	73,88
-05	КП-37	3	4I0	7	64,80
-06	КП-38	I	690	9	I56,60
-07	КП-39	2	690	9	I50,64
-08	КП-40	3	690	9	I4I,56
-09	КП-4I	I	690	I3	232,96
-I0	КП-42	2	690	I3	226,99

РИС. 1

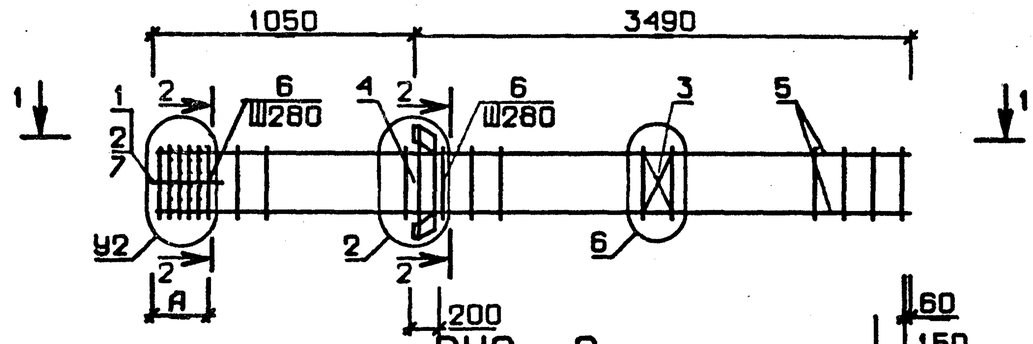

РИС. 2

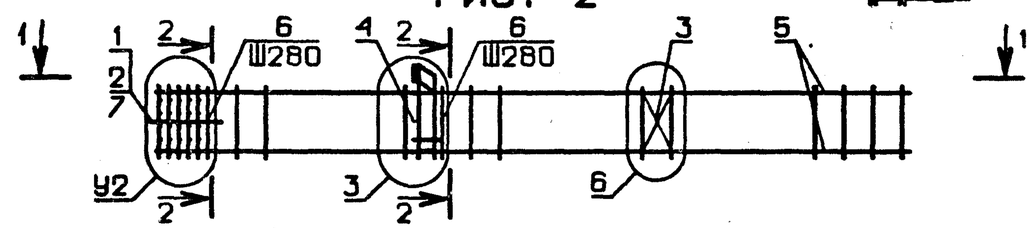

РИС. 3

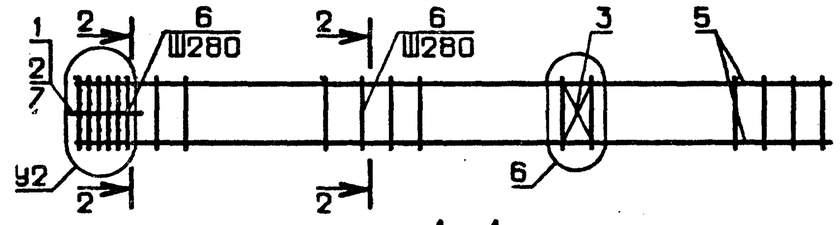

1-1

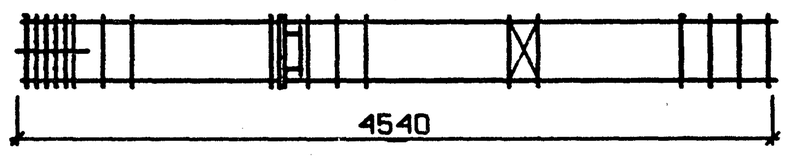

N УЗЛА	N ДОКУМЕНТА
2	I.020-1/83.2-4 00У П1
3	П1
6	П2
7	П3
9	П3
13	П3
15	П2

2-2

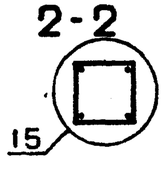

НАЧ. ОТД.	Волынский	
Н.КОНТР	Григорев	
ГЛ.КОНСТР	Шац	
ГИП	Колдашева	
РАЗРАБ.	Сливина	
ПРОВЕРИЛ	Никонорова	
ИСПОЛНИЛ	Богданова	

1.020-1/83.2-4 07 СБ

КАРКАС ПРОСТРАНСТВЕННЫЙ КП

СТАДИЯ	МАССА	МАСШТАБ
Р	СМ ТАБЛ	

ЛИСТ | ЛИСТОВ 1

ЦНИИЭП торгово-бытовых зданий и туристских

ЭГВЦ КиевЗНИИЭП | ОПЕРАТОР ТЛП КОРТ | ЗУЕНКИ

ВЗАМ. ИНВ.№ | ПОДПИСЬ И ДАТА | ИНВ №ПОДЛ

ФОРМАТ	ЗОНА	ПОЗ.	ОБОЗНАЧЕНИЕ	НАИМЕНОВАНИЕ	КОЛ.	ПРИМЕЧАНИЕ
				ДОКУМЕНТАЦИЯ		
А3			1.020-1/83.2-4 08СВ	СБОРОЧНЫЙ ЧЕРТЕЖ		
А3			1.020-1/83.2-4 00У	УЗЛЫ АРМАТУРНЫЕ		
А3			1.020-1/83.2-4 00ТО	ТЕХНИЧЕСКОЕ ОПИСАНИЕ		
			ПЕРЕМЕННЫЕ ДАННЫЕ	ДЛЯ ИСПОЛНЕНИЙ:		
				1.020-1/83.2-4 08		
				КП-43		
				СБОРОЧНЫЕ ЕДИНИЦЫ		
А4	1		1.020-1/83.2-15 09-01	СЕТКА КОСВ. АРМ. СКА-3	5	
А4	2		1.020-1/83.2-15 10-01	СЕТКА КОСВ. АРМ. СКА-4	3	
А4	3		1.020-1/83.2-15 02	СЕТКА С-2	1	
А4	4		1.020-1/83.2-15 12	ИЗДЕЛИЕ ЗАКЛАДНОЕ МН-6	1	
				ДЕТАЛИ		
				СТ. ОТД. ГОСТ 5781-82		
ВЧ	5		40.013.4540	Ф40 А-Ш L=4540	4	44.8КГ
ВЧ	6		20.013.4090	Ф20 А-Ш L=4090	4	10.1КГ
А4	7		1.020-1/83.2-15 08-05	СТЕРЖЕНЬ ОТДЕЛЬНЫЙ	15	
				СТ. ОТД. ГОСТ 5781-82		
ВЧ	8		6.011.650	Ф6 А-I L=650	4	0.14КГ
				1.020-1/83.2-4 08-01		
				КП-44		
				СБОРОЧНЫЕ ЕДИНИЦЫ		
А4	1		1.020-1/83.2-15 09-01	СЕТКА КОСВ. АРМ. СКА-3	5	
А4	2		1.020-1/83.2-15 10-01	СЕТКА КОСВ. АРМ. СКА-4	3	
А4	3		1.020-1/83.2-15 02	СЕТКА С-2	1	
А4	4		1.020-1/83.2-15 11	ИЗДЕЛИЕ ЗАКЛАДНОЕ МН-5	1	
				ДЕТАЛИ		
				СТ. ОТД. ГОСТ 5781-82		
ВЧ	5		40.013.4540	Ф40 А-Ш L=4540	4	44.8КГ
ВЧ	6		20.013.4090	Ф20 А-Ш L=4090	4	10.1КГ
А4	7		1.020-1/83.2-15 08-05	СТЕРЖЕНЬ ОТДЕЛЬНЫЙ	15	
				СТ. ОТД. ГОСТ 5781-82		
ВЧ	8		6.011.650	Ф6 А-I L=650	4	0.14КГ

ЭПВЦ Киев ЗНИИЭП | ОПЕРАТОР ТЛП КОРТ | ГРИГОР

ВЗАМ. ИНВ.№ | ПОДПИСЬ И ДАТА | ИНВ.№ ПОДЛ

НАЧ.ОТД.	Волынский	
Н.КОНТР.	Григорев	
ГЛ.КОНСТР	Щац	
ГИП	Никонорова	
РАЗРАБ.	Лакеева	
ПРОВЕРИЛ	Колдашева	

1.020-1/83.2-4 08

КАРКАС ПРОСТРАНСТВЕННЫЙ
КП-43, КП-44

СТАДИЯ	ЛИСТ	ЛИСТОВ
Р		I

ЦНИИЭП торгово-бытовых зданий и туристских комплексов

ЭПВЦ Киев ЗНИИЭП | ОПЕРАТОР ТЛП КОРТ

ФОРМАТ	ЗОНА	ПОЗ.	ОБОЗНАЧЕНИЕ	НАИМЕНОВАНИЕ	КОЛ.	ПРИМЕЧАНИЕ

ВЗАМ. ИНВ.№ | ПОДПИСЬ И ДАТА | ИНВ.№ ПОДЛ

ЛИСТ

ОБОЗНАЧЕНИЕ	МАРКА	РИС.	МАССА, кг
I.020-I/83.2-4 08	КП-43	I	273,30
-0I	КП-44	2	267,34

N УЗЛА	N ДОКУМЕНТА
2	1.020-1/83.2-4 ДОУ Л
3	Л
6	Л
13	Л
15	Л
17	Л

РИС. 1

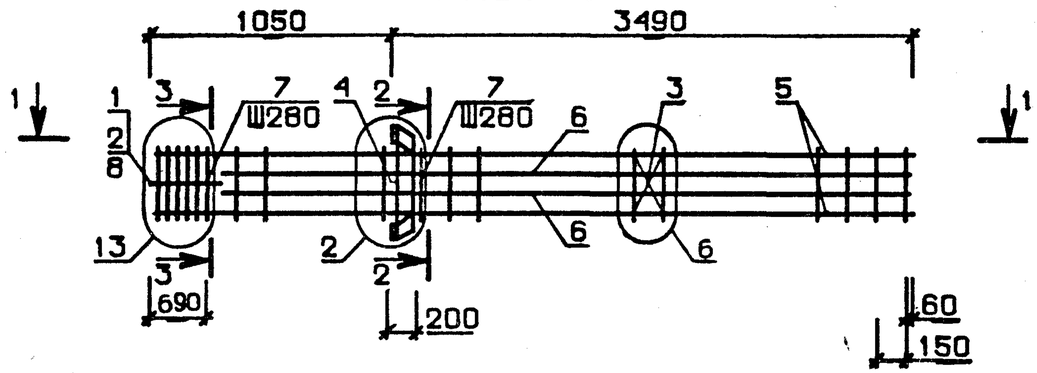

РИС. 2

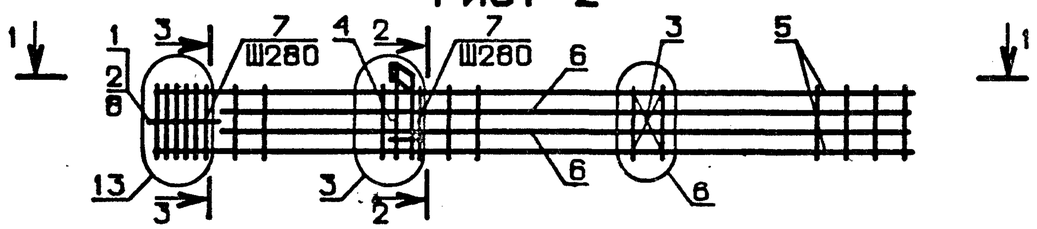

1-1

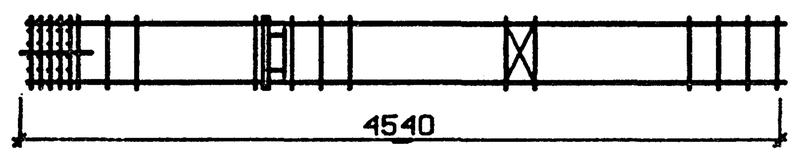

2-2

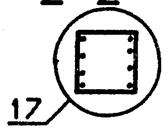

3-3

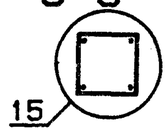

НАЧ. ОТД.	Волынский		
Н.КОНТР	Григорев		
ГЛ.КОНСТР	Шац		
ГИП	Никонорова		
РАЗРАБ.	Лакеева		
ПРОВЕРИЛ	Колдашева		
ИСПОЛНИЛ	Богданова		

1.020-1/83.2-4 08 СБ

КАРКАС ПРОСТРАНСТВЕННЫЙ КП

СТАДИЯ	МАССА	МАСШТАБ
Р	СМ ТАБЛ	
ЛИСТ	ЛИСТОВ 1	

ЦНИИЭП торгово-бытовых зданий и туристских комплексов

ЗУЕНКО
ОПЕРАТОР ТЛП КОРТ
ЗПВЦ КиевЗНИИЭП

ИНВ.№ ПОДЛ | ПОДПИСЬ И ДАТА | ВЗАМ. ИНВ.№

19834 23

ФОРМАТ А3

ФОРМАТ	ЗОНА	ПОЗ.	ОБОЗНАЧЕНИЕ	НАИМЕНОВАНИЕ	КОЛ.	ПРИМЕЧАНИЕ
				ДОКУМЕНТАЦИЯ		
А3			1.020-1/83.2-4 09СВ	СБОРОЧНЫЙ ЧЕРТЕЖ		
А3			1.020-1/83.2-4 00У	УЗЛЫ АРМАТУРНЫЕ		
А3			1.020-1/83.2-4 00ТО	ТЕХНИЧЕСКОЕ ОПИСАНИЕ		
			ПЕРЕМЕННЫЕ ДАННЫЕ	ДЛЯ ИСПОЛНЕНИЙ:		
				1.020-1/83.2-4 09		
				КП-45		
				СБОРОЧНЫЕ ЕДИНИЦЫ		
А4	1		1.020-1/83.2-15 09	СЕТКА КОСВ. АРМ. СКА-1	2	
А4	2		1.020-1/83.2-15 09-01	СЕТКА КОСВ. АРМ. СКА-2	3	
А4	3		1.020-1/83.2-15 02	СЕТКА С-2	2	
А4	4		1.020-1/83.2-15 11	ИЗДЕЛИЕ ЗАКЛАДНОЕ МН-5	2	
				ДЕТАЛИ		
				СТ. ОТД. ГОСТ 5781-82		
ВЧ	5		20.013.7340	Ф20 А-Ш L=7340	4	18.1КГ
А4	6		1.020-1/83.2-15 08-03	СТЕРЖЕНЬ ОТДЕЛЬНЫЙ	26	
				СТ. ОТД. ГОСТ 5781-82		
ВЧ	7		6.011.650	Ф6 А-I L=650	4	0.14КГ
				1.020-1/83.2-4 09-01		
				КП-46		
				СБОРОЧНЫЕ ЕДИНИЦЫ		
А4	1		1.020-1/83.2-15 09	СЕТКА КОСВ. АРМ. СКА-1	2	
А4	2		1.020-1/83.2-15 09-01	СЕТКА КОСВ. АРМ. СКА-2	3	
А4	3		1.020-1/83.2-15 02	СЕТКА С-2	2	
				ДЕТАЛИ		
				СТ. ОТД. ГОСТ 5781-82		
ВЧ	5		20.013.7340	Ф20 А-Ш L=7340	4	18.1КГ
А4	6		1.020-1/83.2-15 08-03	СТЕРЖЕНЬ ОТДЕЛЬНЫЙ	26	
				СТ. ОТД. ГОСТ 5781-82		
ВЧ	7		6.011.650	Ф6 А-I L=650	4	0.14КГ
				1.020-1/83.2-4 09-02		
				КП-47		
				СБОРОЧНЫЕ ЕДИНИЦЫ		
А4	1		1.020-1/83.2-15 09-01	СЕТКА КОСВ. АРМ. СКА-3	2	
А4	2		1.020-1/83.2-15 10-01	СЕТКА КОСВ. АРМ. СКА-4	3	
А4	3		1.020-1/83.2-15 02	СЕТКА С-2	2	
А4	4		1.020-1/83.2-15 12	ИЗДЕЛИЕ ЗАКЛАДНОЕ МН-6	2	
				ДЕТАЛИ		
				СТ. ОТД. ГОСТ 5781-82		
ВЧ	5		20.013.7340	Ф20 А-Ш L=7340	4	18.1КГ
А4	6		1.020-1/83.2-15 08-03	СТЕРЖЕНЬ ОТДЕЛЬНЫЙ	26	

НАЧ.ОТД.	Волынский	
Н.КОНТР.	Григорев	
ГЛ.КОНСТР	Шац	
ГИП	Колдашева	
РАЗРАБ.	Богданова	
ПРОВЕРИЛ	Никонорова	
ИСПОЛНИЛ	Лакеева	

1.020-1/83.2-4 09

КАРКАС ПРОСТРАНСТВЕННЫЙ
КП-45 - КП-49

СТАДИЯ	ЛИСТ	ЛИСТОВ
Р	I	2

ЦНИИЭП торгово-бытовых зданий и туристских комплексов

ГРИГОР
ОПЕРАТОР ТЛП КОРТ
ЭПВЦ КиевЗНИИЭП
ВЗАМ. ИНВ.№
ПОДПИСЬ И ДАТА
ИНВ.№ ПОДЛ

ФОРМАТ А4

ФОРМАТ	ЗОНА	ПОЗ.	ОБОЗНАЧЕНИЕ	НАИМЕНОВАНИЕ	КОЛ	ПРИМЕЧАНИЕ
				СТ. ОТД. ГОСТ 5781-82		
ВЧ	7		6.011.650	Ф6 А-I L=650	4	0.14КГ
				1.020-1/83.2-4 09-03		
				КП-48		
				СБОРОЧНЫЕ ЕДИНИЦЫ		
А4	1		1.020-1/83.2-15 09-01	СЕТКА КОСВ. АРМ. СКА-3	2	
А4	2		1.020-1/83.2-15 10-01	СЕТКА КОСВ. АРМ. СКА-4	3	
А4	3		1.020-1/83.2-15 02	СЕТКА С-2	2	
А4	4		1.020-1/83.2-15 11	ИЗДЕЛИЕ ЗАКЛАДНОЕ МН-5	2	
				ДЕТАЛИ		
				СТ. ОТД. ГОСТ 5781-82		
ВЧ	5		20.013.7340	Ф20 А-Ш L=7340	4	18.1КГ
А4	6		1.020-1/83.2-15 08-03	СТЕРЖЕНЬ ОТДЕЛЬНЫЙ	26	
				СТ. ОТД. ГОСТ 5781-82		
ВЧ	7		6.011.650	Ф6 А-I L=650	4	0.14КГ
				1.020-1/83.2-4 09-04		
				КП-49		
				СБОРОЧНЫЕ ЕДИНИЦЫ		
А4	1		1.020-1/83.2-15 09-01	СЕТКА КОСВ. АРМ. СКА-3	2	
А4	2		1.020-1/83.2-15 10-01	СЕТКА КОСВ. АРМ. СКА-4	3	
А4	3		1.020-1/83.2-15 02	СЕТКА С-2	2	
				ДЕТАЛИ		
				СТ. ОТД. ГОСТ 5781-82		
ВЧ	5		20.013.7340	Ф20 А-Ш L=7340	4	18.1КГ
А4	6		1.020-1/83.2-15 08-03	СТЕРЖЕНЬ ОТДЕЛЬНЫЙ	26	
				СТ. ОТД. ГОСТ 5781-82		
ВЧ	7		6.011.650	Ф6 А-I L=650	4	0.14КГ

1.020-1/83.2-4 09

ЛИСТ 2

ЭПВЦ КиевЗНИИЭП | ОПЕРАТОР ТПП КОРТ | ЗУЕНКО

РИС. 1

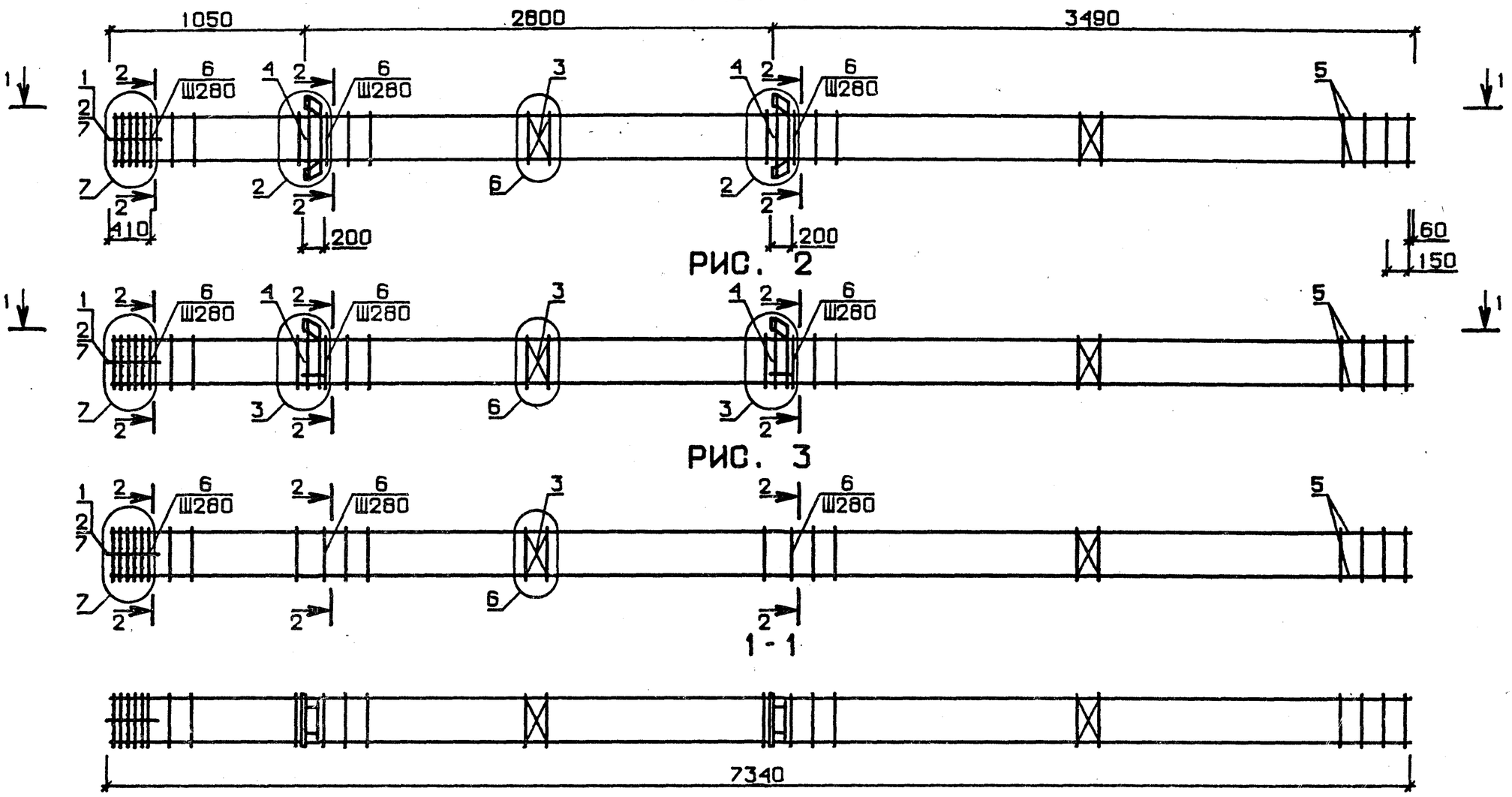

РИС. 2

РИС. 3

ОБОЗНАЧЕНИЕ	МАРКА	РИС.	МАССА, кг
I.020-I/83.2-4 09	КП-45	2	I09,90
-0I	КП-46	3	9I,74
-02	КП-47	I	I26,67
-03	КП-48	2	II4,73
-04	КП-49	3	96,58

N УЗЛА	N ДОКУМЕНТА
2	1.020-1/83.2-4 00У Л1
3	Л1
6	Л2
7	Л3
15	Л2

2-2

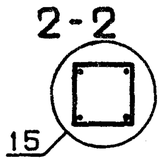

НАЧ. ОТД.	Волынский	
Н.КОНТР	Григорев	
ГЛ.КОНСТР	Шац	
ГИП	Колдашева	
РАЗРАБ.	Богданова	
ПРОВЕРИЛ	Никонорова	
ИСПОЛНИЛ	Лакеева	

1.020-1/83.2-4 09 СБ

КАРКАС ПРОСТРАНСТВЕННЫЙ КП

СТАДИЯ	МАССА	МАСШТАБ
Р	СМ ТАБЛ	

ЛИСТ | ЛИСТОВ 1

ЦНИИЭП торгово бытовых зданий и туристских комплексов

ВЗАМ. ИНВ.№ | ПОДПИСЬ И ДАТА | ИНВ.№ ПОДЛ.

19834 25

ФОРМАТ А2

ФОРМАТ	ЗОНА	ПОЗ.	ОБОЗНАЧЕНИЕ	НАИМЕНОВАНИЕ	КОЛ.	ПРИМЕЧАНИЕ
				ДОКУМЕНТАЦИЯ		
А3			1.020-1/83.2-4 10СБ	СБОРОЧНЫЙ ЧЕРТЕЖ		
А3			1.020-1/83.2-4 00У	УЗЛЫ АРМАТУРНЫЕ		
А3			1.020-1/83.2-4 00ТО	ТЕХНИЧЕСКОЕ ОПИСАНИЕ		
			ПЕРЕМЕННЫЕ ДАННЫЕ	ДЛЯ ИСПОЛНЕНИЙ:		
				1.020-1/83.2-4 10 КП-50		
				СБОРОЧНЫЕ ЕДИНИЦЫ		
А4	1		1.020-1/83.2-15 09-01	СЕТКА КОСВ. АРМ. СКА-3	2	
А4	2		1.020-1/83.2-15 10-01	СЕТКА КОСВ. АРМ. СКА-4	3	
А4	3		1.020-1/83.2-15 02	СЕТКА С-2	2	
А4	4		1.020-1/83.2-15 12	ИЗДЕЛИЕ ЗАКЛАДНОЕ МН-6	2	
				ДЕТАЛИ		
				СТ. ОТД. ГОСТ 5781-82		
БЧ	5		20.013.7340	Ф20 А-Ш L=7340	4	18.1КГ
БЧ	6		16.013.4090	Ф16 А-Ш L=4090	4	6.46КГ
А4	7		1.020-1/83.2-15 08-03	СТЕРЖЕНЬ ОТДЕЛЬНЫЙ	26	
				СТ. ОТД. ГОСТ 5781-82		
БЧ	8		6.011.650	Ф6 А-I L=650	4	0.14КГ
				1.020-1/83.2-4 10-01 КП-51		
				СБОРОЧНЫЕ ЕДИНИЦЫ		
А4	1		1.020-1/83.2-15 09-01	СЕТКА КОСВ. АРМ. СКА-3	2	
А4	2		1.020-1/83.2-15 10-01	СЕТКА КОСВ. АРМ. СКА-4	3	
А4	3		1.020-1/83.2-15 02	СЕТКА С-2	2	
А4	4		1.020-1/83.2-15 11	ИЗДЕЛИЕ ЗАКЛАДНОЕ МН-5	2	
				ДЕТАЛИ		
				СТ. ОТД. ГОСТ 5781-82		
БЧ	5		20.013.7340	Ф20 А-Ш L=7340	4	18.1КГ
БЧ	6		16.013.4090	Ф16 А-Ш L=4090	4	6.46КГ
А4	7		1.020-1/83.2-15 08-03	СТЕРЖЕНЬ ОТДЕЛЬНЫЙ	26	
				СТ. ОТД. ГОСТ 5781-82		
БЧ	8		6.011.650	Ф6 А-I L=650	4	0.14КГ
				1.020-1/83.2-4 10-02 КП-52		
				СБОРОЧНЫЕ ЕДИНИЦЫ		
А4	1		1.020-1/83.2-15 09-01	СЕТКА КОСВ. АРМ. СКА-3	2	
А4	2		1.020-1/83.2-15 10-01	СЕТКА КОСВ. АРМ. СКА-4	3	
А4	3		1.020-1/83.2-15 02	СЕТКА С-2	2	
				ДЕТАЛИ		
				СТ. ОТД. ГОСТ 5781-82		

ГРИГОР. ОПЕРАТОР ТЛП КОРТ ЭПВЦ Киев ЗНИИЭП

ВЗАМ. ИНВ. № ПОДПИСЬ И ДАТА ИНВ. № ПОДЛ.

НАЧ.ОТД.	Волынский	
Н.КОНТР.	Григорев	
ГЛ.КОНСТР.	Шац	
ГИП	Никоморова	
РАЗРАБ.	Сливина	
ПРОВЕРИЛ	Колдашева	
ИСПОЛНИЛ	Лакеева	

1.020-1/83.2-4 10

КАРКАС ПРОСТРАНСТВЕННЫЙ КП-50 - КП-60

СТАДИЯ	ЛИСТ	ЛИСТОВ
Р	1	4

ЦНИИЭП торгово-бытовых зданий и туристских комплексов

ФОРМАТ А4

ФОРМАТ	ЗОНА	ПОЗ.	ОБОЗНАЧЕНИЕ	НАИМЕНОВАНИЕ	КОЛ.	ПРИМЕЧАНИЕ
БЧ	5		20.013.7340	Ф20 А-Ш L=7340	4	18.1КГ
БЧ	6		16.013.4090	Ф16 А-Ш L=4090	4	6.46КГ
А4	7		1.020-1/83.2-15 08-03	СТЕРЖЕНЬ ОТДЕЛЬНЫЙ	26	
				СТ. ОТД. ГОСТ 5781-82		
БЧ	8		6.011.650	Ф6 А-I L=650	4	0.14КГ
				1.020-1/83.2-4 10-03 КП-53		
				СБОРОЧНЫЕ ЕДИНИЦЫ		
А4	1		1.020-1/83.2-15 09-01	СЕТКА КОСВ. АРМ. СКА-3	2	
А4	2		1.020-1/83.2-15 10-01	СЕТКА КОСВ. АРМ. СКА-4	3	
А4	3		1.020-1/83.2-15 02	СЕТКА С-2	2	
А4	4		1.020-1/83.2-15 11	ИЗДЕЛИЕ ЗАКЛАДНОЕ МН-5	2	
				ДЕТАЛИ		
				СТ. ОТД. ГОСТ 5781-82		
БЧ	5		22.013.7340	Ф22 А-Ш L=7340	4	21.9КГ
БЧ	6		16.013.4090	Ф16 А-Ш L=4090	4	6.46КГ
А4	7		1.020-1/83.2-15 08-03	СТЕРЖЕНЬ ОТДЕЛЬНЫЙ	26	
				СТ. ОТД. ГОСТ 5781-82		
БЧ	8		6.011.650	Ф6 А-I L=650	4	0.14КГ
				1.020-1/83.2-4 10-04 КП-54		
				СБОРОЧНЫЕ ЕДИНИЦЫ		
А4	1		1.020-1/83.2-15 09-01	СЕТКА КОСВ. АРМ. СКА-3	2	
А4	2		1.020-1/83.2-15 10-01	СЕТКА КОСВ. АРМ. СКА-4	3	
А4	3		1.020-1/83.2-15 02	СЕТКА С-2	2	
				ДЕТАЛИ		
				СТ. ОТД. ГОСТ 5781-82		
БЧ	5		22.013.7340	Ф22 А-Ш L=7340	4	21.9КГ
БЧ	6		16.013.4090	Ф16 А-Ш L=4090	4	6.46КГ
А4	7		1.020-1/83.2-15 08-03	СТЕРЖЕНЬ ОТДЕЛЬНЫЙ	26	
				СТ. ОТД. ГОСТ 5781-82		
БЧ	8		6.011.650	Ф6 А-I L=650	4	0.14КГ
				1.020-1/83.2-4 10-05 КП-55		
				СБОРОЧНЫЕ ЕДИНИЦЫ		
А4	1		1.020-1/83.2-15 09-01	СЕТКА КОСВ. АРМ. СКА-3	3	
А4	2		1.020-1/83.2-15 10-01	СЕТКА КОСВ. АРМ. СКА-4	3	
А4	3		1.020-1/83.2-15 02	СЕТКА С-2	2	
А4	4		1.020-1/83.2-15 12	ИЗДЕЛИЕ ЗАКЛАДНОЕ МН-6	2	
				ДЕТАЛИ		
				СТ. ОТД. ГОСТ 5781-82		
БЧ	5		28.013.7340	Ф28 А-Ш L=7340	4	35.5КГ
БЧ	6		18.013.4090	Ф18 А-Ш L=4090	4	8.17КГ
А4	7		1.020-1/83.2-15 08-04	СТЕРЖЕНЬ ОТДЕЛЬНЫЙ	25	
				СТ. ОТД. ГОСТ 5781-82		
БЧ	8		6.011.650	Ф6 А-I L=650	4	0.14КГ
				1.020-1/83.2-4 10-06		

ГРИГОР. ОПЕРАТОР ТЛП КОРТ ЭПВЦ Киев ЗНИИЭП

ВЗАМ. ИНВ. № ПОДПИСЬ И ДАТА ИНВ. № ПОДЛ.

1.020-1/83.2-4 10

ЛИСТ 2

19834 26

ФОРМАТ А4

ФОРМАТ	ЗОНА	ПОЗ.	ОБОЗНАЧЕНИЕ	НАИМЕНОВАНИЕ	КОЛ	ПРИМЕЧАНИЕ
				КП-56		
				СБОРОЧНЫЕ ЕДИНИЦЫ		
А4		1	1.020-1/83.2-15 09-01	СЕТКА КОСВ. АРМ. СКА-3	3	
А4		2	1.020-1/83.2-15 10-01	СЕТКА КОСВ. АРМ. СКА-4	3	
А4		3	1.020-1/83.2-15 02	СЕТКА С-2	2	
А4		4	1.020-1/83.2-15 11	ИЗДЕЛИЕ ЗАКЛАДНОЕ МН-5	2	
				ДЕТАЛИ		
				СТ. ОТД. ГОСТ 5781-82		
БЧ		5	28.013.7340	Ф28 А-III L=7340	4	35.5КГ
БЧ		6	18.013.4090	Ф18 А-III L=4090	4	8.17КГ
А4		7	1.020-1/83.2-15 08-04	СТЕРЖЕНЬ ОТДЕЛЬНЫЙ	25	
				СТ. ОТД. ГОСТ 5781-82		
БЧ		8	6.011.650	Ф6 А-I L=650	4	0.14КГ
				1.020-1/83.2-4 10-07		
				КП-57		
				СБОРОЧНЫЕ ЕДИНИЦЫ		
А4		1	1.020-1/83.2-15 09-01	СЕТКА КОСВ. АРМ. СКА-3	3	
А4		2	1.020-1/83.2-15 10-01	СЕТКА КОСВ. АРМ. СКА-4	3	
А4		3	1.020-1/83.2-15 02	СЕТКА С-2	2	
А4		4	1.020-1/83.2-15 12	ИЗДЕЛИЕ ЗАКЛАДНОЕ МН-6	2	
				ДЕТАЛИ		
				СТ. ОТД. ГОСТ 5781-82		
БЧ		5	32.013.7340	Ф32 А-III L=7340	4	46.3КГ
БЧ		6	25.013.4090	Ф25 А-III L=4090	4	15.8КГ
А4		7	1.020-1/83.2-15 08-04	СТЕРЖЕНЬ ОТДЕЛЬНЫЙ	25	
				СТ. ОТД. ГОСТ 5781-82		
БЧ		8	6.011.650	Ф6 А-I L=650	4	0.14КГ
				1.020-1/83.2-4 10-08		
				КП-58		
				СБОРОЧНЫЕ ЕДИНИЦЫ		
А4		1	1.020-1/83.2-15 09-01	СЕТКА КОСВ. АРМ. СКА-3	3	
А4		2	1.020-1/83.2-15 10-01	СЕТКА КОСВ. АРМ. СКА-4	3	
А4		3	1.020-1/83.2-15 02	СЕТКА С-2	2	
А4		4	1.020-1/83.2-15 11	ИЗДЕЛИЕ ЗАКЛАДНОЕ МН-5	2	
				ДЕТАЛИ		
				СТ. ОТД. ГОСТ 5781-82		
БЧ		5	32.013.7340	Ф32 А-III L=7340	4	46.3КГ
БЧ		6	25.013.4090	Ф25 А-III L=4090	4	15.8КГ
А4		7	1.020-1/83.2-15 08-04	СТЕРЖЕНЬ ОТДЕЛЬНЫЙ	25	
				СТ. ОТД. ГОСТ 5781-82		
БЧ		8	6.011.650	Ф6 А-I L=650	4	0.14КГ
				1.020-1/83.2-4 10-09		
				КП-59		
				СБОРОЧНЫЕ ЕДИНИЦЫ		
А4		1	1.020-1/83.2-15 09-01	СЕТКА КОСВ. АРМ. СКА-3	5	
А4		2	1.020-1/83.2-15 10-01	СЕТКА КОСВ. АРМ. СКА-4	3	
А4		3	1.020-1/83.2-15 02	СЕТКА С-2	2	
А4		4	1.020-1/83.2-15 12	ИЗДЕЛИЕ ЗАКЛАДНОЕ МН-6	2	
				ДЕТАЛИ		

ГРИГОР
ОПЕРАТОР ТЛП КОРТ
ЭПВЦ Киев ЗНИИЭП
ВЗАМ. ИНВ. № | ПОДПИСЬ И ДАТА | ИНВ. № ПОДЛ.

ФОРМАТ	ЗОНА	ПОЗ.	ОБОЗНАЧЕНИЕ	НАИМЕНОВАНИЕ	КОЛ	ПРИМЕЧАНИЕ
				СТ. ОТД. ГОСТ 5781-82		
БЧ		5	40.013.7340	Ф40 А-III L=7340	4	72.4КГ
БЧ		6	20.013.4090	Ф20 А-III L=4090	4	10.1КГ
А4		7	1.020-1/83.2-15 08-05	СТЕРЖЕНЬ ОТДЕЛЬНЫЙ	25	
				СТ. ОТД. ГОСТ 5781-82		
БЧ		8	6.011.650	Ф6 А-I L=650	4	0.14КГ
				1.020-1/83.2-4 10-10		
				КП-60		
				СБОРОЧНЫЕ ЕДИНИЦЫ		
А4		1	1.020-1/83.2-15 09-01	СЕТКА КОСВ. АРМ. СКА-3	5	
А4		2	1.020-1/83.2-15 10-01	СЕТКА КОСВ. АРМ. СКА-4	3	
А4		3	1.020-1/83.2-15 02	СЕТКА С-2	2	
А4		4	1.020-1/83.2-15 11	ИЗДЕЛИЕ ЗАКЛАДНОЕ МН-5	2	
				ДЕТАЛИ		
				СТ. ОТД. ГОСТ 5781-82		
БЧ		5	40.013.7340	Ф40 А-III L=7340	4	72.4КГ
БЧ		6	20.013.4090	Ф20 А-III L=4090	4	10.1КГ
А4		7	1.020-1/83.2-15 08-05	СТЕРЖЕНЬ ОТДЕЛЬНЫЙ	25	
				СТ. ОТД. ГОСТ 5781-82		
БЧ		8	6.011.650	Ф6 А-I L=650	4	0.14КГ

ГРИГОР
ОПЕРАТОР ТЛП КОРТ
ЭПВЦ Киев ЗНИИЭП
ВЗАМ. ИНВ. № | ПОДПИСЬ И ДАТА | ИНВ. № ПОДЛ.

ЭПВЦ КиевЗНИИЭП | ОПЕРАТОР ТЛП КОРТ | ЗУЕНКО

РИС. 1

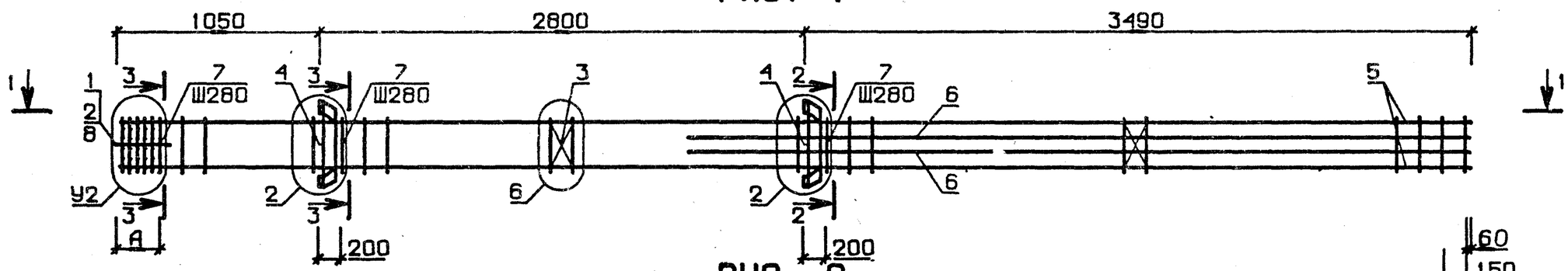

РИС. 2

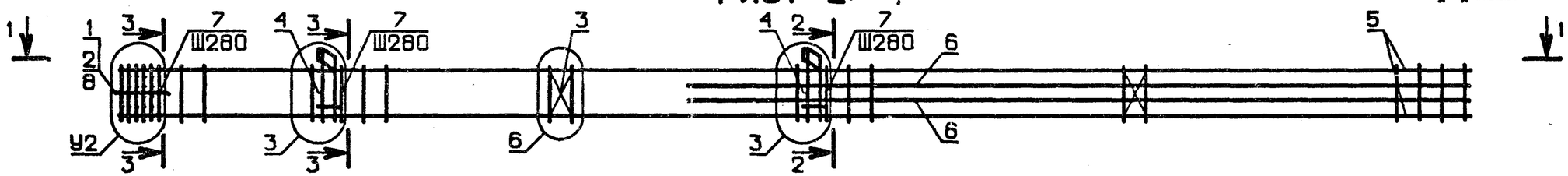

РИС. 3

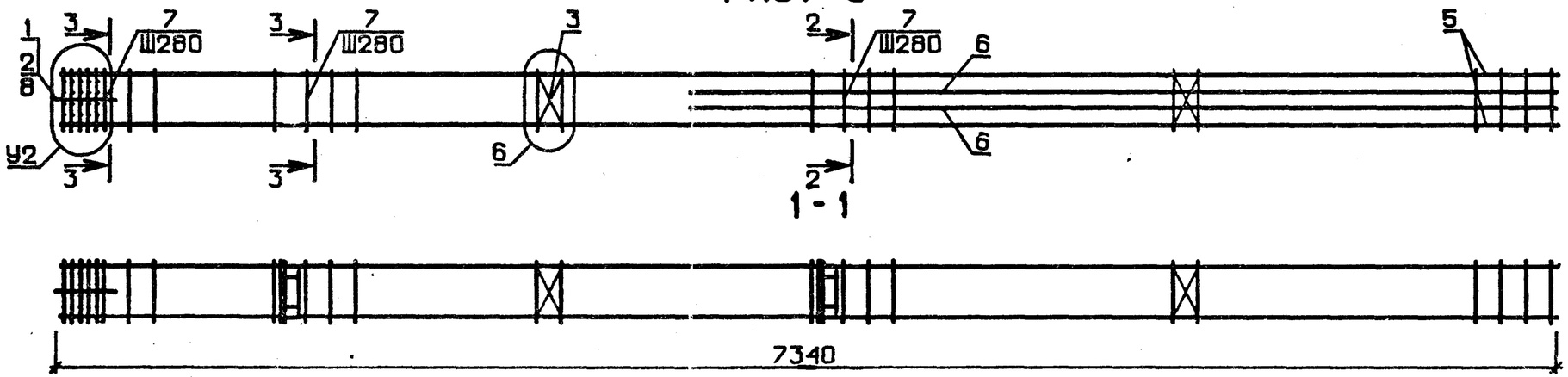

1-1

N УЗЛА	N ДОКУМЕНТА
2	1.020-1/83.2-4 ООУ П1
3	П1
6	П2
7	П3
9	П3
13	П3
15	П2
17	П2

2-2

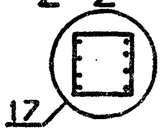

3-3

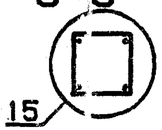

НАЧ. ОТД.	Волынский	
Н.КОНТР.	Григорев	
ГЛ.КОНСТР.	Шац	
ГИП	Никонорова	
РАЗРАБ.	Сливина	
ПРОВЕРИЛ	Колдашева	

1.020-1/83.2-4 10 СБ

КАРКАС ПРОСТРАНСТВЕННЫЙ КП

СТАДИЯ	МАССА	МАСШТАБ
Р	СМ ТАБЛ	

ЛИСТ 1 ЛИСТОВ 2

ЦНИИЭП торгово-бытовых зданий и туристских

Взам. инв. № | Подпись и дата | Инв. № подл.

ЭПВЦ КиевЗНИИЭП | ОПЕРАТОР ТЛП КОРТ | /ЗУБЕНКО

ОБОЗНАЧЕНИЕ	МАРКА	РИС.	А	У2	МАССА, кг
I.020-I/83.2-4 I0	КП-50	I	4I0	7	I52,49
-0I	КП-5I	2	4I0	7	I40,55
-02	КП-52	3	4I0	7	I22,40
-03	КП-53	2	4I0	7	I55,75
-04	КП-54	3	4I0	7	I37,6I
-05	КП-55	I	690	9	238,3I
-06	КП-56	2	690	9	226,37
-07	КП-57	I	690	9	3I2,II
-08	КП-58	2	690	9	300,I8
-09	КП-59	I	690	I3	408,97
-I0	КП-60	2	690	I3	397,03

ВЗАМ. ИНВ.№ | ПОДП. И ДАТА | ИНВ. № ПОДЛ

ЭПВЦ КиевЗНИИЭП | ОПЕРАТОР ТЛП КОРТ

ВЗАМ. ИНВ.№ | ПОДП. И ДАТА | ИНВ. № ПОДЛ

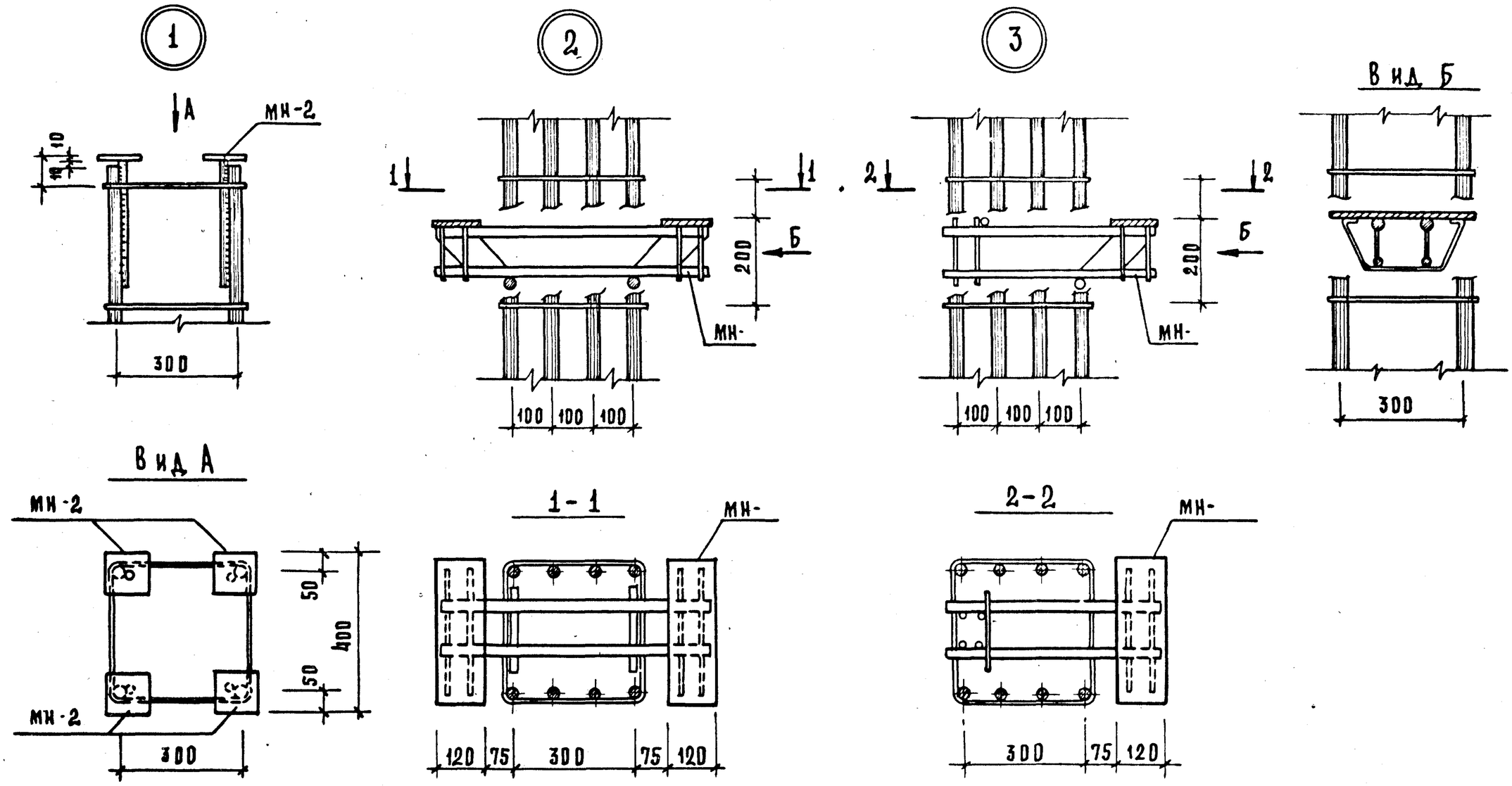

Нач. отд.	Волынский		
Н. контр.	Приорев		
Гл. конст.	Шац		
ГИП	Никонорова		
Разраб.	Сливина		
Проверил	Колдашева		
Исполнил	Степанова		

1. 020-1/83. 2-4 004

УЗЕЛ

Стадия	Лист	Листов
Р	1	3

ЦНИИЭП торгово-бытовых зданий и туристских комплексов

Инв. № подл. | Подпись и дата | Взам. инв. №

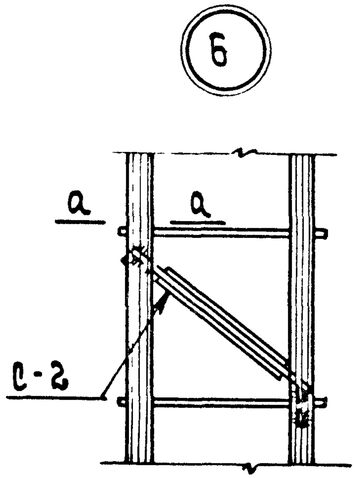

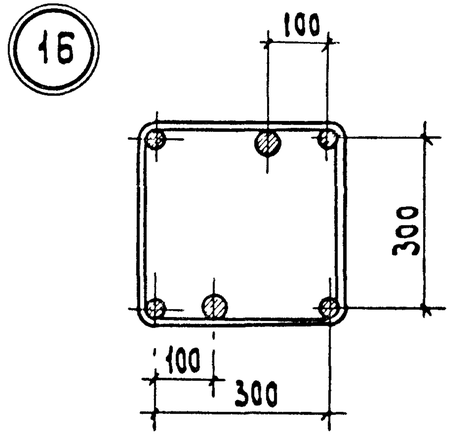

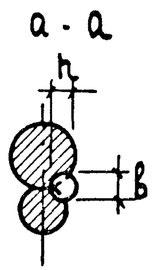

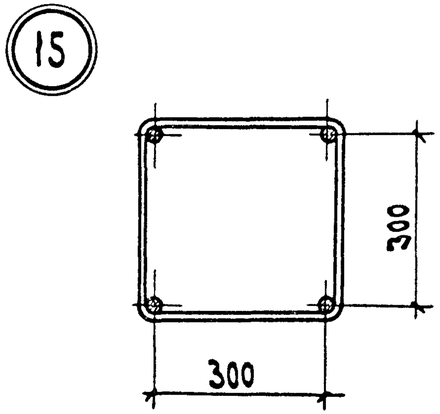

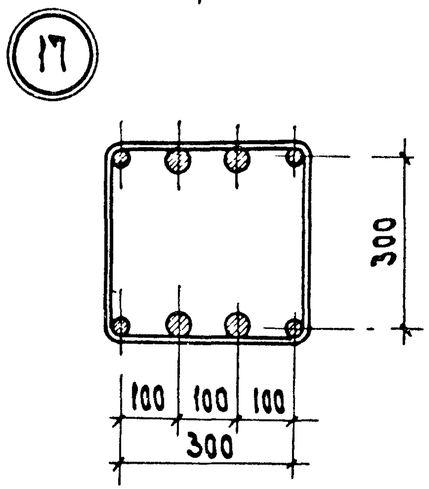

Ручную электродуговую сварку арматурных стержней производить по: СН 393-78 „Инструкция по сварке соединений арматуры и закладных деталей железобетонных изделий".

Инв. № подл. | Подп. и дата | Взам. инв. №

Лист

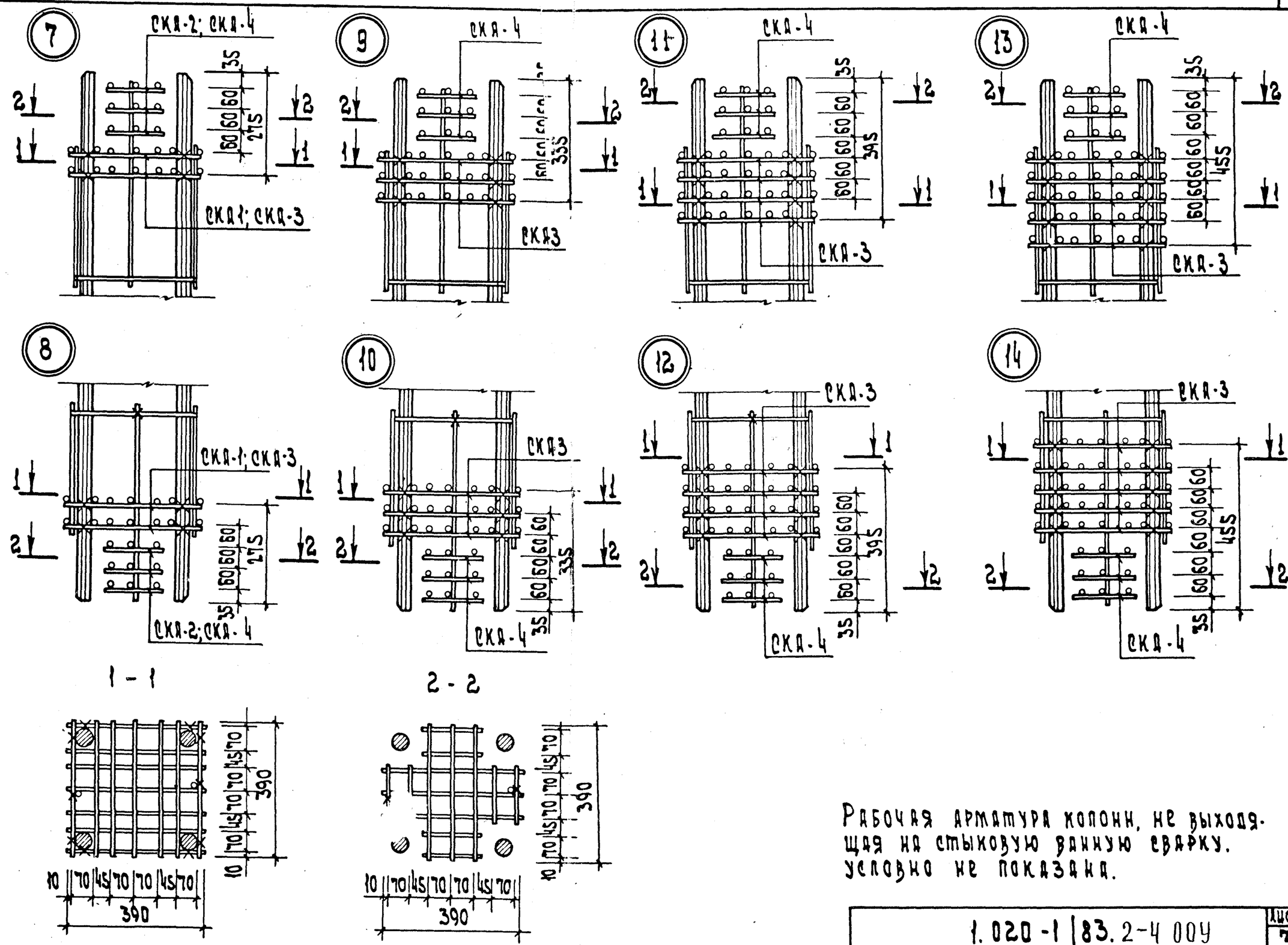

Рабочая арматура колонн, не выходящая на стыковую ванную сварку, условно не показана.

1.020-1/83.2-4 004	Лист 3

Инв. № подл. | Подп. и дата | Взам. инв. №