ТИПОВЫЕ КОНСТРУКЦИИ, ИЗДЕЛИЯ И УЗЛЫ ЗДАНИЙ И СООРУЖЕНИЙ

СЕРИЯ 1.411.1-3

СВАЙНЫЕ ФУНДАМЕНТЫ СО СБОРНЫМИ ПОДКОЛОННИКАМИ ПОД ЖЕЛЕЗОБЕТОННЫЕ КОЛОННЫ ПРЯМОУГОЛЬНОГО СЕЧЕНИЯ ОДНОЭТАЖНЫХ ПРОИЗВОДСТВЕННЫХ ЗДАНИЙ

выпуск 1

АРМАТУРНЫЕ ИЗДЕЛИЯ МОНОЛИТНОЙ ЧАСТИ РОСТВЕРКОВ

рабочие чертежи

24036 - 02
ЦЕНА

ТИПОВЫЕ КОНСТРУКЦИИ, ИЗДЕЛИЯ И УЗЛЫ ЗДАНИЙ И СООРУЖЕНИЙ

СЕРИЯ 1.411.1-3

СВАЙНЫЕ ФУНДАМЕНТЫ СО СБОРНЫМИ ПОДКОЛОННИКАМИ ПОД ЖЕЛЕЗОБЕТОННЫЕ КОЛОННЫ ПРЯМОУГОЛЬНОГО СЕЧЕНИЯ ОДНОЭТАЖНЫХ ПРОИЗВОДСТВЕННЫХ ЗДАНИЙ

ВЫПУСК 1

АРМАТУРНЫЕ ИЗДЕЛИЯ МОНОЛИТНОЙ ЧАСТИ РОСТВЕРКОВ

рабочие чертежи

Утверждены
Главпроектом Госстроя СССР,
техническое задание от 17.05.88 г.
Введены в действие с 01.03.90
ЦНИИпромзданий, приказ
от 25.08.89 №96

РАЗРАБОТАНЫ
ЦНИИПРОМЗДАНИЙ ГОССТРОЯ СССР

Зам. директора В.В.Гранев
Нач. отдела СНКОЗ А.Я.Розенблюм
Гл. инж. проекта В.А.Бажанова

ПРИ УЧАСТИИ
НИИЖБ ГОССТРОЯ СССР

Зам. директора Т.И.Мамедов
Рук. сектора Н.Н.Коровин

24036-02 2

Обозначение	Наименование	Стр.
1.411.1-3.1-ТТ	Технические требования	3
1.411.1-3.1-1	Сетка 2С... 145×145; 4С... 145×145	4
1.411.1-3.1-2	Сетка 2С... 145×175	4
1.411.1-3.1-3	Сетка 2С... 145×265	5
1.411.1-3.1-4	Сетка 2С... 145×235	5
1.411.1-3.1-5	Сетка 2С... 145×265	6
1.411.1-3.1-6	Сетка 2С... 145×295	7
1.411.1-3.1-7	Сетка 2С... 165×175	7
1.411.1-3.1-8	Сетка 2С... 165×205	8
1.411.1-3.1-9	Сетка 2С... 165×265	8
1.411.1-3.1-10	Сетка 2С... 165×295	9
1.411.1-3.1-11	Сетка 2С... 165×325	10
1.411.1-3.1-12	Сетка 2С... 205×145	10
1.411.1-3.1-13	Сетка 2С... 205×175	11
1.411.1-3.1-14	Сетка 2С... 205×205	11
1.411.1-3.1-15	Сетка 2С... 205×235	12
1.411.1-3.1-16	Сетка 2С... 205×265	13
1.411.1-3.1-17	Сетка 2С... 205×295	13
1.411.1-3.1-18	Сетка 2С... 205×325	14
1.411.1-3.1-19	Сетка 2С... 225×205	14
1.411.1-3.1-20	Сетка 2С... 225×235	15
1.411.1-3.1-21	Сетка 2С... 225×265	15
1.411.1-3.1-22	Сетка 2С... 225×295	16
1.411.1-3.1-23	Сетка 2С... 225×325	16
1.411.1-3.1-24	Сетка 2С... 225×355	17
1.411.1-3.1-25	Сетка 2С... 225×385	18
1.411.1-3.1-26	Сетка 2С... 265×235	19
1.411.1-3.1-27	Сетка 2С... 265×265	19

Инв.№подл. | Подпись и дата | Взам.инв.№

Гл.инж.пр.	Бажанова		
Исполн.	Никонова		

1.411.1-3.1

Содержание

Стадия	Лист	Листов
Р	1	2

ЦНИИПРОМЗДАНИЙ

Формат А4

Обозначение	Наименование	Стр.
1.411.1-3.1-28	Сетка 2С... 265×295	20
1.411.1-3.1-29	Сетка 2С... 265×325	20
1.411.1-3.1-30	Сетка 2С... 265×385	21
1.411.1-3.1-31	Сетка 2С... 285×295	21
1.411.1-3.1-32	Сетка 2С... 285×325	22
1.411.1-3.1-33	Сетка СК1-1, СК2-1	23
1.411.1-3.1-34	Сетка СК3-1, СК4-1, СК5-1	23
1.411.1-3.1-35	Сетка СТ1-1, СТ1-2	24
1.411.1-3.1-36	Сетка СТ1-3, СТ1-4	24
1.411.1-3.1-37	Сетка СТ2-1, СТ2-2, СТ2-3	25
1.411.1-3.1-38	Сетка СТ2-4, СТ2-5	25
1.411.1-3.1-39	Сетка СТ3-1, СТ3-2, СТ3-3	26
1.411.1-3.1-40	Сетка СТ3-4, СТ3-5, СТ3-6	26

Инв.№подл. | Подпись и дата | Взам.инв.№

1.411.1-3.1

Лист 2

24036-02 3

Формат А4

1. Выпуск 1 серии 1.411.1-3 содержит рабочие чертежи и спецификации арматуры сварных сеток армирования подошвы ростверков, сеток косвенного армирования дна стакана подколонников и сеток поперечного армирования плитной части ростверков, предназначенных для применения в ростверках свайных фундаментов со сборными подколонниками, разработанных в вып. 0 настоящей серии.

2. Сетки обозначаются марками.

Структура марки сеток армирования подошвы ростверков определена ГОСТ 23279-85

Марки сеток косвенного армирования дна стакана подколонников и сеток поперечного армирования плитной части ростверков состоят из двух буквенно-цифровых групп, разделенных дефиксом.

В первой части марки указывается тип изделия (СК - сетка косвенного армирования, С - сетка поперечного армирования) и цифровой индекс, соответствующий типоразмеру подколонника (только для сеток СК); во второй части марки указывается порядковый номер изделия.

3. Все сетки разработаны с рабочей арматурой в двух направлениях.

4. Продольные и поперечные стержни сварных сеток запроектированы из горячекатаной арматурной стали класса А-III по ГОСТ 5781-82*. Допускается применение термоупрочненной стали класса Ат-IIIС по ГОСТ 10884-81.

5. Соединение стержней сеток в местах их пересечения производится контактной точечной сваркой (соединение К1-КТ) в соответствии с ГОСТ 14098-85, „Соединения сварные арматуры и закладных изделий железобетонных конструкций. Типы, конструкция и размеры".

6. Арматурные сетки должны быть приняты поштучно техническим контролем предприятия - изготовителя в соответствии с требованиями ГОСТ 10922-75.

Каждое готовое изделие должно иметь бирку с указанием его марки.

Гл.инж.пр.	Бажанова		1.411.1-3.1-ТТ			
Разраб.	Бажанова		Технические требования	Стадия	Лист	Листов
Исполн.	Николаева			Р	1	2
Н.контр.	Святова			ЦНИИПромзданий		

Инв.№подл. | Подпись и дата | Взам.инв.№

Формат А4

Формат А4

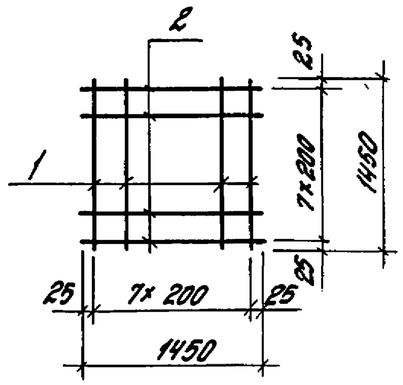

Марка сетки	Поз.	Наименование	Кол.	Масса ед., кг	Масса сетки, кг
4С $\frac{10А\overline{III}-200}{10А\overline{III}-200}$ 145×145	1	Ф10А$\overline{III}$, ℓ=1450	8	0,89	14,2
	2	Ф10А$\overline{III}$, ℓ=1450	8	0,89	
2С $\frac{12А\overline{III}}{12А\overline{III}}$ 145×145	1	Ф12А$\overline{III}$, ℓ=1450	8	1,29	20,6
	2	Ф12А$\overline{III}$, ℓ=1450	8	1,29	
2С $\frac{14А\overline{III}}{14А\overline{III}}$ 145×145	1	Ф14А$\overline{III}$, ℓ=1450	8	1,75	28,0
	2	Ф14А$\overline{III}$, ℓ=1450	8	1,75	

Арматура: класса А-$\overline{III}$ по ГОСТ 5781-82*

Взам. инв. № | Подпись и дата | Инв. № подл.

Гл. инж. пр.	Бажанова		
Разраб.	Святова		
Исполн.	Николаева		
Провер.	Старостина		
Н. контр.	Святова		

1.411.1-3.1-1

Сетка 2С... 145×145,
4С... 145×145

Стадия	Лист	Листов
Р		1

ЦНИИПРОМЗДАНИЙ

Формат А4

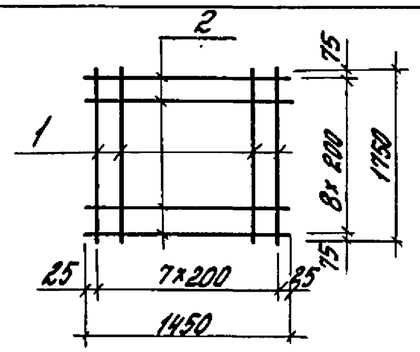

Марка сетки	Поз.	Наименование	Кол.	Масса ед., кг	Масса сетки, кг
2С $\frac{12А\overline{III}}{10А\overline{III}}$ 145×175 $\frac{75}{25}$	1	Ф12А$\overline{III}$, ℓ=1750	8	1,55	20,4
	2	Ф10А$\overline{III}$, ℓ=1450	9	0,89	
2С $\frac{14А\overline{III}}{10А\overline{III}}$ 145×175 $\frac{75}{25}$	1	Ф14А$\overline{III}$, ℓ=1750	8	2,12	25,0
	2	Ф10А$\overline{III}$, ℓ=1450	9	0,89	
2С $\frac{16А\overline{III}}{10А\overline{III}}$ 145×175 $\frac{75}{25}$	1	Ф16А$\overline{III}$, ℓ=1750	8	2,76	30,1
	2	Ф10А$\overline{III}$, ℓ=1450	9	0,89	
2С $\frac{12А\overline{III}}{12А\overline{III}}$ 145×175 $\frac{75}{25}$	1	Ф12А$\overline{III}$, ℓ=1750	8	1,55	24,0
	2	Ф12А$\overline{III}$, ℓ=1450	9	1,29	
2С $\frac{14А\overline{III}}{12А\overline{III}}$ 145×175 $\frac{75}{25}$	1	Ф14А$\overline{III}$, ℓ=1750	8	2,12	28,6
	2	Ф12А$\overline{III}$, ℓ=1450	9	1,29	
2С $\frac{16А\overline{III}}{12А\overline{III}}$ 145×175 $\frac{75}{25}$	1	Ф16А$\overline{III}$, ℓ=1750	8	2,76	33,7
	2	Ф12А$\overline{III}$, ℓ=1450	9	1,29	

Арматура: класса А-$\overline{III}$ по ГОСТ 5781-82*

Взам. инв. № | Подпись и дата | Инв. № подл.

Гл. инж. пр.	Бажанова		
Разраб.	Святова		
Исполн.	Николаева		
Провер.	Старостина		
Н. контр.	Святова		

1.411.1-3.1-2

Сетка 2С... 145×175

Стадия	Лист	Листов
Р		1

ЦНИИПРОМЗДАНИЙ

Формат А4

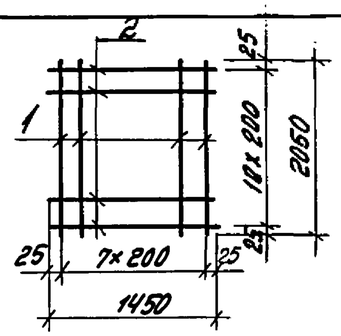

Марка сетки	Поз.	Наименование	Кол.	Масса ед., кг.	Масса сетки, кг
2С $\frac{14А\overline{III}}{10А\overline{III}}$ 145x205	1	Ф14А$\overline{III}$, ℓ=2050	8	24,8	29,6
	2	Ф10А$\overline{III}$, ℓ=1450	11	0,89	
2С $\frac{16А\overline{III}}{10А\overline{III}}$ 145x205	1	Ф16А$\overline{III}$, ℓ=2050	8	3,24	35,7
	2	Ф10А$\overline{III}$, ℓ=1450	11	0,89	
2С $\frac{18А\overline{III}}{10А\overline{III}}$ 145x205	1	Ф18А$\overline{III}$, ℓ=2050	8	4,1	42,6
	2	Ф10А$\overline{III}$, ℓ=1450	11	0,89	
2С $\frac{12А\overline{III}}{12А\overline{III}}$ 145x205	1	Ф12А$\overline{III}$, ℓ=2050	8	1,82	28,8
	2	Ф12А$\overline{III}$, ℓ=1450	11	1,29	
2С $\frac{14А\overline{III}}{12А\overline{III}}$ 145x205	1	Ф14А$\overline{III}$, ℓ=2050	8	2,48	34,0
	2	Ф12А$\overline{III}$, ℓ=1450	11	1,29	
2С $\frac{16А\overline{III}}{12А\overline{III}}$ 145x205	1	Ф16А$\overline{III}$, ℓ=2050	8	3,24	40,1
	2	Ф12А$\overline{III}$, ℓ=1450	11	1,29	
2С $\frac{18А\overline{III}}{12А\overline{III}}$ 145x205	1	Ф18А$\overline{III}$, ℓ=2050	8	4,1	47,0
	2	Ф12А$\overline{III}$, ℓ=1450	11	1,29	

Арматура: класса А-$\overline{III}$ по ГОСТ5781-82*

Взам. инв.№ | Подпись и дата | Инв.№подл.

Гл.инж.пр.	Бажанова		
Разраб.	Святова		
Исполн.	Николаева		
Провер.	Старостина		
Н.контр.	Святова		

1.411.1-3.1-3

Сетка 2С... 145x205

Стадия	Лист	Листов
Р		1

ЦНИИПРОМЗДАНИЙ

Формат А4

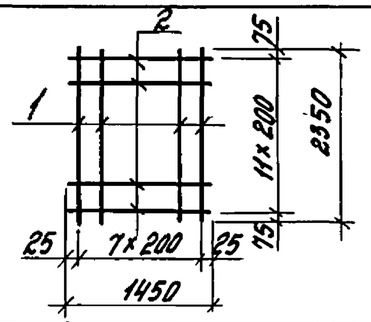

Марка сетки	Поз.	Наименование	Кол.	Масса ед., кг	Масса сетки, кг
2С $\frac{12А\overline{III}}{10А\overline{III}}$ 145x235 $\frac{75}{25}$	1	Ф12А$\overline{III}$, ℓ=2350	8	2,09	27,4
	2	Ф10А$\overline{III}$, ℓ=1450	12	0,89	
2С $\frac{14А\overline{III}}{10А\overline{III}}$ 145x235 $\frac{75}{25}$	1	Ф14А$\overline{III}$, ℓ=2350	8	2,84	33,4
	2	Ф10А$\overline{III}$, ℓ=1450	12	0,89	
2С $\frac{16А\overline{III}}{10А\overline{III}}$ 145x235 $\frac{75}{25}$	1	Ф16А$\overline{III}$, ℓ=2350	8	3,71	40,4
	2	Ф10А$\overline{III}$, ℓ=1450	12	0,89	
2С $\frac{18А\overline{III}}{10А\overline{III}}$ 145x235 $\frac{75}{25}$	1	18А$\overline{III}$, ℓ=2350	8	4,69	48,2
	2	10А$\overline{III}$, ℓ=1450	12	0,89	
2С $\frac{20А\overline{III}}{10А\overline{III}}$ 145x235 $\frac{75}{25}$	1	20А$\overline{III}$, ℓ=2350	8	5,8	57,1
	2	10А$\overline{III}$, ℓ=1450	12	0,89	
2С $\frac{14А\overline{III}}{12А\overline{III}}$ 145x235 $\frac{75}{25}$	1	14А$\overline{III}$, ℓ=2350	8	2,84	38,2
	2	12А$\overline{III}$, ℓ=1450	12	1,29	
2С $\frac{16А\overline{III}}{12А\overline{III}}$ 145x235 $\frac{75}{25}$	1	16А$\overline{III}$, ℓ=2350	8	3,71	45,2
	2	12А$\overline{III}$, ℓ=1450	12	1,29	
2С $\frac{18А\overline{III}}{12А\overline{III}}$ 145x235 $\frac{75}{25}$	1	18А$\overline{III}$, ℓ=2350	8	4,69	53,0
	2	12А$\overline{III}$, ℓ=1450	12	1,29	
2С $\frac{20А\overline{III}}{12А\overline{III}}$ 145x235 $\frac{75}{25}$	1	20А$\overline{III}$, ℓ=2350	8	5,8	61,9
	2	12А$\overline{III}$, ℓ=1450	12	1,29	

Арматура: класса А-$\overline{III}$ по ГОСТ5781-82*

Взам. инв.№ | Подпись и дата | Инв.№подл.

Гл.инж.пр.	Бажанова		
Разраб.	Святова		
Исполн.	Николаева		
Провер.	Старостина		
Н.контр.	Святова		

1.411.1-3.1-4

Сетка 2С... 145x235

Стадия	Лист	Листов
Р		1

ЦНИИПРОМЗДАНИЙ

24036-02 6

Формат А4

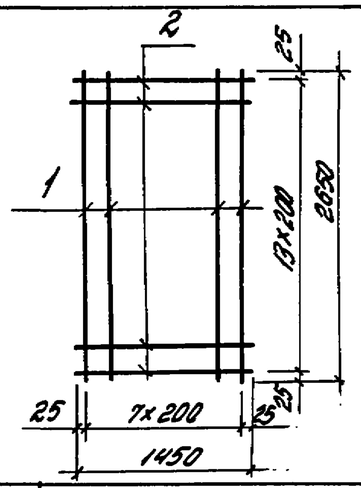

Марка сетки	Поз.	Наименование	Кол.	Масса ед., кг	Масса сетки, кг
2С $\frac{16А\,III}{10А\,III}$ 145×265	1	Ф16А III, ℓ = 2650	8	4,18	45,9
	2	Ф10А III, ℓ = 1450	14	0,89	
2С $\frac{18А\,III}{10А\,III}$ 145×265	1	Ф18А III, ℓ = 2650	8	5,29	54,9
	2	Ф10А III, ℓ = 1450	14	0,89	
2С $\frac{20А\,III}{10А\,III}$ 145×265	1	Ф20А III, ℓ = 2650	8	6,53	64,7
	2	Ф10А III, ℓ = 1450	14	0,89	
2С $\frac{22А\,III}{10А\,III}$ 145×265	1	Ф22А III, ℓ = 2650	8	7,91	75,7
	2	Ф10А III, ℓ = 1450	14	0,89	
2С $\frac{25А\,III}{10А\,III}$ 145×265	1	Ф25А III, ℓ = 2650	8	10,18	93,9
	2	Ф10А III, ℓ = 1450	14	0,89	
2С $\frac{14А\,III}{12А\,III}$ 145×265	1	Ф14А III, ℓ = 2650	8	3,20	43,7
	2	Ф12А III, ℓ = 1450	14	1,29	
2С $\frac{16А\,III}{12А\,III}$ 145×265	1	Ф16А III, ℓ = 2650	8	4,18	51,5
	2	Ф12А III, ℓ = 1450	14	1,29	
2С $\frac{20А\,III}{12А\,III}$ 145×265	1	Ф20А III, ℓ = 2650	8	6,53	70,3
	2	Ф12А III, ℓ = 1450	14	1,29	

Взам. инв. № | Подпись и дата | Инв. № подл.

Гл. инж. пр.	Бажанова		
Разраб.	Святова		
Исполн.	Николаева		
Провер.	Старостина		
Н. контр.	Святова		

1.411.1-3.1-5

Сетка 2С... 145×265

Стадия	Лист	Листов
Р	1	2

ЦНИИПРОМЗДАНИЙ

Формат А4

Марка сетки	Поз.	Наименование	Кол.	Масса ед. кг	Масса сетки, кг
2С $\frac{16А\,III}{14А\,III}$ 145×265	1	Ф16А III, ℓ = 2650	8	4,18	57,9
	2	Ф14А III, ℓ = 1450	14	1,75	
2С $\frac{18А\,III}{14А\,III}$ 145×265	1	Ф18А III, ℓ = 2650	8	5,29	66,8
	2	Ф14А III, ℓ = 1450	14	1,75	
2С $\frac{20А\,III}{14А\,III}$ 145×265	1	Ф20А III, ℓ = 2650	8	6,53	76,7
	2	Ф14А III, ℓ = 1450	14	1,75	
2С $\frac{18А\,III}{16А\,III}$ 145×265	1	Ф18А III, ℓ = 2650	8	5,29	74,4
	2	Ф16А III, ℓ = 1450	14	2,29	
2С $\frac{20А\,III}{16А\,III}$ 145×265	1	Ф20А III, ℓ = 2650	8	6,53	84,3
	2	Ф16А III, ℓ = 1450	14	2,29	
2С $\frac{22А\,III}{16А\,III}$ 145×265	1	Ф22А III, ℓ = 2650	8	7,91	95,3
	2	Ф16А III, ℓ = 1450	14	2,29	

Арматура: класса А-III по ГОСТ 5781-82*.

Взам. инв. № | Подпись и дата | Инв. № подл.

1.411.1-3.1-5

Лист 2

Формат А4

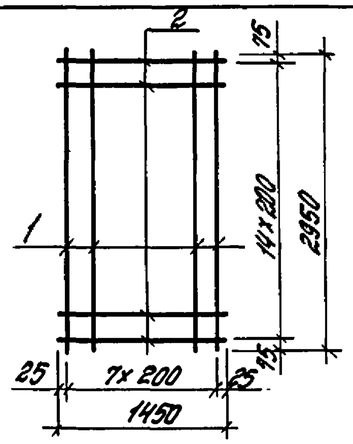

Марка сетки	Поз.	Наименование	Кол.	Масса ед., кг	Масса сетки, кг
2С $\frac{20А\overline{III}}{10А\overline{III}}$ 145×295 $\frac{75}{25}$	1	Ф20А$\overline{III}$, ℓ=2950	8	7,27	71,5
	2	Ф10А$\overline{III}$, ℓ=1450	15	0,89	
2С $\frac{22А\overline{III}}{10А\overline{III}}$ 145×295 $\frac{75}{25}$	1	Ф22А$\overline{III}$, ℓ=2950	8	8,80	83,8
	2	Ф10А$\overline{III}$, ℓ=1450	15	0,89	
2С $\frac{25А\overline{III}}{10А\overline{III}}$ 145×295 $\frac{75}{25}$	1	Ф25А$\overline{III}$, ℓ=2950	8	11,36	104,2
	2	Ф10А$\overline{III}$, ℓ=1450	15	0,89	
2С $\frac{20А\overline{III}}{12А\overline{III}}$ 145×295 $\frac{75}{25}$	1	Ф20А$\overline{III}$, ℓ=2950	8	7,27	77,5
	2	Ф12А$\overline{III}$, ℓ=1450	15	1,29	
2С $\frac{22А\overline{III}}{12А\overline{III}}$ 145×295 $\frac{75}{25}$	1	Ф22А$\overline{III}$, ℓ=2950	8	8,80	89,8
	2	Ф12А$\overline{III}$, ℓ=1450	15	1,29	
2С $\frac{22А\overline{III}}{14А\overline{III}}$ 145×295 $\frac{75}{25}$	1	Ф22А$\overline{III}$, ℓ=2950	8	8,80	96,7
	2	Ф14А$\overline{III}$, ℓ=1450	15	1,75	

Арматура: класса А-$\overline{III}$ по ГОСТ 5781-82*

Инв.№подл. | Подпись и дата | Взам.инв.№

Гл.инж.пр.	Бажанова		
Разраб.	Святова		
Исполн.	Николаева		
Провер.	Старостина		
Н.контр.	Святова		

1.411.1-3.1-6

Сетка 2С... 145×295

Стадия	Лист	Листов
Р		1

ЦНИИПРОМЗДАНИЙ

Формат А4

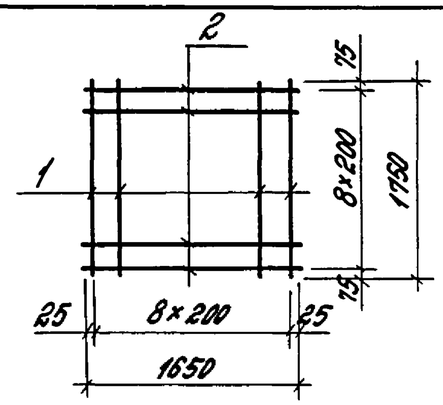

Марка сетки	Поз.	Наименование	Кол.	Масса ед., кг	Масса сетки, кг
4С $\frac{10А\overline{III}-200}{10А\overline{III}-200}$ 165×175 $\frac{75}{25}$	1	Ф10А$\overline{III}$, ℓ=1750	9	1,08	18,9
	2	Ф10А$\overline{III}$, ℓ=1650	9	1,02	
2С $\frac{12А\overline{III}}{12А\overline{III}}$ 165×175 $\frac{75}{25}$	1	Ф12А$\overline{III}$, ℓ=1750	9	1,55	27,1
	2	Ф12А$\overline{III}$, ℓ=1650	9	1,46	
2С $\frac{14А\overline{III}}{14А\overline{III}}$ 165×175 $\frac{75}{25}$	1	Ф14А$\overline{III}$, ℓ=1750	9	2,12	37,1
	2	Ф14А$\overline{III}$, ℓ=1650	9	2,0	
2С $\frac{16А\overline{III}}{16А\overline{III}}$ 165×175 $\frac{75}{25}$	1	Ф16А$\overline{III}$, ℓ=1750	9	2,76	48,3
	2	Ф16А$\overline{III}$, ℓ=1650	9	2,61	

Арматура: класса А-$\overline{III}$ по ГОСТ 5781-82*

Инв.№подл. | Подпись и дата | Взам.инв.№

Гл.инж.пр.	Бажанова		
Разраб.	Святова		
Исполн.	Николаева		
Провер.	Старостина		
Н.контр.	Святова		

1.411.1-3.1-7

Сетка 2С... 165×175

Стадия	Лист	Листов
Р		1

ЦНИИПРОМЗДАНИЙ

Формат А4

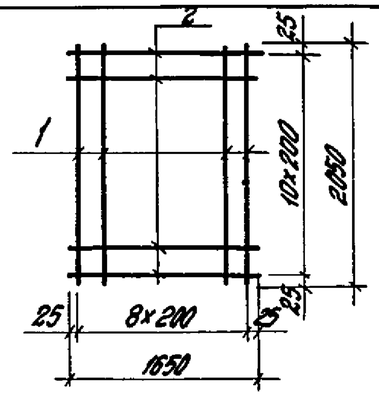

Марка сетки	Поз.	Наименование	Кол.	Масса ед., кг	Масса сетки, кг
2С $\frac{14А\overline{III}}{12А\overline{III}}$ 165×205	1	Ф14А$\overline{III}$, ℓ=2050	9	2,48	38,4
	2	Ф12А$\overline{III}$, ℓ=1650	11	1,46	
2С $\frac{14А\overline{III}}{14А\overline{III}}$ 165×205	1	Ф14А$\overline{III}$, ℓ=2050	9	2,48	44,3
	2	Ф14А$\overline{III}$, ℓ=1650	11	2,0	
2С $\frac{16А\overline{III}}{14А\overline{III}}$ 165×205	1	Ф16А$\overline{III}$, ℓ=2050	9	3,23	51,1
	2	Ф14А$\overline{III}$, ℓ=1650	11	2,0	
2С $\frac{18А\overline{III}}{14А\overline{III}}$ 165×205	1	Ф18А$\overline{III}$, ℓ=2050	9	4,1	58,9
	2	Ф14А$\overline{III}$, ℓ=1650	11	2,0	

Арматура: класса А-$\overline{III}$ по ГОСТ5781-82*

Гл.инж.пр.	Бажанова		
Разраб.	Святова		
Исполн.	Николаева		
Провер.	Старостина		
Н.контр.	Святова		

1.411.1-3.1-8

Сетка 2С... 165×205

Стадия	Лист	Листов
Р		1

ЦНИИПРОМЗДАНИЙ

Инв.№подл. | Подпись и дата | Взам.инв.№

Формат А4

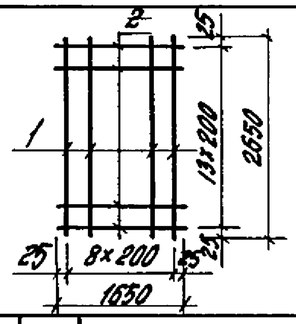

Марка сетки	Поз.	Наименование	Кол.	Масса ед., кг	Масса сетки, кг
2С $\frac{14А\overline{III}}{10А\overline{III}}$ 165×265	1	Ф14А$\overline{III}$, ℓ=2650	9	3,2	43,1
	2	Ф10А$\overline{III}$, ℓ=1650	14	1,02	
2С $\frac{14А\overline{III}}{12А\overline{III}}$ 165×265	1	Ф14А$\overline{III}$, ℓ=2650	9	3,2	49,2
	2	Ф12А$\overline{III}$, ℓ=1650	14	1,46	
2С $\frac{16А\overline{III}}{12А\overline{III}}$ 165×265	1	Ф16А$\overline{III}$, ℓ=2650	9	4,18	58,1
	2	Ф12А$\overline{III}$, ℓ=1650	14	1,46	
2С $\frac{20А\overline{III}}{12А\overline{III}}$ 165×265	1	Ф20А$\overline{III}$, ℓ=2650	9	6,53	79,2
	2	Ф12А$\overline{III}$, ℓ=1650	14	1,46	
2С $\frac{22А\overline{III}}{12А\overline{III}}$ 165×265	1	Ф22А$\overline{III}$, ℓ=2650	9	7,91	91,6
	2	Ф12А$\overline{III}$, ℓ=1650	14	1,46	
2С $\frac{16А\overline{III}}{14А\overline{III}}$ 165×265	1	Ф16А$\overline{III}$, ℓ=2650	9	4,18	65,6
	2	Ф14А$\overline{III}$, ℓ=1650	14	2,0	
2С $\frac{18А\overline{III}}{14А\overline{III}}$ 165×265	1	Ф18А$\overline{III}$, ℓ=2650	9	5,29	75,6
	2	Ф14А$\overline{III}$, ℓ=1650	14	2,0	
2С $\frac{20А\overline{III}}{14А\overline{III}}$ 165×265	1	Ф20А$\overline{III}$, ℓ=2650	9	6,53	86,8
	2	Ф14А$\overline{III}$, ℓ=1650	14	2,0	
2С $\frac{18А\overline{III}}{16А\overline{III}}$ 165×265	1	Ф18А$\overline{III}$, ℓ=2650	9	5,29	84,2
	2	Ф16А$\overline{III}$, ℓ=1650	14	2,61	

Арматура: класса А-$\overline{III}$ по ГОСТ5781-82*

Гл.инж.пр.	Бажанова		
Разраб.	Святова		
Исполн.	Николаева		
Провер.	Старостина		
Н.контр.	Святова		

1.411.1-3.1-9

Сетка 2С... 165×265

Стадия	Лист	Листов
Р		1

ЦНИИПРОМЗДАНИЙ

Инв.№подл. | Подпись и дата | Взам.инв.№

Формат А4

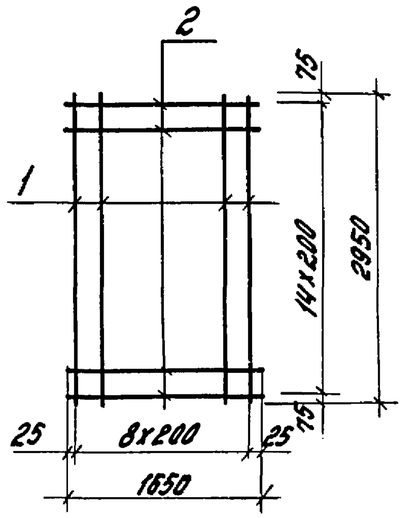

Марка сетки	Поз.	Наименование	Кол.	Масса ед., кг	Масса сетки, кг
2С $\frac{14А\text{III}}{10А\text{III}}$ 165x295 $\frac{75}{25}$	1	ф14А III, ℓ=2950	9	3,56	47,3
	2	ф10А III, ℓ=1650	15	1,02	
2С $\frac{16А\text{III}}{10А\text{III}}$ 165x295 $\frac{75}{25}$	1	ф16А III, ℓ=2950	9	4,66	57,2
	2	ф10А III, ℓ=1650	15	1,02	
2С $\frac{18А\text{III}}{10А\text{III}}$ 165x295 $\frac{75}{25}$	1	ф18А III, ℓ=2950	9	5,89	68,3
	2	ф10А III, ℓ=1650	15	1,02	
2С $\frac{20А\text{III}}{10А\text{III}}$ 165x295 $\frac{75}{25}$	1	ф20А III, ℓ=2950	9	7,27	80,7
	2	ф10А III, ℓ=1650	15	1,02	
2С $\frac{16А\text{III}}{12А\text{III}}$ 165x295 $\frac{75}{25}$	1	ф16А III, ℓ=2950	9	4,66	63,8
	2	ф12А III, ℓ=1650	15	1,46	

Марка сетки	Поз.	Наименование	Кол.	Масса ед., кг	Масса сетки, кг
2С $\frac{18А\text{III}}{12А\text{III}}$ 165x295 $\frac{75}{25}$	1	ф18А III, ℓ=2950	9	5,89	74,9
	2	ф12А III, ℓ=1650	15	1,46	
2С $\frac{20А\text{III}}{12А\text{III}}$ 165x295 $\frac{75}{25}$	1	ф20А III, ℓ=2950	9	7,27	87,3
	2	ф12А III, ℓ=1650	15	1,46	
2С $\frac{22А\text{III}}{12А\text{III}}$ 165x295 $\frac{75}{25}$	1	ф22А III, ℓ=2950	9	8,80	101,1
	2	ф12А III, ℓ=1650	15	1,46	
2С $\frac{18А\text{III}}{14А\text{III}}$ 165x295 $\frac{75}{25}$	1	ф18А III, ℓ=2950	9	5,89	83,0
	2	ф14А III, ℓ=1650	15	2,0	
2С $\frac{20А\text{III}}{14А\text{III}}$ 165x295 $\frac{75}{25}$	1	ф20А III, ℓ=2950	9	7,27	95,4
	2	ф14А III, ℓ=1650	15	2,0	
2С $\frac{22А\text{III}}{14А\text{III}}$ 165x295 $\frac{75}{25}$	1	ф22А III, ℓ=2950	9	8,80	109,2
	2	ф14А III, ℓ=1650	15	2,0	

Арматура: класса А-III по ГОСТ5781-82*

Инв.№подл. | Подпись и дата | Взам.инв.№

Гл.инж.пр.	Бажанова		
Разраб.	Святова		
Исполн.	Николаева		
Провер.	Старостина		
Н.контр.	Святова		

1.411.1-3.1-10

Сетка 2С... 165x295

Стадия	Лист	Листов
Р	1	2

ЦНИИПромзданий

Формат А4

1.411.1-3.1-10 Лист 2

24036-02.10 Формат А4

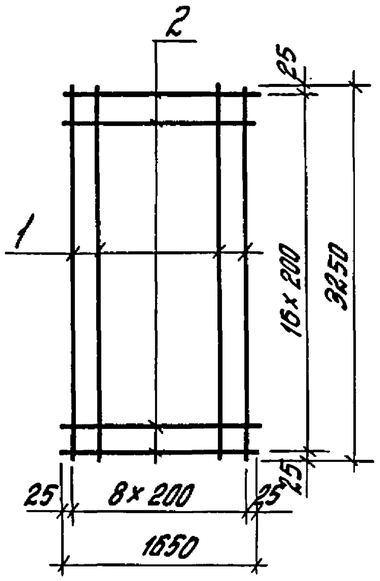

Марка сетки	Поз.	Наименование	Кол.	Масса ед., кг	Масса сетки, кг
2С $\frac{18А\text{III}}{10А\text{III}}$ 165×325	1	Ф18А III, ℓ=3250	9	6,5	75,8
	2	Ф10А III, ℓ=1650	17	1,02	
2С $\frac{20А\text{III}}{12А\text{III}}$ 165×325	1	Ф20А III, ℓ=3250	9	8,03	97,1
	2	Ф12А III, ℓ=1650	17	1,46	
2С $\frac{22А\text{III}}{12А\text{III}}$ 165×325	1	Ф22А III, ℓ=3250	9	9,68	112,0
	2	Ф12А III, ℓ=1650	17	1,46	
2С $\frac{25А\text{III}}{14А\text{III}}$ 165×325	1	Ф25А III, ℓ=3250	9	12,51	146,6
	2	Ф14А III, ℓ=1650	17	2,0	

Арматура: класса А-III по ГОСТ5781-82*

Взам. инв.№ | Подпись и дата | Инв.№подл.

Гл.инж.пр.	Бажанова		
Разраб.	Святова		
Исполн.	Николаева		
Провер.	Старостина		
Н.контр.	Святова		

1.411.1-3.1-11

Сетка 2С... 165×325

Стадия	Лист	Листов
Р		1

ЦНИИПРОМЗДАНИЙ

Формат А4

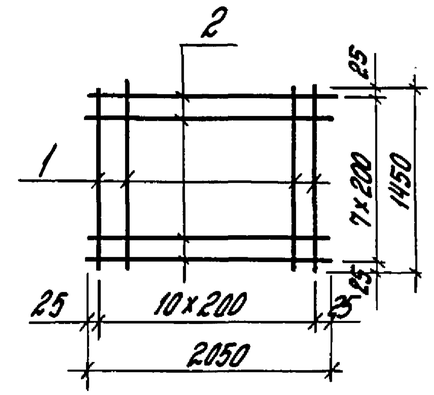

Марка сетки	Поз.	Наименование	Кол.	Масса ед., кг	Масса сетки, кг
2С $\frac{12А\text{III}}{10А\text{III}}$ 205×145	1	Ф12А III, ℓ=1450	11	1,29	24,3
	2	Ф10А III, ℓ=2050	8	1,26	
2С $\frac{12А\text{III}}{12А\text{III}}$ 205×145	1	Ф12А III, ℓ=1450	11	1,29	28,8
	2	Ф12А III, ℓ=2050	8	1,82	
2С $\frac{14А\text{III}}{12А\text{III}}$ 205×145	1	Ф14А III, ℓ=1450	11	1,75	33,9
	2	Ф12А III, ℓ=2050	8	1,82	

Арматура: класса А-III по ГОСТ5781-82*

Взам. инв.№ | Подпись и дата | Инв.№подл.

Гл.инж.пр.	Бажанова		
Разраб.	Святова		
Исполн.	Николаева		
Провер.	Старостина		
Н.контр.	Святова		

1.411.1-3.7-12

Сетка 2С... 205×145

Стадия	Лист	Листов
Р		1

ЦНИИПРОМЗДАНИЙ

24036-02 11 Формат А4

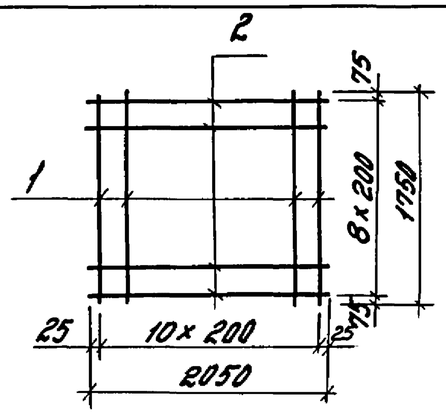

Марка сетки	Поз.	Наименование	Кол.	Масса ед., кг	Масса сетки, кг
2С $\frac{12А\,III}{10А\,III}$ 205×175 $\frac{75}{25}$	1	Ф12А III, ℓ=1750	11	1,55	18,4
	2	Ф10А III, ℓ=2050	9	1,26	
2С $\frac{14А\,III}{10А\,III}$ 205×175 $\frac{75}{25}$	1	Ф14А III, ℓ=1750	11	2,12	34,6
	2	Ф10А III, ℓ=2050	9	1,26	
2С $\frac{12А\,III}{12А\,III}$ 205×175 $\frac{75}{25}$	1	Ф12А III, ℓ=1750	11	1,55	33,4
	2	Ф12А III, ℓ=2050	9	1,82	
2С $\frac{14А\,III}{12А\,III}$ 205×175 $\frac{75}{25}$	1	Ф14А III, ℓ=1750	11	2,12	39,7
	2	Ф12А III, ℓ=2050	9	1,82	
2С $\frac{16А\,III}{12А\,III}$ 205×175 $\frac{75}{25}$	1	Ф16А III, ℓ=1750	11	2,76	46,7
	2	Ф12А III, ℓ=2050	9	1,82	

Арматура: класса А-III по ГОСТ5781-82.*

Взам. инв.№ | Подпись и дата | Инв.№подл.

Гл.инж.пр.	Бажанова		
Разраб.	Святова		
Исполн.	Николаева		
Провер.	Старостина		
Н.контр.	Святова		

1.411.1-3.1-13

Сетка 2С... 205×175

Стадия	Лист	Листов
Р		1

ЦНИИПРОМЗДАНИЙ

Формат А4

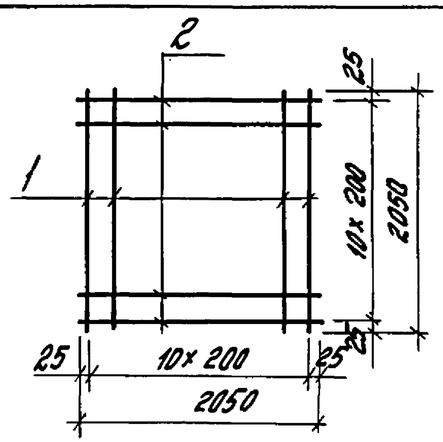

Марка сетки	Поз.	Наименование	Кол.	Масса ед., кг	Масса сетки, кг
2С $\frac{16А\,III}{10А\,III}$ 205×205	1	Ф16А III, ℓ=2050	11	3,23	49,4
	2	Ф10А III, ℓ=2050	11	1,26	
2С $\frac{18А\,III}{10А\,III}$ 205×205	1	Ф18А III, ℓ=2050	11	4,1	59,0
	2	Ф10А III, ℓ=2050	11	1,26	
2С $\frac{12А\,III}{12А\,III}$ 205×205	1	Ф12А III, ℓ=2050	11	1,82	40,0
	2	Ф12А III, ℓ=2050	11	1,82	
2С $\frac{14А\,III}{14А\,III}$ 205×205	1	Ф14А III, ℓ=2050	11	2,48	54,6
	2	Ф14А III, ℓ=2050	11	2,48	
2С $\frac{16А\,III}{16А\,III}$ 205×205	1	Ф16А III, ℓ=2050	11	3,23	71,1
	2	Ф16А III, ℓ=2050	11	3,23	

Арматура: класса А-III по ГОСТ5781-82.*

Взам. инв.№ | Подпись и дата | Инв.№подл.

Гл.инж.пр.	Бажанова		
Разраб.	Святова		
Исполн.	Николаева		
Провер.	Старостина		
Н.контр.	Святова		

1.411.1-3.1-14

Сетка 2С... 205×205

Стадия	Лист	Листов
Р		1

ЦНИИПРОМЗДАНИЙ

24036-02 12

Формат А4

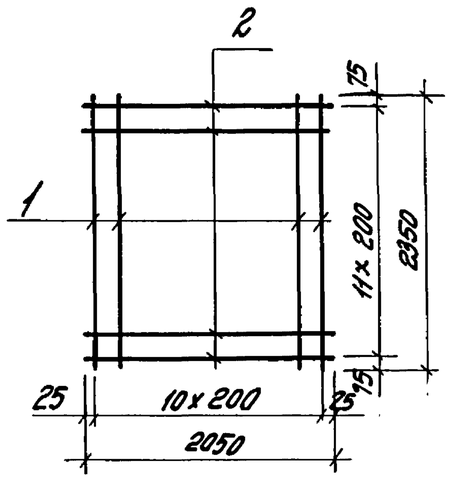

Марка сетки	Поз.	Наименование	Кол.	Масса ед., кг	Масса сетки, кг
2С $\frac{12А\overline{III}}{10А\overline{III}}$ 205×235 $\frac{75}{25}$	1	Ф12А$\overline{III}$, ℓ=2350	11	2,09	38,1
	2	Ф10А$\overline{III}$, ℓ=2050	12	1,26	
2С $\frac{14А\overline{III}}{10А\overline{III}}$ 205×235 $\frac{75}{25}$	1	Ф14А$\overline{III}$, ℓ=2350	11	2,84	46,4
	2	Ф10А$\overline{III}$, ℓ=2050	12	1,26	
2С $\frac{16А\overline{III}}{10А\overline{III}}$ 205×235 $\frac{75}{25}$	1	Ф16А$\overline{III}$, ℓ=2350	11	3,71	55,9
	2	Ф10А$\overline{III}$, ℓ=2050	12	1,26	
2С $\frac{18А\overline{III}}{10А\overline{III}}$ 205×235 $\frac{75}{25}$	1	Ф18А$\overline{III}$, ℓ=2350	11	4,69	66,7
	2	Ф10А$\overline{III}$, ℓ=2050	12	1,26	
2С $\frac{12А\overline{III}}{12А\overline{III}}$ 205×235 $\frac{75}{25}$	1	Ф12А$\overline{III}$, ℓ=2350	11	2,09	44,83
	2	Ф12А$\overline{III}$, ℓ=2050	12	1,82	
2С $\frac{14А\overline{III}}{12А\overline{III}}$ 205×235 $\frac{75}{25}$	1	Ф14А$\overline{III}$, ℓ=2350	11	2,84	53,1
	2	Ф12А$\overline{III}$, ℓ=2050	12	1,82	
2С $\frac{16А\overline{III}}{12А\overline{III}}$ 205×235 $\frac{75}{25}$	1	Ф16А$\overline{III}$, ℓ=2350	11	3,71	62,7
	2	Ф12А$\overline{III}$, ℓ=2050	12	1,82	

Взам. инв. | Подпись и дата | Инв. № подл.

1.411.1-3.1-15

Гл. инж. пр.	Бажанова		
Разраб.	Святова		
Исполн.	Николаева		
Провер.	Старостина		
Н. контр.	Светова		

Сетки 2С... 205×235

Стадия	Лист	Листов
Р	1	2

ЦНИИПРОМЗДАНИЙ

Формат А4

Марка сетки	Поз.	Наименование	Кол.	Масса ед., кг	Масса сетки, кг
2С $\frac{18А\overline{III}}{12А\overline{III}}$ 205×235 $\frac{75}{25}$	1	Ф18А$\overline{III}$, ℓ=2350	11	4,69	73,4
	2	Ф12А$\overline{III}$, ℓ=2050	12	1,82	
2С $\frac{20А\overline{III}}{12А\overline{III}}$ 205×235 $\frac{75}{25}$	1	Ф20А$\overline{III}$, ℓ=2350	11	5,80	85,6
	2	Ф12А$\overline{III}$, ℓ=2050	12	1,82	
2С $\frac{12А\overline{III}}{14А\overline{III}}$ 205×235 $\frac{75}{25}$	1	Ф12А$\overline{III}$, ℓ=2350	11	2,09	52,8
	2	Ф14А$\overline{III}$, ℓ=2050	12	2,48	
2С $\frac{14А\overline{III}}{14А\overline{III}}$ 205×235 $\frac{75}{25}$	1	Ф14А$\overline{III}$, ℓ=2350	11	2,84	61,0
	2	Ф14А$\overline{III}$, ℓ=2050	12	2,48	
2С $\frac{16А\overline{III}}{14А\overline{III}}$ 205×235 $\frac{75}{25}$	1	Ф16А$\overline{III}$, ℓ=2350	11	3,71	70,6
	2	Ф14А$\overline{III}$, ℓ=2050	12	2,48	
2С $\frac{18А\overline{III}}{14А\overline{III}}$ 205×235 $\frac{75}{25}$	1	Ф18А$\overline{III}$, ℓ=2350	11	4,69	81,4
	2	Ф14А$\overline{III}$, ℓ=2050	12	2,48	
2С $\frac{12А\overline{III}}{16А\overline{III}}$ 205×235 $\frac{75}{25}$	1	Ф12А$\overline{III}$, ℓ=2350	11	2,09	61,8
	2	Ф16А$\overline{III}$, ℓ=2050	12	3,23	
2С $\frac{14А\overline{III}}{16А\overline{III}}$ 205×235 $\frac{75}{25}$	1	Ф14А$\overline{III}$, ℓ=2350	11	2,84	70,0
	2	Ф16А$\overline{III}$, ℓ=2050	12	3,23	
2С $\frac{16А\overline{III}}{16А\overline{III}}$ 205×235 $\frac{75}{25}$	1	Ф16А$\overline{III}$, ℓ=2350	11	3,71	79,6
	2	Ф16А$\overline{III}$, ℓ=2050	12	3,23	

Арматура: класса А-$\overline{III}$ по ГОСТ5781-82*.

Взам. инв. № | Подпись и дата | Инв. № подл.

1.411.1-3.1-15

Лист 2

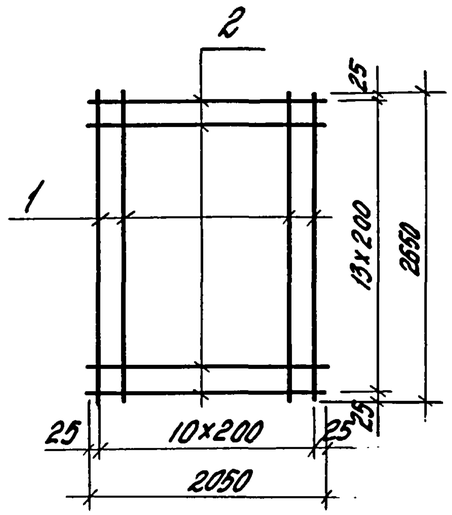

Марка сетки	Поз.	Наименование	Кол.	Масса ед., кг	Масса сетки, кг
2С $\frac{16А\overline{III}}{10А\overline{III}}$ 205×265	1	ф16А$\overline{III}$, ℓ = 2650	11	4,18	63,6
	2	ф10А$\overline{III}$, ℓ = 2050	14	1,26	
2С $\frac{18А\overline{III}}{10А\overline{III}}$ 205×265	1	ф18А$\overline{III}$, ℓ = 2650	11	5,29	75,8
	2	ф10А$\overline{III}$, ℓ = 2050	14	1,26	
2С $\frac{20А\overline{III}}{10А\overline{III}}$ 205×265	1	ф20А$\overline{III}$, ℓ = 2650	11	6,53	89,5
	2	ф10А$\overline{III}$, ℓ = 2050	14	1,26	
2С $\frac{22А\overline{III}}{10А\overline{III}}$ 205×265	1	ф22А$\overline{III}$, ℓ = 2650	11	7,91	104,7
	2	ф10А$\overline{III}$, ℓ = 2050	14	1,26	
2С $\frac{25А\overline{III}}{10А\overline{III}}$ 205×265	1	ф25А$\overline{III}$, ℓ = 2650	11	10,18	129,6
	2	ф10А$\overline{III}$, ℓ = 2050	14	1,26	
2С $\frac{18А\overline{III}}{12А\overline{III}}$ 205×265	1	ф18А$\overline{III}$, ℓ = 2650	11	5,29	83,7
	2	ф12А$\overline{III}$, ℓ = 2050	14	1,82	
2С $\frac{20А\overline{III}}{12А\overline{III}}$ 205×265	1	ф20А$\overline{III}$, ℓ = 2650	11	6,53	97,3
	2	ф12А$\overline{III}$, ℓ = 2050	14	1,82	

Арматура: класса А-$\overline{III}$ по ГОСТ5781-82*

Инв.№подл. | Подпись и дата | Взам. инв.№

Гл.инж.пр.	Бажанова		
Разраб.	Святова		
Исполн.	Николаева		
Провер.	Старостина		
Н.контр.	Святова		

1.411.1-3.1-16

Сетка 2С... 205×265

Стадия	Лист	Листов
Р		1

ЦНИИПРОМЗДАНИЙ

Формат А4

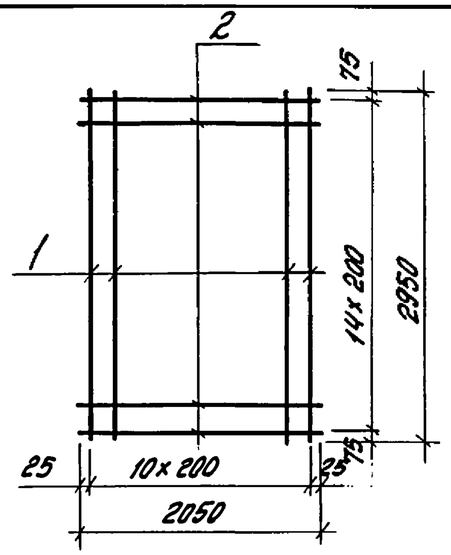

Марка сетки	Поз.	Наименование	Кол.	Масса ед., кг	Масса сетки, кг
2С $\frac{18А\overline{III}}{10А\overline{III}}$ 205×295 $\frac{75}{25}$	1	ф18А$\overline{III}$, ℓ = 2950	11	5,89	83,7
	2	ф10А$\overline{III}$, ℓ = 2050	15	1,26	
2С $\frac{20А\overline{III}}{10А\overline{III}}$ 205×295 $\frac{75}{25}$	1	ф20А$\overline{III}$, ℓ = 2950	11	7,27	98,9
	2	ф10А$\overline{III}$, ℓ = 2050	15	1,26	
2С $\frac{22А\overline{III}}{10А\overline{III}}$ 205×295 $\frac{75}{25}$	1	ф22А$\overline{III}$, ℓ = 2950	11	8,80	115,7
	2	ф10А$\overline{III}$, ℓ = 2050	15	1,26	
2С $\frac{25А\overline{III}}{10А\overline{III}}$ 205×295 $\frac{75}{25}$	1	ф25А$\overline{III}$, ℓ = 2950	11	11,33	143,5
	2	ф10А$\overline{III}$, ℓ = 2050	15	1,26	
2С $\frac{20А\overline{III}}{12А\overline{III}}$ 205×295 $\frac{75}{25}$	1	ф20А$\overline{III}$, ℓ = 2950	11	7,27	107,3
	2	ф12А$\overline{III}$, ℓ = 2050	15	1,82	
2С $\frac{22А\overline{III}}{12А\overline{III}}$ 205×295 $\frac{75}{25}$	1	ф22А$\overline{III}$, ℓ = 2950	11	8,80	124,1
	2	ф12А$\overline{III}$, ℓ = 2050	15	1,82	

Арматура: класса А-$\overline{III}$ по ГОСТ5781-82*

Инв.№подл. | Подпись и дата | Взам. инв.№

Гл.инж.пр.	Бажанова		
Разраб.	Святова		
Исполн.	Николаева		
Провер.	Старостина		
Н.контр.	Святова		

1.411.1-3.1-17

Сетка 2С... 205×295

Стадия	Лист	Листов
Р		1

ЦНИИПРОМЗДАНИЙ

24036-02 14

Формат А4

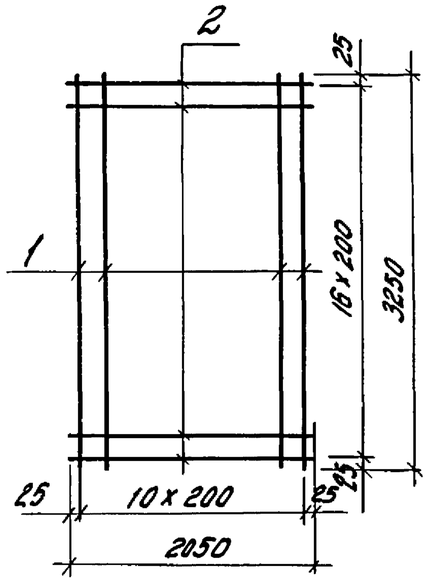

Марка сетки	Поз.	Наименование	Кол.	Масса ед., кг	Масса сетки, кг.
2С $\frac{18A\,III}{10A\,III}$ 205 × 325	1	ф18А III, ℓ = 3250	11	6,49	92,8
	2	ф10А III, ℓ = 2050	17	1,26	
2С $\frac{20A\,III}{10A\,III}$ 205 × 325	1	ф 20А III, ℓ = 3250	11	8,01	109,5
	2	ф 10А III, ℓ = 2050	17	1,26	
2С $\frac{22A\,III}{10A\,III}$ 205 × 325	1	ф 22А III, ℓ = 3250	11	9,70	128,1
	2	ф10А III, ℓ = 2050	17	1,26	
2С $\frac{25A\,III}{10A\,III}$ 205 × 325	1	ф 25А III, ℓ = 3250	11	12,48	158,7
	2	ф10А III, ℓ = 2050	17	1,26	
2С $\frac{25A\,III}{12A\,III}$ 205 × 325	1	ф 25А III, ℓ = 3250	11	12,48	168,2
	2	ф 12А III, ℓ = 2050	17	1,82	

Арматура: класса А-III по ГОСТ 5781-82*

Инв. № подл. | Подпись и дата | Взам. инв. №

Гл. инж. пр.	Бажанова		1.411.1-3.1-18
Разраб.	Святова		Сетка 2С... 205 × 325
Исполн.	Николаева		Стадия: Р; Лист: ; Листов: 1
Провер.	Старостина		ЦНИИПромзданий
Н. контр.	Святова		

Формат А4

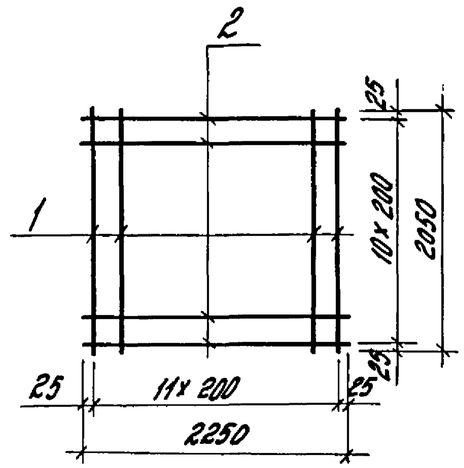

Марка сетки	Поз.	Наименование	Кол.	Масса ед., кг	Масса сетки, кг
2С $\frac{12A\,III}{10A\,III}$ 225 × 205	1	ф12А III, ℓ = 2050	12	1,82	37,1
	2	ф10А III, ℓ = 2250	11	1,39	
2С $\frac{14A\,III}{10A\,III}$ 225 × 205	1	ф14А III, ℓ = 2050	12	2,48	45,1
	2	ф 10А III, ℓ = 2250	11	1,39	
2С $\frac{16A\,III}{10A\,III}$ 225 × 205	1	ф 16А III, ℓ = 2050	12	3,23	54,1
	2	ф10А III, ℓ = 2250	11	1,39	
2С $\frac{18A\,III}{12A\,III}$ 225 × 205	1	ф 18А III, ℓ = 2050	12	4,10	71,2
	2	ф 12А III, ℓ = 2250	11	2,00	
2С $\frac{18A\,III}{14A\,III}$ 225 × 205	1	ф 18А III, ℓ = 2050	12	4,10	79,1
	2	ф 14А III, ℓ = 2250	11	2,72	

Арматура: класса А-III по ГОСТ 5781-82*

Инв. № подл. | Подпись и дата | Взам. инв. №

Гл. инж. пр.	Бажанова		1.411.1-3.1-19
Разраб.	Святова		Сетка 2С... 225 × 205
Исполн.	Николаева		Стадия: Р; Лист: ; Листов: 1
Провер.	Старостина		ЦНИИПромзданий
Н. контр.	Святова		

Формат А4

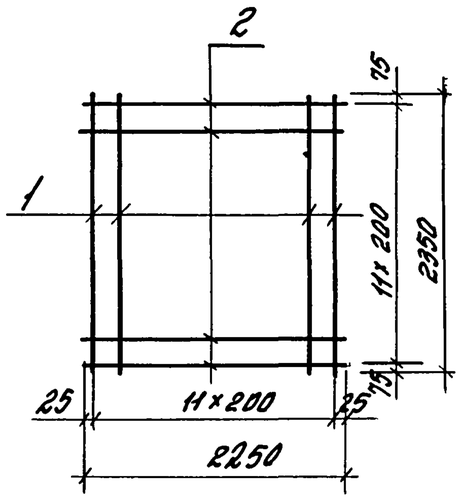

Марка сетки	Поз.	Наименование	Кол.	Масса ед., кг	Масса сетки, кг
2С $\frac{14А\overline{III}}{14А\overline{III}}$ 225 x 235 $\frac{75}{25}$	1	Ф 14А$\overline{III}$, ℓ = 2350	12	2.84	66.7
	2	Ф 14А$\overline{III}$, ℓ = 2250	12	2.72	
2С $\frac{16А\overline{III}}{16А\overline{III}}$ 225 x 235 $\frac{75}{25}$	1	Ф 16А$\overline{III}$, ℓ = 2350	12	3.71	87.1
	2	Ф 16А$\overline{III}$, ℓ = 2250	12	3.55	

Арматура: класса А-$\overline{III}$ по ГОСТ 5781-82*

Инв. № подл. | Подпись и дата | Взам. инв. №

1.411.1-3.1-20

Гл. инжпр.	Божанова		
Разраб.	Святова		
Исполн.	Николаева		
Провер.	Старостина		
Н. контр.	Святова		

Сетка 2С... 225 x 235

Стадия	Лист	Листов
Р		1

ЦНИИПРОМЗДАНИЙ

Формат А4

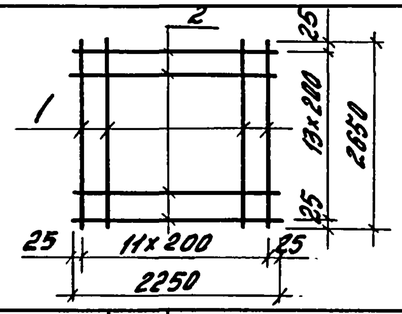

Марка сетки	Поз.	Наименование	Кол.	Масса ед., кг	Масса сетки кг
2С $\frac{18А\overline{III}}{10А\overline{III}}$ 225 x 265	1	Ф 18А$\overline{III}$, ℓ = 2650	12	5.29	82.9
	2	Ф 10А$\overline{III}$, ℓ = 2250	14	1.39	
2С $\frac{14А\overline{III}}{12А\overline{III}}$ 225 x 265	1	Ф 14А$\overline{III}$, ℓ = 2650	12	3.20	66.4
	2	Ф 12А$\overline{III}$, ℓ = 2250	14	2.00	
2С $\frac{16А\overline{III}}{12А\overline{III}}$ 225 x 265	1	Ф 16А$\overline{III}$, ℓ = 2650	12	4.18	78.2
	2	Ф 12А$\overline{III}$, ℓ = 2250	14	2.00	
2С $\frac{18А\overline{III}}{12А\overline{III}}$ 225 x 265	1	Ф 18А$\overline{III}$, ℓ = 2650	12	5.29	91.5
	2	Ф 12А$\overline{III}$, ℓ = 2250	14	2.00	
2С $\frac{20А\overline{III}}{12А\overline{III}}$ 225 x 265	1	Ф 20А$\overline{III}$, ℓ = 2650	12	6.53	106.4
	2	Ф 12А$\overline{III}$, ℓ = 2250	14	2.00	
2С $\frac{10А\overline{III}}{14А\overline{III}}$ 225 x 265	1	Ф 10А$\overline{III}$, ℓ = 2650	12	1.64	57.8
	2	Ф 14А$\overline{III}$, ℓ = 2250	14	2.72	
2С $\frac{14А\overline{III}}{14А\overline{III}}$ 225 x 265	1	Ф 14А$\overline{III}$, ℓ = 2650	12	3.20	76.5
	2	Ф 14А$\overline{III}$, ℓ = 2250	14	2.72	
2С $\frac{16А\overline{III}}{14А\overline{III}}$ 225 x 265	1	Ф 16А$\overline{III}$, ℓ = 2650	12	4.18	88.2
	2	Ф 14А$\overline{III}$, ℓ = 2250	14	2.72	
2С $\frac{12А\overline{III}}{16А\overline{III}}$ 225 x 265	1	Ф 12А$\overline{III}$, ℓ = 2650	12	2.35	77.9
	2	Ф 16А$\overline{III}$, ℓ = 2250	14	3.55	
2С $\frac{16А\overline{III}}{16А\overline{III}}$ 225 x 265	1	Ф 16А$\overline{III}$, ℓ = 2650	12	4.18	99.9
	2	Ф 16А$\overline{III}$, ℓ = 2250	14	3.55	
2С $\frac{18А\overline{III}}{16А\overline{III}}$ 225 x 265	1	Ф 18А$\overline{III}$, ℓ = 2650	12	5.29	113.2
	2	Ф 16А$\overline{III}$, ℓ = 2250	14	3.55	

Арматура: класса А-$\overline{III}$ по ГОСТ 5781-82*

Инв. № подл. | Подпись и дата | Взам. инв. №

1.411.1-3.1-21

Гл. инжпр.	Божанова		
Разраб.	Святова		
Исполн.	Николаева		
Провер.	Старостина		
Н. контр.	Святова		

Сетка 2С... 225 x 265

Стадия	Лист	Листов
Р		1

ЦНИИПРОМЗДАНИЙ

24036-02 16

Формат А4

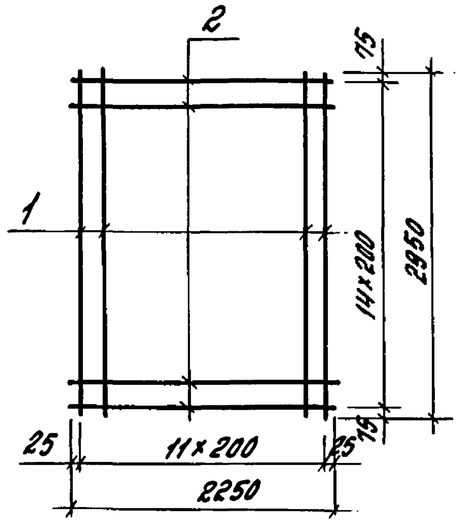

Марка сетки	Поз.	Наименование	Кол.	Масса, ед., кг	Масса сетки, кг
2С $\frac{16А\overline{III}}{10А\overline{III}}$ 225×295 $\frac{75}{25}$	1	Ф16А$\overline{III}$, ℓ=2950	12	4,66	76,8
	2	Ф10А$\overline{III}$, ℓ=2250	15	1,39	
2С $\frac{18А\overline{III}}{10А\overline{III}}$ 225×295 $\frac{75}{25}$	1	Ф18А$\overline{III}$, ℓ=2950	12	5,89	91,5
	2	Ф10А$\overline{III}$, ℓ=2250	15	1,39	
2С $\frac{20А\overline{III}}{10А\overline{III}}$ 225×295 $\frac{75}{25}$	1	Ф20А$\overline{III}$, ℓ=2950	12	7,27	108,1
	2	Ф10А$\overline{III}$, ℓ=2250	15	1,39	
2С $\frac{22А\overline{III}}{10А\overline{III}}$ 225×295 $\frac{75}{25}$	1	Ф22А$\overline{III}$, ℓ=2950	12	8,80	126,5
	2	Ф10А$\overline{III}$, ℓ=2250	15	1,39	
2С $\frac{18А\overline{III}}{12А\overline{III}}$ 225×295 $\frac{75}{25}$	1	Ф18А$\overline{III}$, ℓ=2950	12	5,89	100,7
	2	Ф12А$\overline{III}$, ℓ=2250	15	2,00	
2С $\frac{20А\overline{III}}{12А\overline{III}}$ 225×295 $\frac{75}{25}$	1	Ф20А$\overline{III}$, ℓ=2950	12	7,27	117,2
	2	Ф12А$\overline{III}$, ℓ=2250	15	2,00	
2С $\frac{22А\overline{III}}{12А\overline{III}}$ 225×295 $\frac{75}{25}$	1	Ф22А$\overline{III}$, ℓ=2950	12	8,80	135,6
	2	Ф12А$\overline{III}$, ℓ=2250	15	2,00	

Арматура: класса А-$\overline{III}$ по ГОСТ 5781-82*

Инв.№ подл. | Подпись и дата | Взам. инв.№

Гл.инж.пр.	Бажанова		
Разраб.	Святова		
Исполн.	Николаева		
Провер.	Старостина		
Н.контр.	Святова		

1.411.1-3.1-22

Сетка 2С... 225×295

Стадия	Лист	Листов
Р		1

ЦНИИПРОМЗДАНИЙ

Формат А4

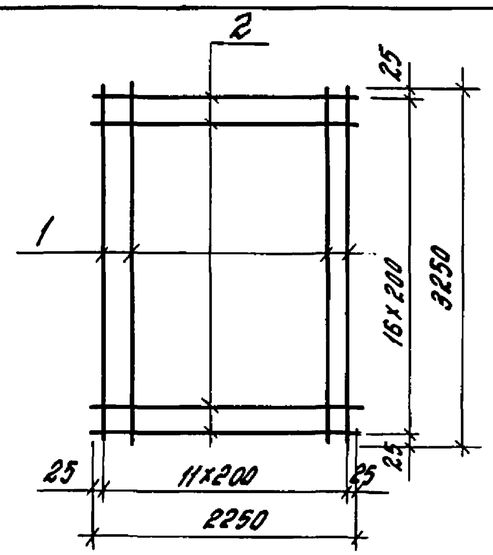

Марка сетки	Поз.	Наименование	Кол.	Масса ед. кг	Масса сетки, кг
2С $\frac{14А\overline{III}}{10А\overline{III}}$ 225×325	1	Ф14А$\overline{III}$, ℓ=3250	12	3,93	70,8
	2	Ф10А$\overline{III}$, ℓ=2250	17	1,39	
2С $\frac{16А\overline{III}}{10А\overline{III}}$ 225×325	1	Ф16А$\overline{III}$, ℓ=3250	12	5,13	85,2
	2	Ф10А$\overline{III}$, ℓ=2250	17	1,39	
2С $\frac{18А\overline{III}}{10А\overline{III}}$ 225×325	1	Ф18А$\overline{III}$, ℓ=3250	12	6,49	101,5
	2	Ф10А$\overline{III}$, ℓ=2250	17	1,39	
2С $\frac{20А\overline{III}}{10А\overline{III}}$ 225×325	1	Ф20А$\overline{III}$, ℓ=3250	12	8,01	119,8
	2	Ф10А$\overline{III}$, ℓ=2250	17	1,39	
2С $\frac{22А\overline{III}}{10А\overline{III}}$ 225×325	1	Ф22А$\overline{III}$, ℓ=3250	12	9,70	140,0
	2	Ф10А$\overline{III}$, ℓ=2250	17	1,39	
2С $\frac{12А\overline{III}}{12А\overline{III}}$ 225×325	1	Ф12А$\overline{III}$, ℓ=3250	12	2,89	68,7
	2	Ф12А$\overline{III}$, ℓ=2250	17	2,00	
2С $\frac{16А\overline{III}}{12А\overline{III}}$ 225×325	1	Ф16А$\overline{III}$, ℓ=3250	12	5,13	95,6
	2	Ф12А$\overline{III}$, ℓ=2250	17	2,00	

Арматура: класса А-$\overline{III}$ по ГОСТ 5781-82*

Инв.№ подл. | Подпись и дата | Взам. инв.№

Гл.инж.пр.	Бажанова		
Разраб.	Святова		
Исполн.	Николаева		
Провер.	Старостина		
Н.контр.	Святова		

1.411.1-3.1-23

Сетка 2С... 225×325

Стадия	Лист	Листов
Р	1	2

ЦНИИПРОМЗДАНИЙ

24036-02 17 Формат А4

Марка сетки	Поз.	Наименование	Кол.	Масса ед., кг	Масса сетки, кг
2С $\frac{20А\text{III}}{12А\text{III}}$ 225×325	1	Ф20А III, ℓ=3250	12	8,01	130,1
	2	Ф12А III, ℓ=2250	17	2,00	
2С $\frac{22А\text{III}}{12А\text{III}}$ 225×325	1	Ф22А III, ℓ=3250	12	9,70	150,4
	2	Ф12А III, ℓ=2250	17	2,00	
2С $\frac{12А\text{III}}{14А\text{III}}$ 225×325	1	Ф12А III, ℓ=3250	12	2,89	80,9
	2	Ф14А III, ℓ=2250	17	2,72	
2С $\frac{14А\text{III}}{14А\text{III}}$ 225×325	1	Ф14А III, ℓ=3250	12	3,93	93,4
	2	Ф14А III, ℓ=2250	17	2,72	
2С $\frac{16А\text{III}}{14А\text{III}}$ 225×325	1	Ф16А III, ℓ=3250	12	5,13	107,8
	2	Ф14А III, ℓ=2250	17	2,72	
2С $\frac{18А\text{III}}{14А\text{III}}$ 225×325	1	Ф18А III, ℓ=3250	12	6,49	124,1
	2	Ф14А III, ℓ=2250	17	2,72	
2С $\frac{20А\text{III}}{14А\text{III}}$ 225×325	1	Ф20А III, ℓ=3250	12	8,01	142,4
	2	Ф14А III, ℓ=2250	17	2,72	
2С $\frac{22А\text{III}}{14А\text{III}}$ 225×325	1	Ф22А III, ℓ=3250	12	9,70	162,6
	2	Ф14А III, ℓ=2250	17	2,72	
2С $\frac{14А\text{III}}{16А\text{III}}$ 225×325	1	Ф14А III, ℓ=3250	12	3,93	107,5
	2	Ф16А III, ℓ=2250	17	3,55	
2С $\frac{16А\text{III}}{16А\text{III}}$ 225×325	1	Ф16А III, ℓ=3250	12	5,13	121,9
	2	Ф16А III, ℓ=2250	17	3,55	
2С $\frac{18А\text{III}}{16А\text{III}}$ 225×325	1	Ф18А III, ℓ=3250	12	6,49	138,2
	2	Ф16А III, ℓ=2250	17	3,55	
2С $\frac{22А\text{III}}{16А\text{III}}$ 225×325	1	Ф22А III, ℓ=3250	12	9,70	176,8
	2	Ф16А III, ℓ=2250	17	3,55	

Арматура: класса А-III по ГОСТ 5781-82*

Инв. № подл. | Подпись и дата | Взам. инв. №

1.411.1-3.1-23 | Лист 2

Формат А4

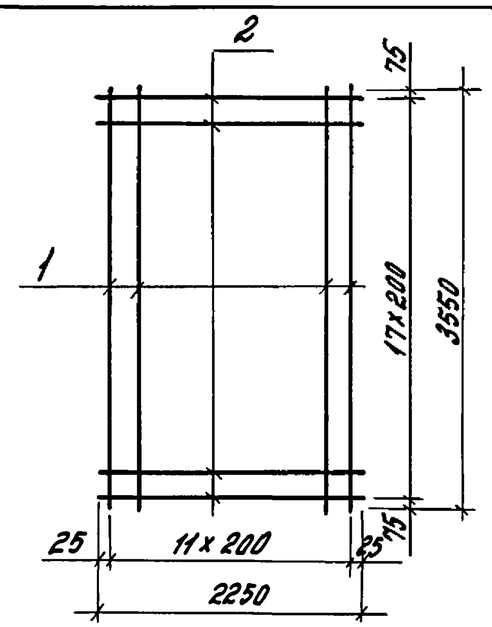

Марка сетки	Поз.	Наименование	Кол.	Масса ед., кг	Масса сетки, кг
2С $\frac{20А\text{III}}{10А\text{III}}$ 225×355 $\frac{75}{25}$	1	Ф20А III, ℓ=3550	12	8,75	130,0
	2	Ф10А III, ℓ=2250	18	1,39	
2С $\frac{22А\text{III}}{10А\text{III}}$ 225×355 $\frac{75}{25}$	1	Ф22А III, ℓ=3550	12	10,59	152,1
	2	Ф10А III, ℓ=2250	18	1,39	
2С $\frac{25А\text{III}}{10А\text{III}}$ 225×355 $\frac{75}{25}$	1	Ф25А III, ℓ=3550	12	13,63	188,6
	2	Ф10А III, ℓ=2250	18	1,39	
2С $\frac{14А\text{III}}{12А\text{III}}$ 225×355 $\frac{75}{25}$	1	Ф14А III, ℓ=3550	12	4,29	87,5
	2	Ф12А III, ℓ=2250	18	2,00	
2С $\frac{20А\text{III}}{12А\text{III}}$ 225×355 $\frac{75}{25}$	1	Ф20А III, ℓ=3550	12	8,75	141,0
	2	Ф12А III, ℓ=2250	18	2,00	
2С $\frac{16А\text{III}}{14А\text{III}}$ 225×355 $\frac{75}{25}$	1	Ф16А III, ℓ=3550	12	5,60	116,2
	2	Ф14А III, ℓ=2250	18	2,72	

Инв. № подл. | Подпись и дата | Взам. инв. №

1.411.1-3.1-24

Гл.инж.пр.	Бажанова		
Разраб.	Святова		
Исполн.	Николаева		
Провер.	Старостина		
Н.контр.	Святова		

Сетка 2С... 225×355

Стадия	Лист	Листов
Р	1	2

ЦНИИПромзданий

24036-02 18 Формат А4

Марка сетки	Поз.	Наименование	Кол.	Масса ед., кг	Масса сетки, кг
2С $\frac{18А\overline{III}}{14А\overline{III}}$ 225×355 $\frac{75}{25}$	1	Ф18А$\overline{III}$, ℓ=3550	12	7.09	134.0
	2	Ф14А$\overline{III}$, ℓ=2250	18	2.72	
2С $\frac{20А\overline{III}}{14А\overline{III}}$ 225×355 $\frac{75}{25}$	1	Ф20А$\overline{III}$, ℓ=3550	12	8.75	154.0
	2	Ф14А$\overline{III}$, ℓ=2250	18	2.72	
2С $\frac{22А\overline{III}}{14А\overline{III}}$ 225×355 $\frac{75}{25}$	1	Ф22А$\overline{III}$, ℓ=3550	12	10.59	176.0
	2	Ф14А$\overline{III}$, ℓ=2250	18	2.72	
2С $\frac{18А\overline{III}}{16А\overline{III}}$ 225×355 $\frac{75}{25}$	1	Ф18А$\overline{III}$, ℓ=3550	12	7.09	149.0
	2	Ф16А$\overline{III}$, ℓ=2250	18	3.55	
2С $\frac{20А\overline{III}}{16А\overline{III}}$ 225×355 $\frac{75}{25}$	1	Ф20А$\overline{III}$, ℓ=3550	12	8.75	168.9
	2	Ф16А$\overline{III}$, ℓ=2250	18	3.55	
2С $\frac{22А\overline{III}}{16А\overline{III}}$ 225×355 $\frac{75}{25}$	1	Ф22А$\overline{III}$, ℓ=3550	12	10.59	191.0
	2	Ф16А$\overline{III}$, ℓ=2250	18	3.55	
2С $\frac{25А\overline{III}}{16А\overline{III}}$ 225×355 $\frac{75}{25}$	1	Ф25А$\overline{III}$, ℓ=3550	12	13.63	227.5
	2	Ф16А$\overline{III}$, ℓ=2250	18	3.55	

Арматура: класса А-$\overline{III}$ по ГОСТ5781-82*

Инв.№подл.	Подпись и дата	Взам.инв.№

1.411.1-3.1-24

Лист 2

Формат А4

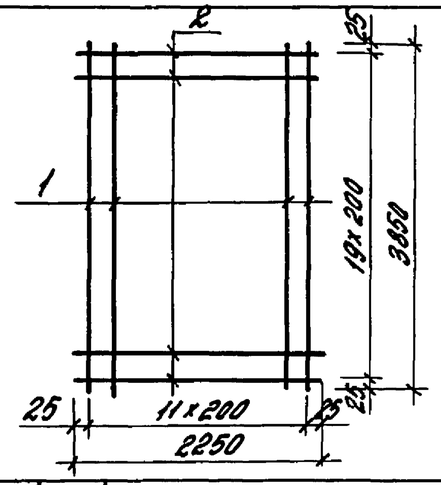

Марка сетки	Поз.	Наименование	Кол.	Масса ед., кг	Масса сетки, кг
2С $\frac{18А\overline{III}}{12А\overline{III}}$ 225×385	1	Ф18А$\overline{III}$, ℓ=3850	12	7.69	132.3
	2	Ф12А$\overline{III}$, ℓ=2250	20	2.00	
2С $\frac{20А\overline{III}}{12А\overline{III}}$ 225×385	1	Ф20А$\overline{III}$, ℓ=3850	12	9.49	153.9
	2	Ф12А$\overline{III}$, ℓ=2250	20	2.00	
2С $\frac{22А\overline{III}}{12А\overline{III}}$ 225×385	1	Ф22А$\overline{III}$, ℓ=3850	12	11.49	177.9
	2	Ф12А$\overline{III}$, ℓ=2250	20	2.00	
2С $\frac{25А\overline{III}}{12А\overline{III}}$ 225×385	1	Ф25А$\overline{III}$, ℓ=3850	12	14.78	217.4
	2	Ф12А$\overline{III}$, ℓ=2250	20	2.00	
2С $\frac{18А\overline{III}}{14А\overline{III}}$ 225×385	1	Ф18А$\overline{III}$, ℓ=3850	12	7.69	146.7
	2	Ф14А$\overline{III}$, ℓ=2250	20	2.72	
2С $\frac{20А\overline{III}}{14А\overline{III}}$ 225×385	1	Ф20А$\overline{III}$, ℓ=3850	12	9.49	168.3
	2	Ф14А$\overline{III}$, ℓ=2250	20	2.72	
2С $\frac{22А\overline{III}}{14А\overline{III}}$ 225×385	1	Ф22А$\overline{III}$, ℓ=3850	12	11.49	192.3
	2	Ф14А$\overline{III}$, ℓ=2250	20	2.72	
2С $\frac{25А\overline{III}}{16А\overline{III}}$ 225×385	1	Ф25А$\overline{III}$, ℓ=3850	12	14.78	248.4
	2	Ф16А$\overline{III}$, ℓ=2250	20	3.55	

Арматура: класса А-$\overline{III}$ по ГОСТ5781-82*

1.411.1-3.1-25

Гл.инж.пр.	Божанова	
Разраб.	Святова	
Исполн.	Николаева	
Провер.	Старостина	
Н.контр.	Святова	

Сетка 2С... 225×385

Стадия	Лист	Листов
Р		1

ЦНИИПромзданий

24036-02 19

Формат А4

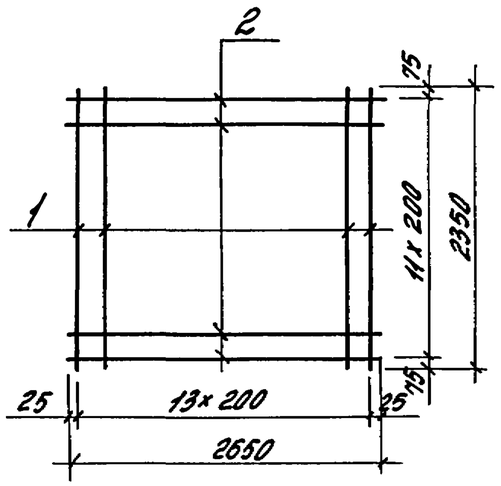

Марка сетки	Поз.	Наименование	Кол.	Масса ед., кг	Масса сетки, кг
2С $\frac{14А\,III}{10А\,III}$ 265х235 $\frac{75}{25}$	1	Ф14А III, ℓ=2350	14	2,84	59,5
	2	Ф10А III, ℓ=2650	12	1,64	
2С $\frac{18А\,III}{14А\,III}$ 265х235 $\frac{75}{25}$	1	Ф18А III, ℓ=2350	14	4,70	104,2
	2	Ф14А III, ℓ=2650	12	3,20	
2С $\frac{20А\,III}{16А\,III}$ 265х235 $\frac{75}{25}$	1	Ф20А III, ℓ=2350	14	5,80	131,4
	2	Ф16А III, ℓ=2650	12	4,18	

Арматура: класса А-III по ГОСТ 5781-82*

Гл.инж.пр.	Бажанова		1.411.1-3.1-26
Разраб.	Святова		
Исполн.	Николаева		Сетка 2С... 265х235
Провер.	Старостина		
Н.контр.	Святова		

Стадия	Лист	Листов
Р		1

ЦНИИПРОМЗДАНИЙ

Инв.№ подл. | Подпись и дата | Взам.инв.№

Формат А4

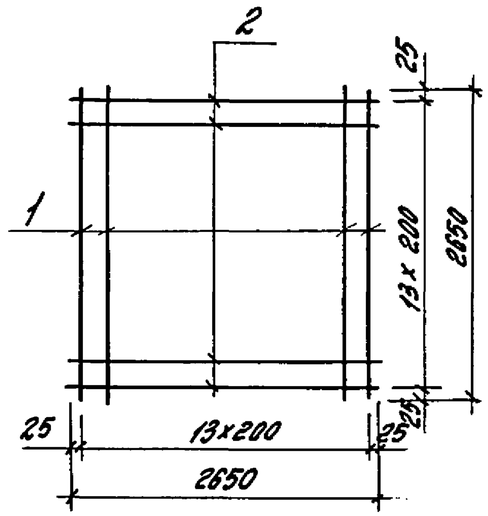

Марка сетки	Поз.	Наименование	Кол.	Масса ед., кг	Масса сетки, кг
2С $\frac{16А\,III}{12А\,III}$ 265х265	1	Ф16А III, ℓ=2650	14	4,18	91,4
	2	Ф12А III, ℓ=2650	14	2,35	
2С $\frac{18А\,III}{12А\,III}$ 265х265	1	Ф18А III, ℓ=2650	14	5,29	107,0
	2	Ф12А III, ℓ=2650	14	2,35	
2С $\frac{18А\,III}{14А\,III}$ 265х265	1	Ф18А III, ℓ=2650	14	5,29	118,9
	2	Ф14А III, ℓ=2650	14	3,20	
2С $\frac{20А\,III}{14А\,III}$ 265х265	1	Ф20А III, ℓ=2650	14	6,53	136,2
	2	Ф14А III, ℓ=2650	14	3,20	

Арматура: класса А-III по ГОСТ 5781-82*

Гл.инж.пр.	Бажанова		1.411.1-3.1-27
Разраб.	Святова		
Исполн.	Николаева		Сетка 2С... 265х265
Провер.	Старостина		
Н.контр.	Святова		

Стадия	Лист	Листов
Р		1

ЦНИИПРОМЗДАНИЙ

Инв.№ подл. | Подпись и дата | Взам.инв.№

24036-02 20 Формат А4

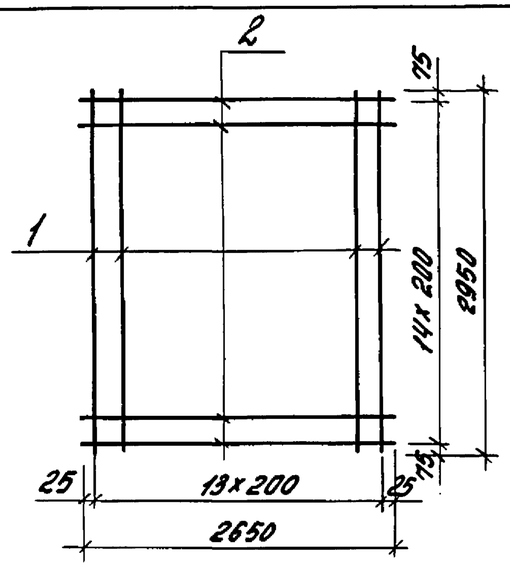

Марка сетки	Поз.	Наименование	Кол.	Масса ед., кг	Масса сетки, кг
2С $\frac{16А\overline{III}}{10А\overline{III}}$ 265х295 $\frac{75}{25}$	1	Ф16А$\overline{III}$, ℓ = 2950	14	4,66	89,8
	2	Ф10А$\overline{III}$, ℓ = 2650	15	1,64	
2С $\frac{18А\overline{III}}{10А\overline{III}}$ 265х295 $\frac{75}{25}$	1	Ф18А$\overline{III}$, ℓ = 2950	14	5,89	107,1
	2	Ф10А$\overline{III}$, ℓ = 2650	15	1,64	
2С $\frac{14А\overline{III}}{12А\overline{III}}$ 265х295 $\frac{75}{25}$	1	Ф14А$\overline{III}$, ℓ = 2950	14	3,56	85,1
	2	Ф12А$\overline{III}$, ℓ = 2650	15	2,35	
2С $\frac{16А\overline{III}}{12А\overline{III}}$ 265х295 $\frac{75}{25}$	1	Ф16А$\overline{III}$, ℓ = 2950	14	4,66	100,5
	2	Ф12А$\overline{III}$, ℓ = 2650	15	2,35	
2С $\frac{18А\overline{III}}{12А\overline{III}}$ 265х295 $\frac{75}{25}$	1	Ф18А$\overline{III}$, ℓ = 2950	14	5,89	117,7
	2	Ф12А$\overline{III}$, ℓ = 2650	15	2,35	
2С $\frac{20А\overline{III}}{12А\overline{III}}$ 265х295 $\frac{75}{25}$	1	Ф20А$\overline{III}$, ℓ = 2950	14	7,27	137,0
	2	Ф12А$\overline{III}$, ℓ = 2650	15	2,35	
2С $\frac{22А\overline{III}}{12А\overline{III}}$ 265х295 $\frac{75}{25}$	1	Ф22А$\overline{III}$, ℓ = 2950	14	8,80	158,5
	2	Ф12А$\overline{III}$, ℓ = 2650	15	2,35	

Арматура: класса А-$\overline{III}$ по ГОСТ5781-82*

Инв.№подл. | Подпись и дата | Взам. инв.№

Гл.инж.пр.	Бажанова		
Разраб.	Святова		
Исполн.	Николаева		
Провер.	Старостина		
Н.контр.	Святова		

1.411.1-3.1-28

Сетка 2С... 265х295

Стадия	Лист	Листов
Р		1

ЦНИИПРОМЗДАНИЙ

Формат А4

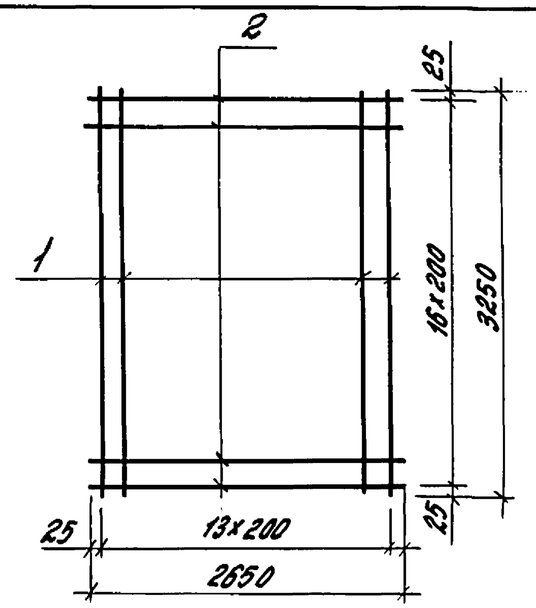

Марка сетки	Поз.	Наименование	Кол.	Масса ед., кг	Масса сетки, кг
2С $\frac{16А\overline{III}}{12А\overline{III}}$ 265х325	1	Ф16А$\overline{III}$, ℓ = 3250	14	5,13	111,8
	2	Ф12А$\overline{III}$, ℓ = 2650	17	2,35	
2С $\frac{18А\overline{III}}{12А\overline{III}}$ 265х325	1	Ф18А$\overline{III}$, ℓ = 3250	14	6,49	130,8
	2	Ф12А$\overline{III}$, ℓ = 2650	17	2,35	
2С $\frac{20А\overline{III}}{12А\overline{III}}$ 265х325	1	Ф20А$\overline{III}$, ℓ = 3250	14	8,01	152,1
	2	Ф12А$\overline{III}$, ℓ = 2650	17	2,35	
2С $\frac{22А\overline{III}}{12А\overline{III}}$ 265х325	1	Ф22А$\overline{III}$, ℓ = 3250	14	9,70	175,8
	2	Ф12А$\overline{III}$, ℓ = 2650	17	2,35	
2С $\frac{25А\overline{III}}{12А\overline{III}}$ 265х325	1	Ф25А$\overline{III}$, ℓ = 3250	14	12,5	215,0
	2	Ф12А$\overline{III}$, ℓ = 2650	17	2,35	
2С $\frac{16А\overline{III}}{16А\overline{III}}$ 265х325	1	Ф16А$\overline{III}$, ℓ = 3250	14	5,13	142,9
	2	Ф16А$\overline{III}$, ℓ = 2650	17	4,18	
2С $\frac{18А\overline{III}}{16А\overline{III}}$ 265х325	1	Ф18А$\overline{III}$, ℓ = 3250	14	6,49	161,9
	2	Ф16А$\overline{III}$, ℓ = 2650	17	4,18	

Арматура: класса А-$\overline{III}$ по ГОСТ5781-82*

Инв.№подл. | Подпись и дата | Взам. инв.№

Гл.инж.пр.	Бажанова		
Разраб.	Святова		
Исполн.	Николаева		
Провер.	Старостина		
Н.контр.	Святова		

1.411.1-3.1-29

Сетка 2С... 265х325

Стадия	Лист	Листов
Р		1

ЦНИИПРОМЗДАНИЙ

Формат А4

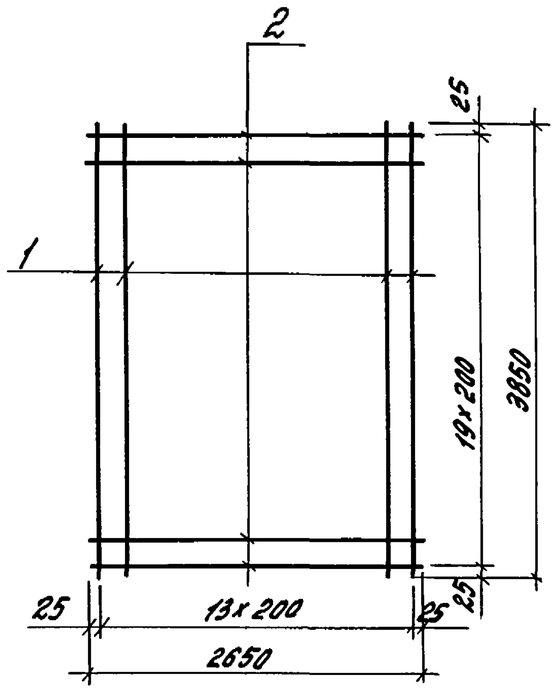

Марка сетки	Поз.	Наименование	Кол.	Масса ед. кг.	Масса сетки, кг
2С $\frac{20A\,III}{12A\,III}$ 265x385	1	ф20А III, ℓ=3850	14	9,49	179,9
	2	ф12А III, ℓ=2650	20	2,35	
2С $\frac{22A\,III}{12A\,III}$ 265x385	1	ф22А III, ℓ=3850	14	11,49	207,9
	2	ф12А III, ℓ=2650	20	2,35	
2С $\frac{25A\,III}{12A\,III}$ 265x385	1	ф25А III, ℓ=3850	14	14,78	253,9
	2	ф12А III, ℓ=2650	20	2,35	

Арматура: класса А-III по ГОСТ5781-82*

Взам.инв.№ | Подпись и дата | Инв.№подл.

Гл.инж.пр.	Божанова		
Разраб.	Святова		
Исполн.	Николаева		
Провер.	Старостина		
Н.контр.	Святова		

1.411.1-3.1-30

Сетка 2С... 265x385

Стадия	Лист	Листов
Р		1

ЦНИИПРОМЗДАНИЙ

Формат А4

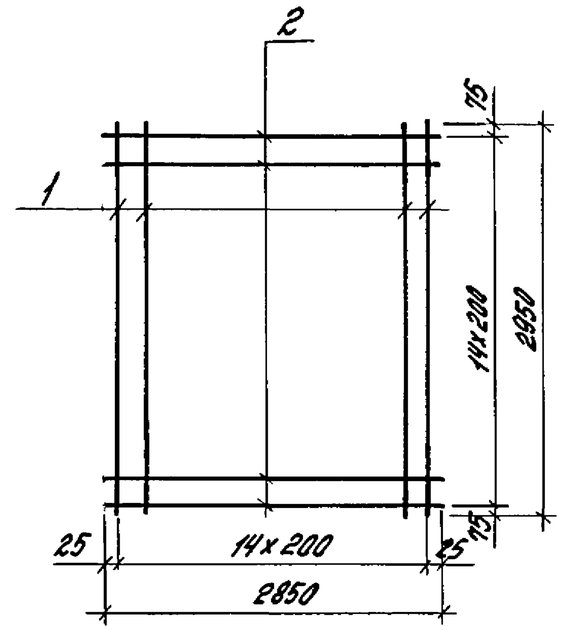

Марка сетки	Поз.	Наименование	Кол.	Масса ед., кг	Масса сетки, кг
2С $\frac{22A\,III}{14A\,III}$ 285x295 $\frac{75}{25}$	1	ф22А III, ℓ=2950	15	8,80	183,6
	2	ф14А III, ℓ=2850	15	3,44	
2С $\frac{25A\,III}{14A\,III}$ 285x295 $\frac{75}{25}$	1	ф25А III, ℓ=2950	15	11,33	221,6
	2	ф14А III, ℓ=2850	15	3,44	

Арматура: класса А-III по ГОСТ5781-82*

Взам.инв.№ | Подпись и дата | Инв.№подл.

Гл.инж.пр.	Божанова		
Разраб.	Святова		
Исполн.	Николаева		
Провер.	Старостина		
Н.контр.	Святова		

1.411.1-3.1-31

Сетка 2С... 285x295

Стадия	Лист	Листов
Р		1

ЦНИИПРОМЗДАНИЙ

24036-02 22 Формат А4

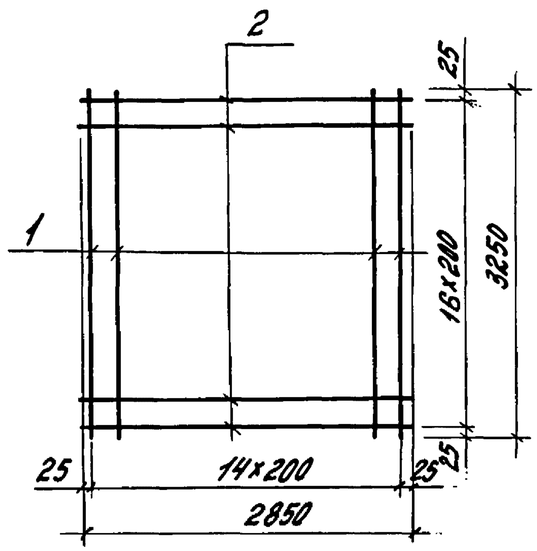

Марка сетки	поз.	Наименование	кол.	Масса ед., кг	Масса сетки, кг
2С $\frac{18A\overline{III}}{14A\overline{III}}$ 285×325	1	ф18А$\overline{III}$, ℓ=3250	15	6,49	155,8
	2	ф14А$\overline{III}$, ℓ=2850	17	3,44	
2С $\frac{20A\overline{III}}{14A\overline{III}}$ 285×325	1	ф20А$\overline{III}$, ℓ=3250	15	8,01	178,6
	2	ф14А$\overline{III}$, ℓ=2850	17	3,44	

Арматура класса А-$\overline{III}$ по ГОСТ 5781-82.*

Гл.инж.пр.	Бажанова		
Разраб.	Святова		
Исполн.	Николаева		
Провер.	Старостина		
Н.контр.	Светова		

1.411.1-3.1-32

Сетка 2С... 285×325

Стадия	Лист	Листов
Р		1

ЦНИИПромзданий

Инв.№подл. | Подпись и дата | Взам.инв.№

Формат А4

24036-02 23

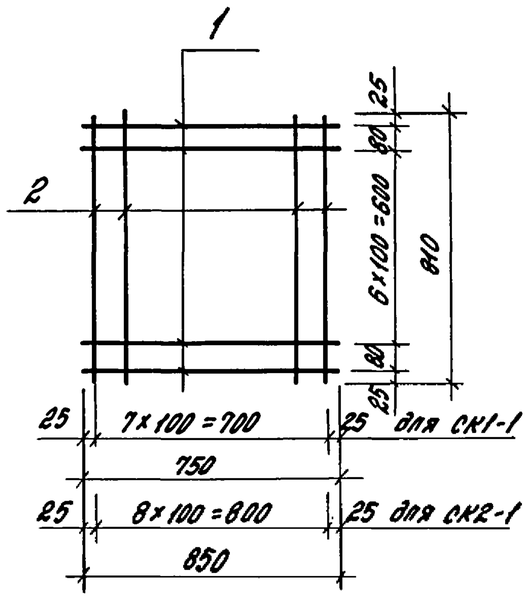

Марка сетки	Поз.	Наименование	Кол.	Масса ед., кг	Масса сетки, кг
СК1-1	1	ФбАI, ℓ=750	9	0.17	3,0
	2	ФбАI, ℓ=810	8	0.18	
СК2-1	1	ФбАI, ℓ=850	9	0.19	3,3
	2	ФбАI, ℓ=810	9	0.18	

Арматура: класса А-I по ГОСТ5781-82*

Инв. №подл. | Подпись и дата | Взам. инв.№

Гл. инж.пр.	Бажанова		
Разраб.	Святова		
Исполн.	Николаева		
Провер.	Старостина		
Н.контр.	Святова		

1.411.1-3.1-33

Сетка СК1-1, СК2-1

Стадия	Лист	Листов
Р		1

ЦНИИПРОМЗДАНИЙ

Формат А4

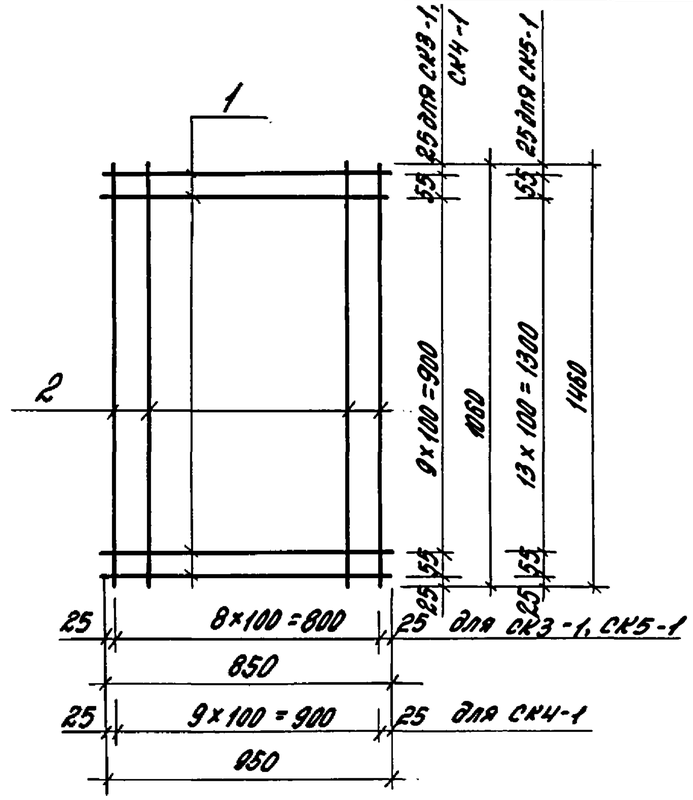

Марка сетки	Поз.	Наименование	Кол.	Масса ед., кг	Масса сетки, кг
СК3-1	1	ФбАI, ℓ=850	12	0.19	4,4
	2	ФбАI, ℓ=1060	9	0.24	
СК4-1	1	ФбАI, ℓ=950	12	0.21	4,9
	2	ФбАI, ℓ=1060	10	0.24	
СК5-1	1	ФбАI, ℓ=850	16	0.19	5,9
	2	ФбАI, ℓ=1460	9	0,32	

Арматура: класса А-I по ГОСТ5781-82*

Инв. №подл. | Подпись и дата | Взам. инв.№

Гл. инж.пр.	Бажанова		
Разраб.	Святова		
Исполн.	Николаева		
Провер.	Старостина		
Н. контр.	Святова		

1.411.1-3.1-34

Сетка СК3-1, СК4-1, СК5-1

Стадия	Лист	Листов
Р		1

ЦНИИПРОМЗДАНИЙ

24036-02 24 Формат А4

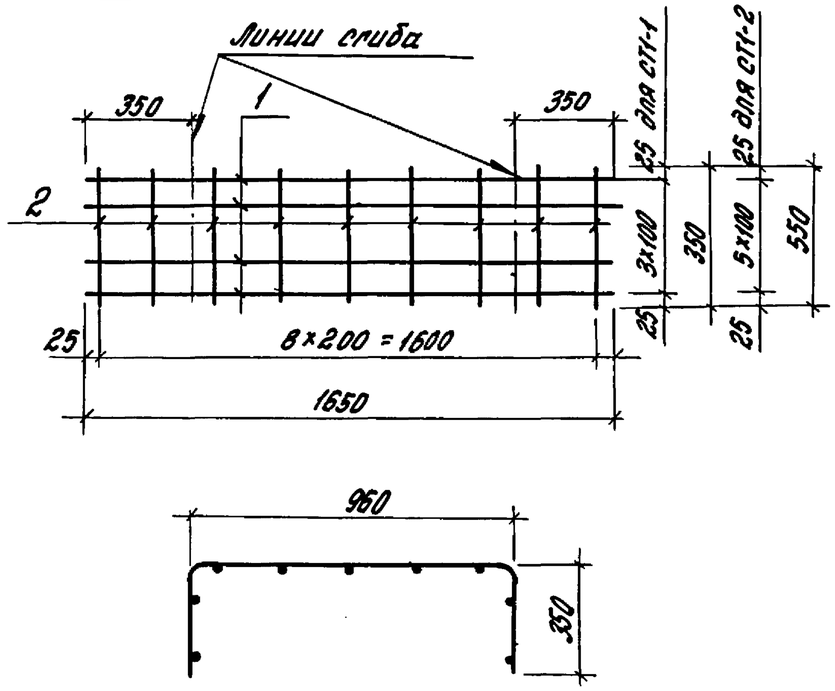

Марка сетки	Поз.	Наименование	Кол.	Масса ед., кг	Масса сетки, кг
СТ1-1	1	Ф8А III, ℓ=1650	4	0,65	3,9
	2	Ф8А III, ℓ=950	9	0,14	
СТ1-2	1	Ф8А III, ℓ=1650	6	0,65	5,9
	2	Ф8А III, ℓ=550	9	0,22	

Арматура: класса А-III по ГОСТ5781-82*

Гл.инж.пр.	Бажанова		1.411.1-3.1-35	
Разраб.	Бажанова			
Исполн.	Николаева		Сетка СТ1-1, СТ1-2	Стадия: Р; Лист: ; Листов: 1
Провер.	Старостина			ЦНИИПРОМЗДАНИЙ
Н.контр.	Светова			

Инв.№ подл. | Подпись и дата | Взам.инв.№

Формат А4

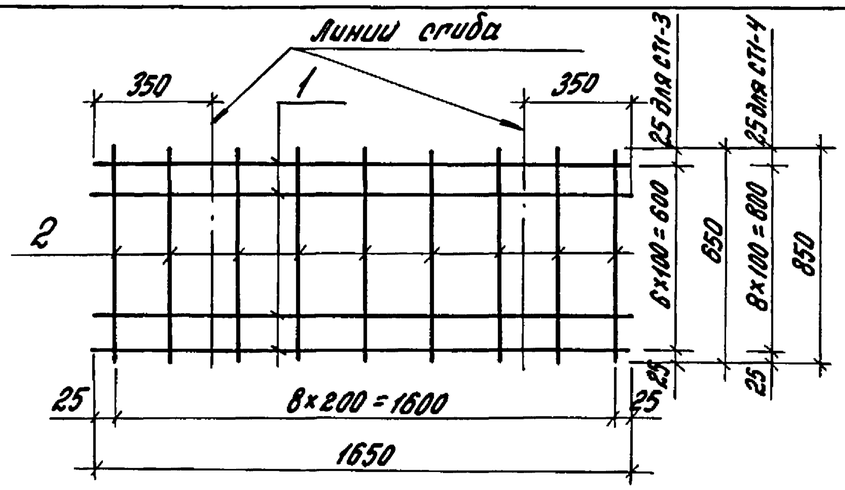

Марка сетки	Поз.	Наименование	Кол.	Масса ед., кг	Масса сетки, кг
СТ1-3	1	Ф8А III, ℓ=1650	7	0,65	6,9
	2	Ф8А III, ℓ=650	9	0,26	
СТ1-4	1	Ф8А III, ℓ=1650	9	0,65	8,8
	2	Ф8А III, ℓ=850	9	0,33	

Арматура: класса А-III по ГОСТ5781-82*

Гл.инж.пр.	Бажанова		1.411.1-3.1-36	
Разраб.	Бажанова			
Исполн.	Николаева		Сетка СТ1-3; СТ1-4	Стадия: Р; Лист: ; Листов: 1
Провер.	Старостина			ЦНИИПРОМЗДАНИЙ
Н.контр.	Светова			

Инв.№ подл. | Подпись и дата | Взам.инв.№

Формат А4

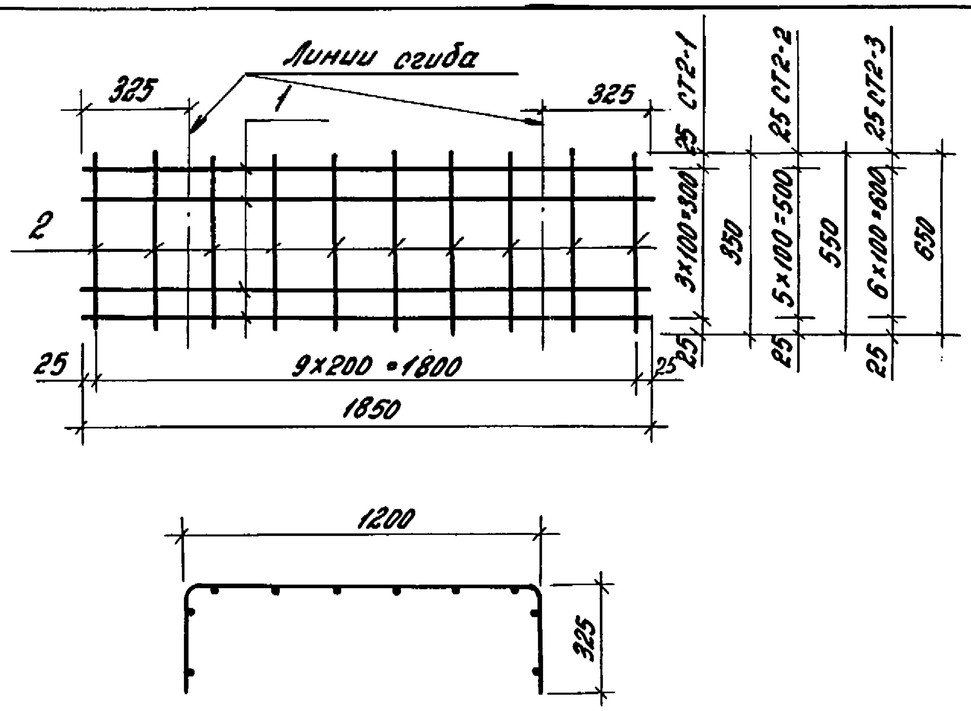

Марка сетки	Поз.	Наименование	Кол	Масса ед., кг	Масса сетки, кг
СТ2-1	1	⌀8А III, ℓ=1850	4	0,73	4,3
	2	⌀8А III, ℓ=350	10	0,14	
СТ2-2	1	⌀8А III, ℓ=1850	6	0,73	6,6
	2	⌀8А III, ℓ=550	10	0,22	
СТ2-3	1	⌀8А III, ℓ=1850	7	0,73	7,7
	2	⌀8А III, ℓ=650	10	0,26	

Арматура: класса А-III по ГОСТ5781-82.*

Инв.№подл. | Подпись и дата | Взам. инв.№

Гл.инж.пр.	Бажанова		
Разраб.	Бажанова		
Исполн.	Николаева		
Провер.	Старостина		
Н.контр.	Светова		

1.411.1-3.1-37

Сетка СТ2-1, СТ2-2, СТ2-3

Стадия	Лист	Листов
Р		1

ЦНИИПРОМЗДАНИЙ

Формат А4

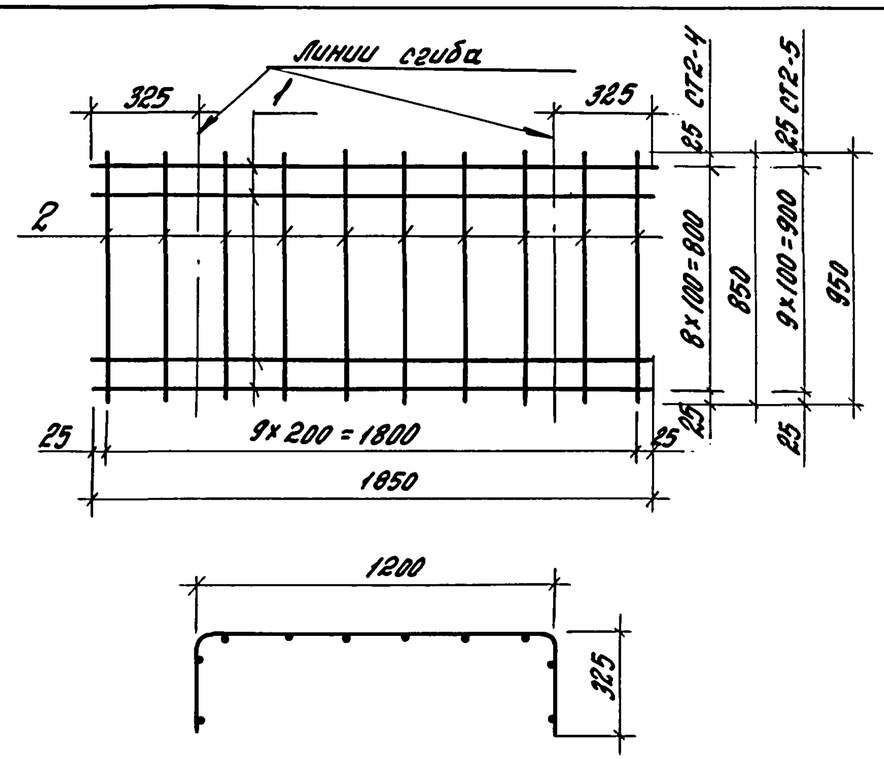

Марка сетки	Поз.	Наименование	Кол.	Масса ед., кг	Масса сетки, кг
СТ2-4	1	⌀8А III, ℓ=1850	9	0,73	10,0
	2	⌀8А III, ℓ=850	10	0,34	
СТ2-5	1	⌀8А III, ℓ=1850	10	0,73	11,1
	2	⌀8А III, ℓ=950	10	0,38	

Арматура: класса А-III по ГОСТ5781-82.*

Инв.№подл. | Подпись и дата | Взам. инв.№

Гл.инж.пр.	Бажанова		
Разраб.	Бажанова		
Исполн.	Николаева		
Провер.	Старостина		
Н.контр.	Светова		

1.411.1-3.1-38

Сетка СТ2-4, СТ2-5

Стадия	Лист	Листов
Р		1

ЦНИИПРОМЗДАНИЙ

Формат А4

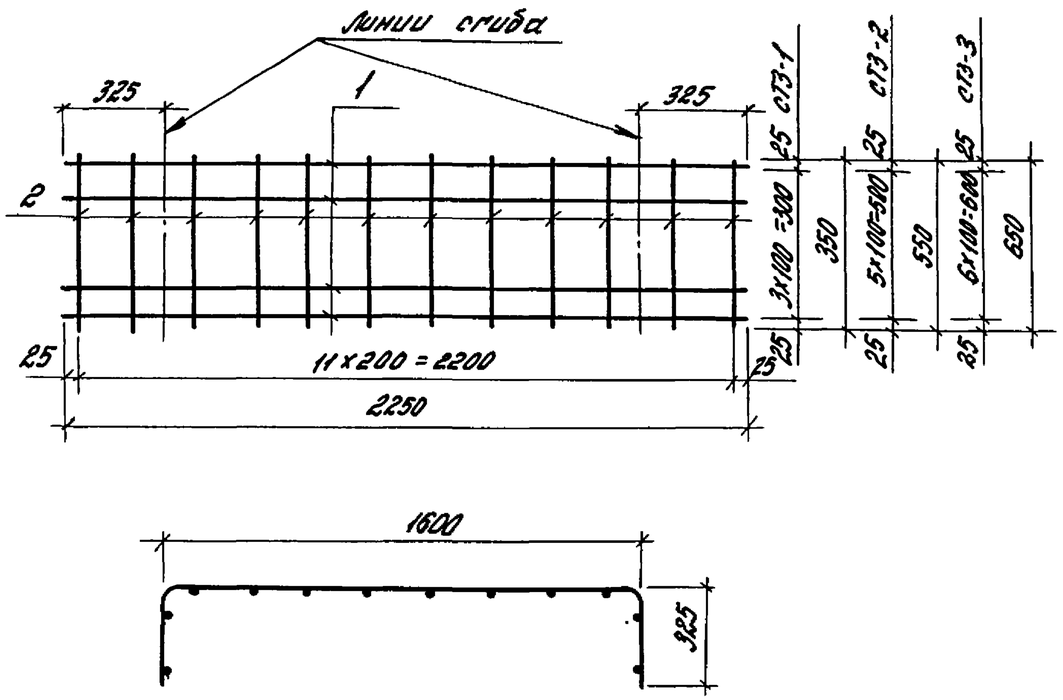

Марка сетки	Поз	Наименование	Кол.	Масса ед., кг	Масса, кг
СТЗ-1	1	ф8А III, ℓ = 2250	4	0,89	5,2
	2	ф8А III, ℓ = 350	12	0,14	
СТЗ-2	1	ф8А III, ℓ = 2250	6	0,89	8,0
	2	ф8А III, ℓ = 550	12	0,22	
СТЗ-3	1	ф8А III, ℓ = 2250	7	0,89	9,4
	2	ф8А III, ℓ = 650	12	0,26	

Арматура: класса А III по ГОСТ 5781-82*

Гл.инж.пр.	Бажанова		1.411.1-3.1-39	
Разраб.	Бажанова		Сетка СТЗ-1, СТЗ-2, СТЗ-3	Стадия: Р; Лист: ; Листов: 1
Исполн.	Николаева			ЦНИИПРОМЗДАНИЙ
Провер.	Старостина			
Н.контр.	Светова			

Инв.№ подл. | Подпись и дата | Взам. инв.№

Формат А4

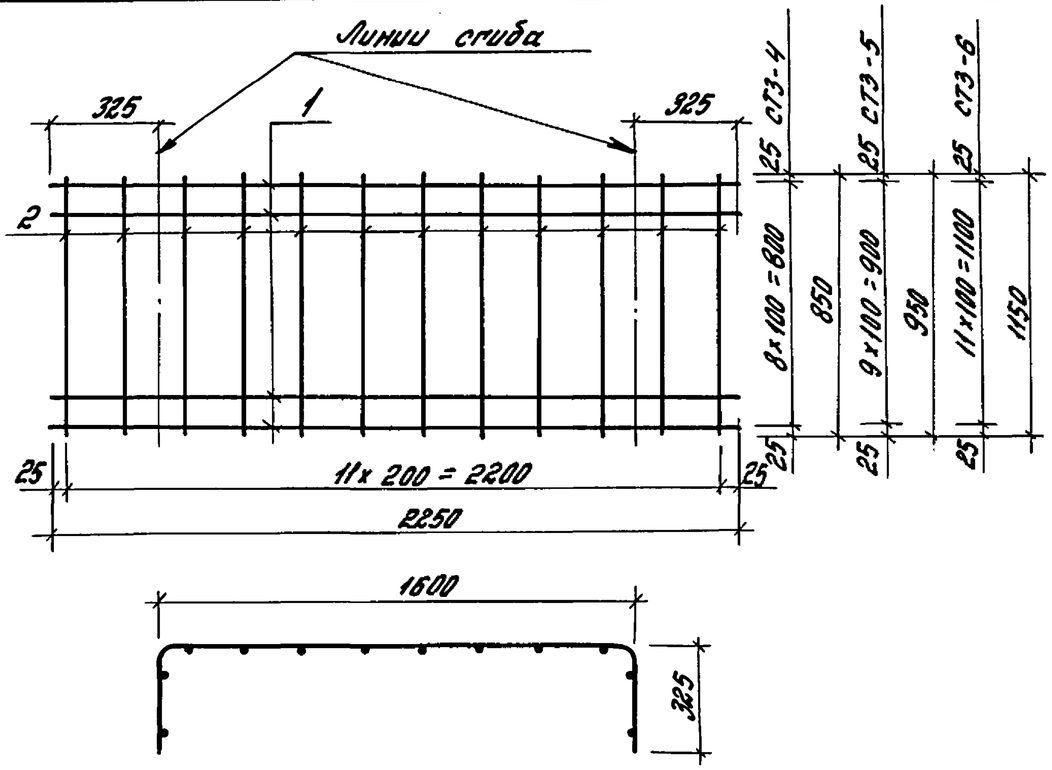

Марка сетки	Поз.	Наименование	Кол.	Масса, ед., кг	Масса сетки, кг
СТЗ-4	1	ф8А III, ℓ = 2250	9	0,89	12,1
	2	ф8А III, ℓ = 850	12	0,34	
СТЗ-5	1	ф8А III, ℓ = 2250	10	0,89	13,5
	2	ф8А III, ℓ = 950	12	0,38	
СТЗ-6	1	ф8А III, ℓ = 2250	12	0,89	16,1
	2	ф8А III, ℓ = 1150	12	0,45	

Арматура: класса А-III по ГОСТ 5781-82*

Гл.инж.пр.	Бажанова		1.411.1-3.1-40	
Разраб.	Бажанова		Сетка СТЗ-4, СТЗ-5, СТЗ-6	Стадия: Р; Лист: ; Листов: 1
Исполн.	Николаева			ЦНИИПРОМЗДАНИЙ
Провер.	Старостина			
Н.контр.	Светова			

Инв.№ подл. | Подпись и дата | Взам. инв.№