ТИПОВЫЕ КОНСТРУКЦИИ, ИЗДЕЛИЯ И УЗЛЫ ЗДАНИЙ И СООРУЖЕНИЙ

СЕРИЯ 1.442.1-1

ПЛИТЫ ПЕРЕКРЫТИЙ ЖЕЛЕЗОБЕТОННЫЕ РЕБРИСТЫЕ ВЫСОТОЙ 400мм, УКЛАДЫВАЕМЫЕ НА ПОЛКИ РИГЕЛЕЙ

ВЫПУСК 4

ПРЕДВАРИТЕЛЬНО НАПРЯЖЕННЫЕ ПЛИТЫ ШИРИНОЙ 3,0; 1,5 И 0,95 М С ВУТАМИ И СО СНИЖЕННЫМИ ВЕЛИЧИНАМИ УСИЛИЙ НАТЯЖЕНИЯ РАБОЧЕЙ АРМАТУРЫ

(ДОПОЛНЕНИЕ К ВЫПУСКАМ 1,2)

РАБОЧИЕ ЧЕРТЕЖИ

21849
ЦЕНА 0-95

ЦЕНТРАЛЬНЫЙ ИНСТИТУТ ТИПОВОГО ПРОЕКТИРОВАНИЯ
ГОССТРОЯ СССР

Москва, А-445, Смольная ул., 22

Сдано в печать XII 1986 года

Заказ № 15542 Тираж 4380 экз.

СЕРИЯ 1.442.1-1

ПЛИТЫ ПЕРЕКРЫТИЙ ЖЕЛЕЗОБЕТОННЫЕ РЕБРИСТЫЕ ВЫСОТОЙ 400мм, УКЛАДЫВАЕМЫЕ НА ПОЛКИ РИГЕЛЕЙ

ВЫПУСК 4

ПРЕДВАРИТЕЛЬНО НАПРЯЖЕННЫЕ ПЛИТЫ ШИРИНОЙ 3,0; 1,5 И 0,95 М С ВУТАМИ И СО СНИЖЕННЫМИ ВЕЛИЧИНАМИ УСИЛИЙ НАТЯЖЕНИЯ РАБОЧЕЙ АРМАТУРЫ

(ДОПОЛНЕНИЕ К ВЫПУСКАМ 1,2)

РАБОЧИЕ ЧЕРТЕЖИ

Разработаны ЦНИИпромзданий совместно с НИИЖБ и НИИСК

Главный инженер В.В. Гранев

Зав. отделом Г.В. Выжигин

Гл. инженер проекта В.М. Трахтенгерц

УТВЕРЖДЕНЫ И ВВЕДЕНЫ В ДЕЙСТВИЕ С 01.03.87. ГОССТРОЕМ СССР ПРОТОКОЛ ОТ 14.11.86 №А4-76

Обозначение	Наименование	Стр. выпуска
	Содержание	
1.442.1-1.4 0.00.0ПЗ	Пояснительная записка	3÷9
1.442.1-1.4 0.00.0Н	Номенклатура плит	10÷16
1.442.1-1.4 1.00.0СБ	Плита 1П1, 1П2. Сборочный чертеж.	17
1.442.1-1.4 1.00.0СП	Плита 1П1 с квадратными отверстиями (пример)	
1.442.1-1.4 1.00.0СП	Плита 1П1, 1П2 со шпонками (вариант)	18
1.442.1-1.42.00.0СБ	Плита 1П3, 1П4. Сборочный чертеж.	19
1.442.1-1.42.00.0СП	Плита 1П3 с квадратными отверстиями (пример)	
1.442.1-1.42.00.0СП	Плита 1П3; 1П4 со шпонками (вариант)	20
1.442.1-1.43.00.0СБ	Плита 1П5; 1П6. Сборочный чертеж	21
1.442.1-1.43.00.0СП	Плита 1П5 с квадратными отверстиями (пример)	
1.442.1-1.43.00.0СП	Плита 1П5, 1П6 со шпонками (вариант)	22
1.442.1-1.4 0.10.0	Изделие закладное	
1.442.1-1.4 0.10.0СБ	Изделие закладное Сборочный чертеж.	23

Инв. № подл. | Подпись и дата | Взам. инв. №

Зав отд	Выжигин		
Гл инж	Трахтенгерц		
Рук гр	Суровова		

1.442.1-1.4 0.00.0

Содержание

Стадия	Лист	Листов
Р	—	1

ЦНИИПРОМЗДАНИЙ

1. Общая часть

1.1. Выпуск 4 содержит рабочие чертежи усовершенствованного варианта предварительно напряженных плит шириной 3,0 ; 1,5 и 0,95 м серии 1.442.1-1 с вутами в местах сопряжений продольных и торцевых ребер, введенных с целью обеспечения технологичности изготовления плит без применения резиновых компенсаторов.

1.2. Выпуск 4 является дополнением к выпускам 1 и 2 серии 1.442.1-1.

1.3. В данном выпуске для плит шириной 3,0 и 1,5 м со стержневой арматурой из стали классов А-IV, Ат-V и А-III в приведены снижены величины предварительного напряжения „σ_0" и усилий натяжения рабочей арматуры "N_0", а также величины контрольных равномерно распределенных нагрузок „$P_{пр}$" „$P_к$" и контрольных прогибов „$f_к$" для оценки прочности, жесткости и трещиностойкости плит, изготовление которых предусмотрено для применения в зданиях с неагрессивной степенью воздействия газообразной среды (таблицы 1, 3).

При изготовлении плит для применения в зданиях со слабой и среднеагрессивной степенях воздействия газообразной среды следует руководствоваться указаниями пояснительной записки и таблицами 1 и 3 серии 1.442.1-1 выпуск 1.

1.4. В данном выпуске приведены рабочие чертежи опорных закладных изделий МН5, МН6, которые следует применять для плит шириной 3,0 м при наличии фасок в среднем продольном ребре взамен закладных изделий МН5 и МН6, приведенных в выпусках 1 и 2 настоящей серии.

2 Указания по изготовлению плит.

2.1 Изготовление плит по выпуску 4 следует производить с учетом указаний данной пояснительной записки, а также пояснительной записки и рабочих чертежей серии 1442 1-1 выпуски 1 и 2.

2.2 Для изготовления плит с вутами Гипростроммаша в 1985г разработаны чертежи стальных форм (шифр 3264/1÷6).

2.3. С целью использования существующих форм (с упругими резиновыми компенсаторами), предназначенных для изготовления плит серии 1.442.1-1 выпуск 1 и 2 Гипростроммашем с участием ЦНИИпромзданий разработан чертеж доработки этих форм для возможности изготовления в них плит с вутами (шифр 7795/1АД), который распространяется ЦНИИпромзданий. Доработку существующих форм целесообразно проводить в том случае, когда упругие компенсаторы выходят из строя, а их замена осложнена.

2.4. В рабочих чертежах стальных форм (шифр 3264/1÷6) и в чертеже доработки существующих форм (шифр 7795/1АД), помимо решений скосов в углах форм для образования в плитах вутов, приведено решение специальных устройств (пальцев) для выталкивания плиты, располагаемых по углам поддона формы, в местах установки опорных закладных изделий плиты. Выбор того или другого варианта решения может производиться заводом в зависимости от конкретных условий изготовления плит.

2.5. Расплубку плит следует производить на постах, оборудованных металлическими подкладками, на которые следует устанавливать формы с изделиями после термообработки. Места опирания формы на подкладки должны находиться на расстоянии 200-250мм от торцов поддона.

2.6. Плиты с вутами экспериментально проверены на заводе ЖБИ-4 ПО "Белгородстройдеталь" г. Белгород.

2.7. Принцип маркировки принят по выпуску 1.

				1.442.1-1.4 0.00.ОПЗ		
Зав. отд.	Выжигин			Пояснительная записка	Стадия	Лист	Листов
					Р	1	7
Гл. инж.	Трахтенгрец				ЦНИИПРОМЗДАНИЙ		
Рук. гр.	Гурова						

Инв. № подл. | Подпись и дата | Взам. инв. №

Таблица 1

Размер плиты, м	Марка плиты	Равномерно распределенная нагрузка на плиту, кгс/м² при коэффициенте перегрузки n=1	n>1	Расчетный диаметр и количество стержней в одном продольном ребре: крайнем	средним	Предварительное напряжение σо, кгс/см²	Усилие натяжения №, кгс, на один стержень	Передаточная прочность бетона Rр кгс/см²	Контрольные равномерно распределенные нагрузки Рпр, в кгс/м² и контрольные прогибы fк в см для оценки жесткости и трещиностойкости плит при возрасте бетона в сутках к моменту испытания: 3–7 Рпр	3–7 fк	14 Рпр	14 fк	28 Рпр	28 fк	100 Рпр	100 fк	Контрольные равномерно распределенные нагрузки для оценки прочности плит, кгс/м²: Рк при * С=1,4	Рк при С=1,6
1	2	3	4	5	6	7	8	9	10	11	12	13	14	15	16	17	18	19
3,0 x 5,55	1П1-1А IV Т(п)-В	445	550	1ф12	2ф12	3500	3960	160	460	1,06	460	1,06	465	0,98	450	0,97	900	1120
	1П1-2А IV Т(п)-В	1670	1975	1ф20	2ф20		11000	200	1685	1,90	1685	1,90	1695	1,78	1685	1,77	2825	3480
	1П1-3А IV Т(п)-В	2160	2575	1ф22	2ф22		13300	210	2175	2,11	2175	2,12	2255	2,06	2175	2,00	3035	4360*
	1П1-4А IV Т(п)-В	2645	3175	1ф25	2ф25		17200	245	2670	2,04	2660	2,03	2830	2,04	2660	1,83	4445	5320
	1П1-5А IV Т(п)-В	2900	3475	2ф20	4ф20		11000	245	3020	2,19	3000	2,18	3170	2,19	2915	1,98	4850	5800*
	1П1-1Ат V Т(п)-В	445	550	1ф12	2ф12	4500	5100	200	460	0,62	460	0,62	465	0,55	460	0,55	945	1120
	1П1-2Ат V Т(п)-В	1670	1975	1ф18	2ф18		11500	210	1685	2,02	1685	2,02	1710	1,88	1685	1,87	2940	3400
	1П1-3Ат V Т(п)-В	2160	2575	1ф20	2ф20		14100	280	2175	2,13	2175	2,13	2195	2,05	2175	2,04	3780	4350
	1П1-4Ат V Т(п)-В	2645	3175	1ф22	2ф22		17100	280	2695	2,31	2680	2,30	2775	2,31	2660	2,23	4620	5320
	1П1-5Ат V Т(п)-В	2900	3475	2ф18	4ф18		11500	280	2980	2,25	2965	2,23	3115	2,18	2915	2,06	5840	5800
3,0 x 5,05	1П2-1А IV Т(п)-В	445	550	1ф12	2ф12	3500	3960	160	Испытание следует производить неразрушающими методами									
	1П2-2А IV Т(п)-В	1670	1975	1ф18	2ф18		8900	175										
	1П2-3А IV Т(п)-В	2160	2575	1ф20	2ф20		11000	210										
	1П2-4А IV Т(п)-В	2645	3175	1ф22	2ф22		13300	245										
	1П2-5А IV Т(п)-В	2900	3475	2ф18	4ф18		8900	245										
	1П2-1Ат V Т(п)-В	445	550	1ф10	2ф10	4500	3550	200										
	1П2-2Ат V Т(п)-В	1670	1975	1ф16	2ф16		9050	210										
	1П2-3Ат V Т(п)-В	2160	2575	1ф18	2ф18		11580	245										
	1П2-4Ат V Т(п)-В	2645	3175	1ф20	2ф20		14100	280										
	1П2-5Ат V Т(п)-В	2900	3475	2ф16	4ф16		9050	280										

*) При определении контрольных нагрузок для плит, армированных сталью класса А-IV коэффициент „С" принят равным 1,35 на основании письма Госстроя СССР от 12.02.82 г. №17-Д

Инв. № подл. | Подпись и дата | Взам. инв. №

Продолжение таблицы 1

Размер плиты, м	Марка плиты	Равномерно распределенная нагрузка на плиту, кгс/м² при коэффициенте перегрузки n=1	n>1	Расчетный диаметр и количество стержней в одном продольном ребре: крайнем	средним	Предварительное напряжение σ_0, кгс/см²	Усилие натяжения N_0, кгс на один стержень	Передаточная прочность бетона, R_0	Контрольные равномерно распределенные нагрузки $P_{пр}$, в кгс/м² и контрольные прогибы $f_к$ в см для оценки жесткости и трещиностойкости плит при возрасте бетона к моменту испытания в сутках: 3÷7 $P_{пр}$	3÷7 $f_к$	14 $P_{пр}$	14 $f_к$	28 $P_{пр}$	28 $f_к$	100 $P_{пр}$	100 $f_к$	Контрольные равномерно распределенные нагрузки для оценки прочности плит, кгс/м² $P_б$ при $C=1{,}4^+$	$P_к'$ при $C=1{,}6$
1	2	3	4	5	6	7	8	9	10	11	12	13	14	15	16	17	18	19
1,5 x 5,55	1ПЗ-1А IV Т(П)-В	445	550	1ф12		3500	3960	160	470	0,92	470	0,92	475	0,84	470	0,84	810	1130
	1ПЗ-1А IV Т(П)-1В								Испытание следует производить неразрушающими методами									
	1ПЗ-1А IV Т(П)-2В																	
	1ПЗ-1А IV Т(П)-3В																	
	1ПЗ-2А IV Т(П)-В	1670	1975	1ф20			11000	200	1695	1,69	1695	1,69	1705	1,59	1695	1,57	2835	3410
	1ПЗ-3А IV Т(П)-В	2160	2575	1ф22			13300	210	2185	1,88	2185	1,89	2265	1,83	2185	1,77	3645	4370
	1ПЗ-4А IV Т(П)-В	2645	3175	1ф25			17200	245	2680	1,82	2670	1,82	2840	1,81	2670	1,63	4455	5330
	1ПЗ-5А IV Т(П)-В	3150	3775	2ф20		3500	11000	245	3280	1,96	3255	1,95	3440	1,95	3165	1,76	5265	6290
	1ПЗ-6А IV Т -В	3690	4375	2ф22			13300	315	3620	2,01	3595	2,00	3755	1,93	3425	1,78	6075	7250
	1ПЗ-7А IV Т -В	4495	5375	2ф25			17200	400	4730	2,23	4695	2,26	4850	2,16	4230	1,90	7425	8850
	1ПЗ-1АТ IV Т(П)-В	445	550	1ф12		4500	5100	200	470	0,56	470	0,56	475	0,50	470	0,49	955	1130
	1ПЗ-1АТ IV Т(П)-1В								Испытание следует производить неразрушающими методами									
	1ПЗ-1АТ IV Т(П)-2В																	
	1ПЗ-1АТ IV Т(П)-3В																	
	1ПЗ-2АТ IV Т(П)-В	1670	1975	1ф18			11500	210	1695	1,80	1695	1,8	1720	1,67	1695	1,65	2950	3410
	1ПЗ-3АТ IV Т(П)-В	2160	2575	1ф20			14100	280	2185	1,90	2185	1,90	2205	1,82	2185	1,81	3790	4370
	1ПЗ-4АТ IV Т(П)-В	2645	3175	1ф22			17100	280	2705	2,06	2690	2,05	2785	2,05	2670	1,98	4630	5330
	1ПЗ-5АТ IV Т(П)-В	3150	3775	2ф18		4500	11500	280	3235	2,01	3220	2,01	3380	1,95	3165	1,84	5470	6290
	1ПЗ-6АТ IV Т -В	3690	4375	2ф20			14100	315	3990	2,15	3960	2,13	4100	2,04	3715	1,86	6310	7250
	1ПЗ-7АТ IV Т -В	4495	5375	2ф22			17100	375	4945	2,39	4915	2,38	5020	2,28	4520	2,06	7710	8850

Шифр 1.442.1-1.4 Таблица 1 Лист 2

Продолжение таблицы 1

Размер плиты, м	Марка плиты	Равномерно распределенная нагрузка на плиту, кгс/м² при коэффициенте перегрузки n=1	Равномерно распределенная нагрузка на плиту, кгс/м² при коэффициенте перегрузки n>1	Расчетный диаметр и количество стержней в одном продольном ребре: крайнем	Расчетный диаметр и количество стержней в одном продольном ребре: среднем	Предварительное напряжение σ_0, кгс/м²	Усилие натяжения N_0, кгс на один стержень	Передаточная прочность бетона, R_0	Контрольные равномерно распределенные нагрузки $P_{пр}$ в кгс/м² и контрольные прогибы $f_к$ в см для оценки жесткости и трещиностойкости плит при возрасте бетона к моменту испытания в сутках: 3÷7 $P_{пр}$	3÷7 $f_к$	14 $P_{пр}$	14 $f_к$	28 $P_{пр}$	28 $f_к$	100 $P_{пр}$	100 $f_к$	Контрольные равномерно распределенные нагрузки для оценки прочности плит, кгс/м²: $P_к$ при $\ell=1{,}4$*	$P_к'$ при $\ell=1{,}8$
1	2	3	4	5	6	7	8	9	10	11	12	13	14	15	16	17	18	19
1,5 x 5,05	1П4-1АIVТ(П)-В	445	550	1ф12	—		3950	160	Испытание следует производить неразрушающими методами									
	1П4-2АIVТ(П)-В	1670	1975	1ф18	—	3500	8900	175										
	1П4-3АIVТ(П)-В	2160	2575	1ф20	—		11000	210										
	1П4-4АIVТ(П)-В	2645	3175	1ф22	—		13300	245										
	1П4-5АIVТ(П)-В	3150	3775	2ф18	—		8900	245										
	1П4-6АIVТ-В	3690	4375	2ф20	—		11000	315										
	1П4-7АIVТ-В	4495	5375	2ф22	—		13300	350										
	1П4-1АтVТ(П)-В	445	550	1ф10	—		3530	200										
	1П4-2АтVТ(П)-В	1670	1975	1ф16	—		9050	210										
	1П4-3АтVТ(П)-В	2160	2575	1ф18	—	4500	11500	245										
	1П4-4АтVТ(П)-В	2645	3175	1ф20	—		14100	280										
	1П4-5АтVТ(П)-В	3150	3775	2ф16	—		9050	280										
	1П4-6АтVТ-В	3690	4375	2ф18	—		11500	315										
	1П4-7АтVТ-В	4495	5375	2ф20	—		14100	350										

1. В графе 2 индекс „Т" во второй части марки обозначает тяжелый бетон, индекс „П" в скобках – бетон на пористых заполнителях, а индекс „В" в третьей части марки – наличие в плитах вутов
2. В графах 3 и 4 нагрузки приведены без учета массы плиты
3. При расчете продольных ребер учитывалась масса плит с заливкой швов, равная: для плит шириной 1,5 и 3,0 м – из тяжелого бетона – 295 кгс/м² (при n=1) и 325 кгс/м² (при n>1), а из бетона на пористых заполнителях – 240 кгс/м² (при n=1) и 265 кгс/м² (при n>1).
4. В графах 7 и 8 величины σ_0 и N_0 приведены без учета потерь от деформации форм
5. В графах 10, 12, 14, 16, 18 и 19 величины $P_{пр}$, $P_к$ и $P_к'$ (для плит, испытываемых методом нагружения) приведены без учета массы плит, которая принята из тяжелого бетона для плит шириной 3,0 м – 280 кгс/м², для плит шириной 1,5 м – 270 кгс/м². Указанными величинами допускается пользоваться при испытании плит из бетона на пористых заполнителях.
6. Для испытываемых плит отношение $f_{плит}/f_{пред} \geq 0{,}85$.

Инв. № подл. | Подпись и дата | Взам. инв. №

Таблица 3

Размер плиты, м	Марка плиты	Расчетное сопротивление арматуры Ra, кгс/см²	Равномерно распределенная нагрузка на плиту кгс/м² при коэф перегрузки n=1	Равномерно распределенная нагрузка на плиту кгс/м² при коэф перегрузки n>1	Расчетный диаметр и кол стержней в одном продольном ребре: крайнем	Расчетный диаметр и кол стержней в одном продольном ребре: среднем	Предварительное напряжение σo, кгс/см²	Усилие натяжения No, кгс, на один стержень	Марка бетона	Передаточная прочность бетона, Ro	Контрольные равномерно распределенные нагрузки Pпр, в кгс/м² и контрольные прогибы fк в см для оценки жесткости и трещиностойкости плит при возрасте бетона к моменту испытания в сутках: 3÷7 Pпр	3÷7 fк	14 Pпр	14 fк	28 Pпр	28 fк	180 Pпр	180 fк	Контрольные равномерно распределенные нагрузки для оценки прочности плит, кгс/м²: Pк при C=1,25	Pк' при C=1,6
1	2	3	4	5	6	7	8	9	10	11	12	13	14	15	16	17	18	19	20	21
3,0x5.55	1П1-1А$\overline{III}$В т(п)-В	4500	445	550	1ф14	2ф14	3000	4600	200	160	460	0,75	460	0,75	465	0.68	460	0,68	815	1120
		5000	400	495	1ф12	2ф12		3400	200	160	415	1,06	415	1,06	420	0,98	415	0,97	745	1030
	1П1-2А$\overline{III}$В т(п)-В	4500	1600	1895	1ф22	2ф22		11400	250	200	1615	1,56	1615	1,57	1625	1,49	1615	1,48	2495	3270
		5000	1455	1725	1ф20	2ф20		9400	250	200	1470	1,90	1470	1,90	1480	1,78	1470	1,77	2280	3000
	1П1-3А$\overline{III}$В т(п)-В	4500	2125	2535	1ф25	2ф25		14700	300	210	2140	1,75	2140	1,75	2200	1,64	2140	1,61	3295	4295
		5000	1825	2175	1ф22	2ф22		11400	300	210	1840	2,11	1840	2,12	1910	2,06	1840	2,00	2845	3720
	1П1-4А$\overline{III}$В т(п)-В	4500	2635	3175	1ф28	2ф28		18500	350	245	2650	1,79	2650	1,79	2590	1,75	2650	1,66	4095	5320
		5000	2435	2935	1ф25	2ф25		14700	350	245	2460	2,04	2450	2,03	2610	2,04	2450	1,83	3795	4935
	1П1-5А$\overline{III}$В т(п)-В	4500	2885	3475	2ф22	4ф22		11400	350	245	2935	1,95	2915	1,93	3095	1,9	2900	1,79	4470	5800
		5000	2885	3475	2ф20	2ф20		9400	350	245	3085	2,19	2985	2,18	3155	2,19	2900	1,98	4470	5800
3,0x5.05	1П2-1А$\overline{III}$В т(п)-В	4500	445	550	1ф12	2ф12	3000	3400	200	160	Испытание следует производить неразрушающими методами									
		5000	—	—	—	—		—	—	—										
	1П2-2А$\overline{III}$В т(п)-В	4500	1600	1895	1ф20	2ф20		9400	250	200										
		5000	1455	1725	1ф18	2ф18		7600	250	175										
	1П2-3А$\overline{III}$В т(п)-В	4500	2045	2435	1ф22	2ф22		11400	300	210										
		5000	1825	2175	1ф20	2ф20		9400	300	210										
	1П2-4А$\overline{III}$В т(п)-В	4500	2635	3175	1ф25	2ф25		14700	350	245										
		5000	2350	2835	1ф22	2ф22		11400	350	245										
	1П2-5А$\overline{III}$В т(п)-В	4500	2885	3475	2ф20	4ф20		9400	350	245										
		5000	2885	3475	2ф18	4ф18		7600	350	245										

Инв. № подл. | Подпись и дата | Взам. инв. №

Продолжение таблицы 3

Размер плиты, м	Марка плиты	Расчетное сопротивление арматуры, Ra, кгс/см²	Равномерно распределенная нагрузка на плиту, кгс/м² при коэф. перегрузки n=1	n>1	Расчетный диаметр и кол. стержней в одном продольном ребре: крайнем	среднем	Предварительное напряжение σ0, кгс/см²	Усилие натяжения N0, кгс на один стержень	Марка бетона	Передаточная прочность бетона, R0	Контрольные равномерно распределенные нагрузки Pпр, в кгс/м² и контрольные прогибы fк, в см для оценки жесткости и трещиностойкости плит при возрасте бетона к моменту испытания в сутках: 3÷7 Pпр	3÷7 fк	14 Pпр	14 fк	28 Pпр	28 fк	100 Pпр	100 fк	Контрольные равномерно распределенные нагрузки для оценки прочности плит, кгс/м²: Pк при γ=1,25	Pк' при γ=1,5
1	2	3	4	5	6	7	8	9	10	11	12	13	14	15	16	17	18	19	20	21
1,5×5,55	1П3-1А III В т(п)-В 1П3-1А III В т(п)-1В 1П3-2А III В т(п)-2В 1П3-3А III В т(п)-3В	4500	445	550	1Ф14	—	3000	4600	200	160	470	0,68	470	0,68	475	0,62	470	0,61	825	1130
		5000	400	495	1Ф12	—		3400	200	160	425	0,92	425	0,92	430	0,84	425	0,84	755	1040
	1П3-2А III В т(п)-В	4500	1600	1895	1Ф22	—		11400	250	200	1625	1,39	1625	1,39	1635	1,32	1625	1,32	2505	3280
		5000	1455	1725	1Ф20	—		9400	250	200	1480	1,69	1480	1,69	1490	1,59	1480	1,57	2290	3010
	1П3-3А III В т(п)-В	4500	2125	2535	1Ф25	—		14700	300	210	2150	1,56	2150	1,56	2210	1,46	2150	1,43	3305	4305
		5000	1825	2175	1Ф22	—		11400	300	210	1850	1,88	1850	1,89	1920	1,83	1850	1,77	2855	3730
	1П3-4А III В т(п)-В	4500	2635	3175	1Ф28	—		18500	350	245	2660	1,60	2660	1,61	2600	1,56	2660	1,48	4105	5330
		5000	2435	2935	1Ф25	—		14700	350	245	2470	1,82	2460	1,82	2620	1,81	2460	1,63	3805	4945
	1П3-5А III В т(п)-В	4500	3135	3775	2Ф22	—		11400	350	245	3200	1,73	3175	1,73	3370	1,63	3160	1,59	4855	6290
		5000	2960	3565	2Ф20	—		9400	350	245	3090	1,96	3070	1,95	3245	1,95	2985	1,76	4590	5955
	1П3-6А III В т -В	4500	3665	4375	2Ф25	—		14700	450	315	3870	1,77	3845	1,77	4010	1,68	3690	1,55	5605	7250
		5000	3665	3475	2Ф22	—		11400	450	315	3885	2,01	3855	2,00	4020	1,93	3690	1,78	5605	7250
	1П3-7А III В т -В	4500	4495	5375	2Ф28	—		18500	500	375	5035	2,04	5005	2,03	5130	1,94	4520	1,72	6855	8850
		5000	4495	5375	2Ф25	—		14700	500	375	5020	2,29	4985	2,26	5145	2,16	4520	1,90	6855	8850
1,5×5,05	1П4-1А III В т(п)-В	4500	445	550	1Ф12	—	3000	3400	200	160	Испытание следует производить неразрушающими методами									
		5000	—	—	—	—		—	—	—										
	1П4-2А III В т(п)-В	4500	1600	1895	1Ф20	—		9400	250	200										
		5000	1455	1725	1Ф18	—		7600	250	175										
	1П4-3А III В т(п)-В	4500	2045	2435	1Ф22	—		11400	300	210										
		5000	1825	2175	1Ф20	—		9400	300	210										

Инв. № подл. | Подпись и дата | Взам. инв. №

Продолжение таблицы 3

Размер плиты, м	Марка плиты	Расчетное сопротивление арматуры, Ra, кгс/см²	Равномерно распределенная нагрузка на плиту, кгс/м² при коэф перегрузки n=1	n>1	Расчетный диаметр стержней в одном продольном ребре: крайнем	среднем	Предварительное напряжение σ₀, кгс/см²	Усилие натяжения N, кгс	Марка бетона	Передаточная прочность бетона R₀	Контрольные равномерно распределенные нагрузки Pпр, в кгс/м² и контрольные прогибы fк, в см для оценки жесткости и трещиностойкости плит при возрасте бетона к моменту испытания в сутках: 3÷7 Pпр	3÷7 fк	14 Pпр	14 fк	28 Pпр	28 fк	100 Pпр	100 fк	Контрольные равномерно распределенные нагрузки для оценки прочности плит, кгс/м²: Pк при C=1,25	Pк' при C=1,6
1	2	3	4	5	6	7	8	9	10	11	12	13	14	15	16	17	18	19	20	21
1,5 x 5,05	1П4-4А-III в т(п)-в	4500	2635	3175	1ф25	—	3000	14700	350	245	Испытание следует производить неразрушающими методами									
		5000	2350	2835	1ф22	—		11400	350	245										
	1П4-5А-III в т(п)-в	4500	3135	3775	2ф20	—		9400	350	245										
		5000	2950	3565	2ф18	—		7600	350	245										
	1П4-6А-III в т-в	4500	3665	4375	2ф22	—		11400	450	315										
		5000	3665	4375	2ф20	—		9400	450	315										
	1П4-7А-III в т-в	4500	4495	5375	2ф25	—		14700	500	350										
		5000	4495	5375	2ф22	—		11400	500	350										

1. В графе 2 индекс „Т" во второй части марки обозначает тяжелый бетон, индекс „П" в скобках – бетон на пористых заполнителях, а индекс „В" в третьей части марки – наличие в плитах вутов.
2. Арматура класса А-III в с расчетным сопротивлением Ra = 4500 кгс/см² применяется при контроле удлинений, а с расчетным сопротивлением Ra = 5000 кгс/см² применяется при контроле напряжений и удлинений.
3. В графах 4 и 5 нагрузки приведены без учета массы плиты.
4. При расчете плиты учитывалась её масса с заливкой швов, равная: 1) для плит шириной 1,5 и 3,0 м – из тяжелого бетона – 295 кгс/м² (при n=1) и 325 кгс/м² (при n>1), а из бетона на пористых заполнителях – 240 кгс/м² (при n=1) и 265 кгс/м² (при n>1).
5. В графах 8 и 9 величины σ₀ и N₀ приведены без учета потерь от деформации форм.
6. В графах 12, 14, 16, 18, 20 и 21 величины Pпр, Pк, Pк' (для плит, испытываемых методом нагружения) приведены без учета массы плит, которая принята из тяжелого бетона для плит шириной 3 м – 280 кгс/м², для плит шириной 1,5 м – 270 кгс/м². Указанными величинами допускается пользоваться при испытании плит из бетона на пористых заполнителях.
7. Для испытываемых плит отношение fплит / fпред ≥ 0,85.
8. Для плит шириной 3,0 м контрольные нагрузки Pпр и контрольные прогибы fк приведены для среднего ребра.

Инв. № подл. | Подпись и дата | Взам. инв. №

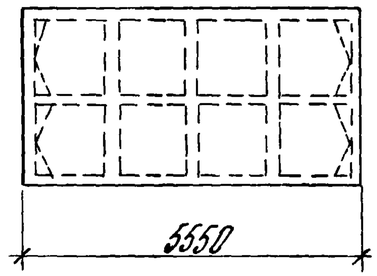

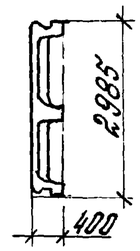

Назначение	Марка плиты: Из тяжелого бетона	Марка плиты: Из бетона на пористом заполнителе	Марка бетона	Расход материалов: Бетон, м³	Сталь, кг: Натуральная	Сталь, кг: Привед к классу А-I	Масса, т: Из тяжелого бетона	Масса, т: Из бетона на пористом запол
Рядовая и межколонная	1П1-1А$\underline{IV}$Т-В	1П1-1А$\underline{IV}$П-В	200	1,94	97,2	151,5	4,85	3,88
	1П1-2А$\underline{IV}$Т-В	1П1-2А$\underline{IV}$П-В	250		137,0	228,4		
	1П1-3А$\underline{IV}$Т-В	1П1-3А$\underline{IV}$П-В	300		161,6	269,7		
	1П1-4А$\underline{IV}$Т-В	1П1-4А$\underline{IV}$П-В	350		210,8	351,7		
	1П1-5А$\underline{IV}$Т-В	1П1-5А$\underline{IV}$П-В			270,9	454,8		
	1П1-1Ат$\underline{V}$СКТ-ПВ	1П1-1Ат$\underline{V}$СКП-ПВ	250		97,2	158,2		
	1П1-2Ат$\underline{V}$СКТ-ПВ	1П1-2Ат$\underline{V}$СКП-ПВ	300		126,6	223,0		
	1П1-3Ат$\underline{V}$СКТ-ПВ	1П1-3Ат$\underline{V}$СКП-ПВ	350		150,0	265,4		
	1П1-4Ат$\underline{V}$СКТ-ПВ	—	450		192,0	337,1		
	1П1-5Ат$\underline{V}$СКТ-ПВ	—			250,1	443,9		
	1П1-1Ат$\underline{V}$Т-В	1П1-1Ат$\underline{V}$П-В	250		97,2	158,2		

Назначение	Марка плиты: Из тяжелого бетона	Марка плиты: Из бетона на пористом заполнителе	Марка бетона	Расход материалов: Бетон, м³	Сталь, кг: Натуральная	Сталь, кг: Привед к классу А-I	Масса, т: Из тяжелого бетона	Масса, т: Из бетона на пористом заполнителе
Рядовая и межколонная	1П1-2Ат$\underline{V}$Т-В	1П1-2Ат$\underline{V}$П-В	300	1,94	126,6	223,0	4,85	3,88
	1П1-3Ат$\underline{V}$Т-В	1П1-3Ат$\underline{V}$П-В	350		147,9	252,3		
	1П1-4Ат$\underline{V}$Т-В	1П1-4Ат$\underline{V}$П-В			184,7	325,3		
	1П1-5Ат$\underline{V}$Т-В	1П1-5Ат$\underline{V}$П-В	400		242,8	433,1		
	1П1-1Ат$\underline{VI}$Т-В	1П1-1Ат$\underline{VI}$П-В	350		91,2	147,1		
	1П1-2Ат$\underline{VI}$Т-В	1П1-2Ат$\underline{VI}$П-В			117,4	203,0		
	1П1-3Ат$\underline{VI}$Т-В	1П1-3Ат$\underline{VI}$П-В	400		137,5	247,4		
	1П1-4Ат$\underline{VI}$Т-В	—	500		173,1	310,9		
	1П1-5Ат$\underline{VI}$Т-В	—			224,4	405,2		

Зав.отд.	Выжигин	
Н.контр.	Трахтенгерц	
Гл.инж.	Трахтенгерц	
Рук.гр.	Суровова	
Инжен.	Дорожкина	
Пров.	Суровова	

1.442.1-1.4 0.00.ОН

Номенклатура плит

Стадия	Лист	Листов
Р	1	7

ЦНИИПРОМЗДАНИЙ

Инв.№ подл. | Подпись и дата | Взам.инв.№

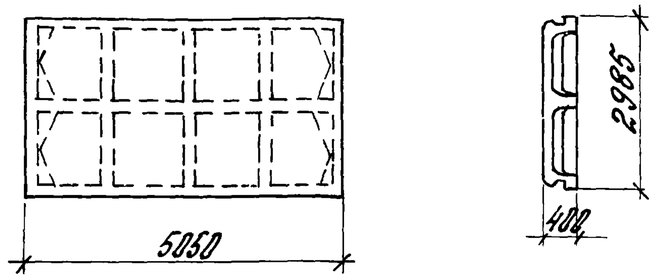

Обозначение	Марка плиты: Из тяжелого бетона	Марка плиты: Из бетона на пористом заполнителе	Марка бетона	Расход материалов: Бетон, м³	Сталь, кг: Натуральная	Сталь, кг: Привед к классу А-I	Масса, т: Из тяжелого бетона	Масса, т: Из бетона на пористом заполн
Рядовая и межколонная	1П2-1АIV Т-В	1П2-1АIV П-В	200	1,79	90,4	140,5	4,48	3,58
	1П2-2АIV Т-В	1П2-2АIV П-В	250		117,4	192,0		
	1П2-3АIV Т-В	1П2-3АIV П-В	300		139,3	228,3		
	1П2-4АIV Т-В	1П2-4АIV П-В	350		176,9	291,8		
	1П2-5АIV Т-В	1П2-5АIV П-В			232,4	382,9		
	1П2-1АтV СКТ-ПВ	1П2-1АтV СКП-ПВ	250		84,8	133,6		
	1П2-2АтV СКТ-ПВ	1П2-2АтV СКП-ПВ	300		109,0	186,3		
	1П2-3АтV СКТ-ПВ	1П2-3АтV СКП-ПВ	350		129,7	223,1		
	1П2-4АтV СКТ-ПВ	—	450		158,5	288,3		
	1П2-5АтV СКТ-ПВ	—			215,6	371,5		
	1П2-1АтV Т-В	1П2-1АтV П-В	250		84,8	133,6		

Обозначение	Марка плиты: Из тяжелого бетона	Марка плиты: Из бетона на пористом заполнителе	Марка бетона	Расход материалов: Бетон, м³	Сталь, кг: Натуральная	Сталь, кг: Привед к классу А-I	Масса, т: Из тяжелого бетона	Масса, т: Из бетона на пористом заполн
Рядовая и межколонная	1П2-2АтV Т-В	1П2-2АтV П-В	300	1,79	109,0	186,3	4,48	3,58
	1П2-3АтV Т-В	1П2-3АтV П-В	350		127,6	219,9		
	1П2-4АтV Т-В	1П2-4АтV П-В			161,2	277,6		
	1П2-5АтV Т-В	1П2-5АтV П-В	400		208,3	360,7		
	1П2-1АтVI Т-В	1П2-1АтVI П-В	350		84,8	136,3		
	1П2-2АтVI Т-В	1П2-2АтVI П-В			101,4	173,7		
	1П2-3АтVI Т-В	1П2-3АтVI П-В	400		119,2	207,1		
	1П2-4АтVI Т-В	—	500		151,6	263,7		
	1П2-5АтVI Т-В	—			193,1	335,6		

Инв. № подл. | Подпись и дата | Взам. инв. №

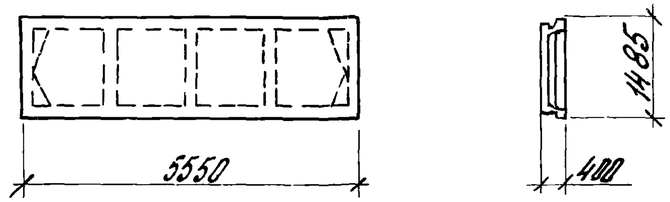

Назначение	Марка плиты: из тяжелого бетона	Марка плиты: из бетона на пористом заполнителе	Марка бетона	Расход материалов: бетон, м³	Сталь, кг: натуральная	Сталь, кг: приведенная к классу А-I	Масса, т: из тяжелого бетона	Масса, т: из бетона на пористом заполн.
Рядовая и межколонная	1П3-1А IV т-В	1П3-1А IV П-В	200		48,5	75,0		
	1П3-2А IV т-В	1П3-2А IV П-В	250		59,1	114,7		
	1П3-3А IV т-В	1П3-3А IV П-В	300		79,9	133,2		
	1П3-4А IV т-В	1П3-4А IV П-В	350		102,8	171,6		
	1П3-5А IV т-В	1П3-5А IV П-В			134,4	224,9		
	1П3-6А IV т-В	—	450		164,0	274,9		
	1П3-7А IV т-В	—	500		187,7	319,2		
	1П3-1Ат V СКт-ПВ	1П3-1Ат V СКП-ПВ	250	0,92	48,5	78,4	2,3	1,84
	1П3-2Ат V СКт-ПВ	1П3-2Ат V СКП-ПВ	300		63,9	111,9		
	1П3-3Ат V СКт-ПВ	1П3-3Ат V СКП-ПВ	350		74,1	131,1		
	1П3-4Ат V СКт-ПВ	—	450		93,4	164,3		
	1П3-5Ат V СКт-ПВ	—			124,0	219,4		
	1П3-6Ат V СКт-ПВ	—	500		152,4	270,7		
	1П3-7Ат V СКт-ПВ	—			168,9	304,6		
	1П3-1Ат-V т-В	1П3-1Ат V П-В	250		48,5	78,4		

Назначение	Марка плиты: из тяжелого бетона	Марка плиты: из бетона на пористом заполнителе	Марка бетона	Расход материалов: бетон, м³	Сталь, кг: натуральная	Сталь, кг: приведенная к классу А-I	Масса, т: из тяжелого бетона	Масса, т: из бетона на пористом заполн.
Рядовая и межколонная	1П3-2Ат V т-В	1П3-2Ат V П-В	300		63,9	111,9		
	1П3-3Ат V т-В	1П3-3Ат V П-В	350		74,1	131,1		
	1П3-4Ат V т-В	1П3-4Ат V П-В			93,4	164,3		
	1П3-5Ат V т-В	1П3-5Ат V П-В	400		124,0	219,4		
	1П3-6Ат V т-В	—	450		152,4	270,7		
	1П3-7Ат V т-В	—	500		168,9	304,6		
	1П3-1Ат VI т-В	1П3-1Ат VI П-В	350		45,5	72,8		
	1П3-2Ат VI т-В	1П3-2Ат VI П-В		0,92	59,3	104,9	2,3	1,84
	1П3-3Ат VI т-В	1П3-3Ат VI П-В	400		68,9	123,6		
	1П3-4Ат VI т-В	—	500		87,6	156,6		
	1П3-5Ат VI т-В	—			114,8	205,4		
	1П3-6Ат VI т-В	—			142,0	255,8		

Инв.№ подл. | Подпись и дата | Взам. инв.№

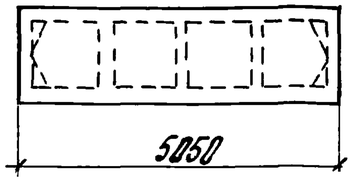

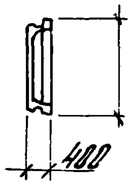

Назначение	Марка плиты: Из тяжелого бетона	Марка плиты: Из бетона на пористом заполнителе	Марка бетона	Расход материалов: Бетон, $м^3$	Сталь, кг: нагревальная	Сталь, кг: привед. к классу А-I	Масса, т: из тяжелого бетона	Масса, т: из бетона на порист. заполн.
Рядовая и межколонная	1П4-1А$\overline{IV}$Т-В	1П4-1А$\overline{IV}$П-В	200	0,85	45,0	69,4	2,13	1,7
	1П4-2А$\overline{IV}$Т-В	1П4-2А$\overline{IV}$П-В	250		59,2	96,3		
	1П4-3А$\overline{IV}$Т-В	1П4-3А$\overline{IV}$П-В	300		68,6	112,3		
	1П4-4А$\overline{IV}$Т-В	1П4-4А$\overline{IV}$П-В	350		86,8	141,6		
	1П4-5А$\overline{IV}$Т-В	1П4-5А$\overline{IV}$П-В			115,0	188,7		
	1П4-6А$\overline{IV}$Т-В	—	450		141,8	233,6		
	1П4-7А$\overline{IV}$Т-В	—	500		156,9	260,9		
	1П4-1Ат$\overline{V}$СКТ-ПВ	1П4-1Ат$\overline{V}$СКП-ПВ	250		42,2	66,0		
	1П4-2Ат$\overline{V}$СКТ-ПВ	1П4-2Ат$\overline{V}$СКП-ПВ	300		55,0	93,4		
	1П4-3Ат$\overline{V}$СКТ-ПВ	1П4-3Ат$\overline{V}$СКП-ПВ	350		63,8	109,7		
	1П4-4Ат$\overline{V}$СКТ-ПВ	—	450		81,6	139,8		
	1П4-5Ат$\overline{V}$СКТ-ПВ	—			105,6	183,0		
	1П4-6Ат$\overline{V}$СКТ-ПВ	—	500		132,2	228,4		
	1П4-7Ат$\overline{V}$СКТ-ПВ	—			146,5	257,4		
	1П4-1Ат$\overline{V}$Т-В	1П4-1Ат$\overline{V}$П-В	250		42,2	66,0		

Назначение	Марка плиты: Из тяжелого бетона	Марка плиты: Из бетона на пористом заполнителе	Марка бетона	Расход материалов: Бетон, $м^3$	Сталь, кг: нагревальная	Сталь, кг: привед. к классу А-I	Масса, т: из тяжелого бетона	Масса, т: из бетона на порист. заполн.
Рядовая и межколонная	1П4-2Ат$\overline{V}$Т-В	1П4-2Ат$\overline{V}$П-В	300	0,85	55,0	93,4	2,13	1,7
	1П4-3Ат$\overline{V}$Т-В	1П4-3Ат$\overline{V}$П-В	350		63,8	109,7		
	1П4-4Ат$\overline{V}$Т-В	1П4-4Ат$\overline{V}$П-В			81,6	139,8		
	1П4-5Ат$\overline{V}$Т-В	1П4-5Ат$\overline{V}$П-В	400		106,6	183,0		
	1П4-6Ат$\overline{V}$Т-В	—	450		132,2	228,4		
	1П4-7Ат$\overline{V}$Т-В	—	500		146,5	257,4		
	1П4-1Ат$\overline{VI}$Т-В	1П4-1Ат$\overline{VI}$П-В	350		42,2	67,3		
	1П4-2Ат$\overline{VI}$Т-В	1П4-2Ат$\overline{VI}$П-В			51,2	87,2		
	1П4-3Ат$\overline{VI}$Т-В	1П4-3Ат$\overline{VI}$П-В	400		59,6	103,3		
	1П4-4Ат$\overline{VI}$Т-В	—	500		76,8	132,9		
	1П4-5Ат$\overline{VI}$Т-В	—			99,0	170,5		
	1П4-6Ат$\overline{VI}$Т-В	—			123,8	215,6		

Инв. № подл. | Подпись и дата | Взам. инв. №

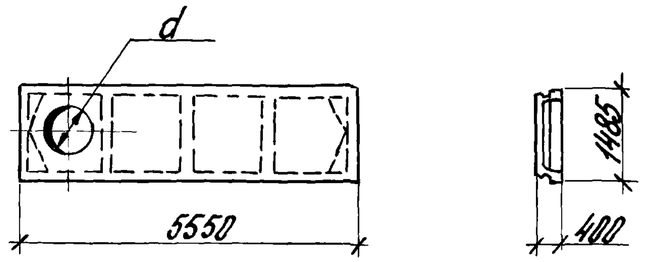

Назначение		Марка плиты: из тяжелого бетона	Марка плиты: из бетона на пористом заполнителе	Марка бетона	Расход материалов: Бетон, $м^3$	Сталь, кг: Натуральная	Сталь, кг: Привед. к классу А-I	Масса, т: из тяжелого бетона	Масса, т: из бетона на пористом заполнителе
рядовая и торцевая с отверстием	d = 400 мм	1П3-1А IV Т-1В	1П3-1А IV П-1В	200	1,02	85,7	127,1	2,55	2,04
		1П3-1АтV СКТ-1ПВ	1П3-1АтV СКП-1ПВ	250		85,7	130,4		
		1П3-1АтV Т-1В	1П3-1АтV П-1В			85,7	130,4		
		1П3-1АтVI Т-1В	1П3-1АтVI П-1В	350		82,7	124,9		
	d = 700 мм	1П3-1А IV Т-2В	1П3-1А IV П-2В	200	0,99	84,9	125,9	2,48	1,98
		1П3-1АтV СКТ-2ПВ	1П3-1АтV СКП-2ПВ	250		84,9	129,3		
		1П3-1АтV Т-2В	1П3-1АтV П-2В			84,9	129,3		
		1П3-1АтVI Т-2В	1П3-1АтVI П-2В	350		81,9	123,7		
	d = 1000 мм	1П3-1А IV Т-3В	1П3-1А IV П-3В	200	0,95	77,5	115,2	2,38	1,9
		1П3-1АтV СКТ-3ПВ	1П3-1АтV СКП-3ПВ	250		77,5	118,6		
		1П3-1АтV Т-3В	1П3-1АтV П-3В			77,5	118,6		
		1П3-1АтVI Т-3В	1П3-1АтVI П-3В	350		74,5	113,0		

Инв. № подл. | Подпись и дата | Взам. инв. №

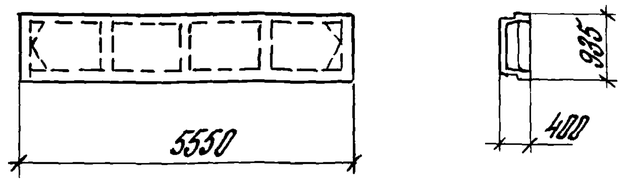

Назначение	Марка плиты: Из тяжелого бетона	Марка плиты: Из бетона на пористом заполнителе	Марка бетона	Расход материалов: Бетон, $м^3$	Сталь, кг: натуральная	Сталь, кг: привед. к классу А-I	Масса, т: из тяжелого бетона	Масса, т: из бетона на пористом заполн
Межколонная	1П5-1А IV Т-В	1П5-1А IV П-В	200	0,69	38,5	58,7	1,73	1,38
	1П5-2А IV Т-В	1П5-2А IV П-В	250		49,9	81,0		
	1П5-3А IV Т-В	1П5-3А IV П-В	300		54,5	90,2		
	1П5-4А IV Т-В	1П5-4А IV П-В	350		64,1	106,6		
	1П5-5А IV Т-В	1П5-5А IV П-В			69,9	118,2		
	1П5-6А IV Т-В	—	450		93,4	157,6		
	1П5-7А IV Т-В	—	500		110,0	187,3		
	1П5-1АтV СКТ-ПВ	1П5-1АтV СКП-ПВ	250		38,5	61,0		
	1П5-2АтV СКТ-ПВ	1П5-2АтV СКП-ПВ	300		45,7	77,2		
	1П5-3АтV СКТ-ПВ	1П5-3АтV СКП-ПВ	350		49,9	87,0		
	1П5-4АтV СКТ-ПВ	—	450		58,9	103,9		
	1П5-5АтV СКТ-ПВ	—			64,1	116,0		
	1П5-6АтV СКТ-ПВ	—	500		84,0	150,2		
	1П5-7АтV СКТ-ПВ	—			99,6	181,9		
	1П5-1АтV Т-В	1П5-1АтV П-В	250		38,5	61,0		

Назначение	Марка плиты: Из тяжелого бетона	Марка плиты: Из бетона на пористом заполнителе	Марка бетона	Расход материалов: Бетон, $м^3$	Сталь, кг: натуральная	Сталь, кг: привед. к классу А-I	Масса, т: из тяжелого бетона	Масса, т: из бетона на пористом заполн
Межколонная	1П5-2АтV Т-В	1П5-2АтV Г-В	300	0,69	45,7	77,2	1,73	1,38
	1П5-3АтV Т-В	1П5-3АтV П-В	350		49,9	87,0		
	1П5-4АтV Т-В	1П5-4АтV П-В			58,9	103,9		
	1П5-5АтV Т-В	1П5-5АтV П-В	400		64,1	116,0		
	1П5-6АтV Т-В	—	450		84,0	150,2		
	1П5-7АтV Т-В	—	500		99,6	181,9		
	1П5-1АтVI Т-В	1П5-1АтVI П-В	350		38,5	62,4		
	1П5-2АтVI Т-В	1П5-2АтVI П-В			42,1	70,9		
	1П5-3АтVI Т-В	1П5-3АтVI П-В	400		45,7	80,1		
	1П5-4АтVI Т-В	—			54,3	95,9		
	1П5-5АтVI Т-В	—	500		58,9	108,6		
	1П5-6АтVI Т-В	—			84,0	157,9		

Инв. № подл. | Подпись и дата | Взам. инв. №

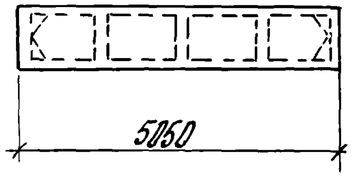

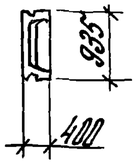

Назначение	Марка плиты: Из тяжелого бетона	Марка плиты: Из бетона на пористом заполнителе	Марка бетона	Расход материалов: Бетон, м³	Расход материалов: Сталь, кг: Натуральная	Расход материалов: Сталь, кг: Приведенная к классу А-I	Масса, т: Из тяжелого бетона	Масса, т: Из бетона на пористом заполн
Межколонная	1ПБ-1А$\underline{IV}$Т-В	1ПБ-1А$\underline{IV}$П-В	200	0,64	35,8	54,3	1,6	1,28
	1ПБ-2А$\underline{IV}$Т-В	1ПБ-2А$\underline{IV}$П-В	250		46,2	74,7		
	1ПБ-3А$\underline{IV}$Т-В	1ПБ-3А$\underline{IV}$П-В	300		50,4	83,0		
	1ПБ-4А$\underline{IV}$Т-В	1ПБ-4А$\underline{IV}$П-В	350		59,3	98,3		
	1ПБ-5А$\underline{IV}$Т-В	1ПБ-5А$\underline{IV}$П-В			64,5	108,7		
	1ПБ-6А$\underline{IV}$Т-В	—	450		86,6	145,6		
	1ПБ-7А$\underline{IV}$Т-В	—	500		102,2	173,3		
	1ПБ-1Ат$\underline{V}$СКТ-ПВ	1ПБ-1Ат$\underline{V}$СКП-ПВ	250		35,8	56,5		
	1ПБ-2Ат$\underline{V}$СКТ-ПВ	1ПБ-2Ат$\underline{V}$СКП-ПВ	300		42,4	71,3		
	1ПБ-3Ат$\underline{V}$СКТ-ПВ	1ПБ-3Ат$\underline{V}$СКП-ПВ	350		46,2	80,2		
	1ПБ-4Ат$\underline{V}$СКТ-ПВ	—	450		54,5	95,8		
	1ПБ-5Ат$\underline{V}$СКТ-ПВ	—			59,3	106,9		
	1ПБ-6Ат$\underline{V}$СКТ-ПВ	—	500		78,0	138,8		
	1ПБ-7Ат$\underline{V}$СКТ-ПВ	—			92,6	168,1		
	1ПБ-1Ат$\underline{V}$Т-В	1ПБ-1Ат$\underline{V}$П-В	250		35,8	56,5		

Назначение	Марка плиты: Из тяжелого бетона	Марка плиты: Из бетона на пористом заполнителе	Марка бетона	Расход материалов: Бетон, м³	Расход материалов: Сталь, кг: Натуральная	Расход материалов: Сталь, кг: Приведенная к классу А-I	Масса, т: Из тяжелого бетона	Масса, т: Из бетона на пористом заполнителе
Межколонная	1ПБ-2Ат$\underline{V}$Т-В	1ПБ-2Ат$\underline{V}$П-В	300	0,64	42,4	71,3	1,6	1,28
	1ПБ-3Ат$\underline{V}$Т-В	1ПБ-3Ат$\underline{V}$П-В	350		46,2	80,2		
	1ПБ-4Ат$\underline{V}$Т-В	1ПБ-4Ат$\underline{V}$П-В			54,5	95,8		
	1ПБ-5Ат$\underline{V}$Т-В	1ПБ-5Ат$\underline{V}$П-В	400		59,3	106,9		
	1ПБ-6Ат$\underline{V}$Т-В	—	450		78,0	138,8		
	1ПБ-7Ат$\underline{V}$Т-В	—	500		92,6	168,1		
	1ПБ-1Ат$\underline{VI}$Т-В	1ПБ-1Ат$\underline{VI}$П-В	350		35,8	57,8		
	1ПБ-2Ат$\underline{VI}$Т-В	1ПБ-2Ат$\underline{VI}$П-В			39,2	65,8		
	1ПБ-3Ат$\underline{VI}$Т-В	1ПБ-3Ат$\underline{VI}$П-В	400		42,4	73,9		
	1ПБ-4Ат$\underline{VI}$Т-В	—	500		50,3	89,3		
	1ПБ-5Ат$\underline{VI}$Т-В	—			54,5	100,0		
	1ПБ-6Ат$\underline{VI}$Т-В	—			78,0	145,2		

Расход стали, приведенной к классу А-$\underline{I}$, дан с учетом коэффициентов отходов.

Инв.№ подл. | Подпись и дата | Взам.инв.№

1.442.1-1.40.00.ОН

Лист 7

Остальное см
1.442.1-1.11.00.ОСБ

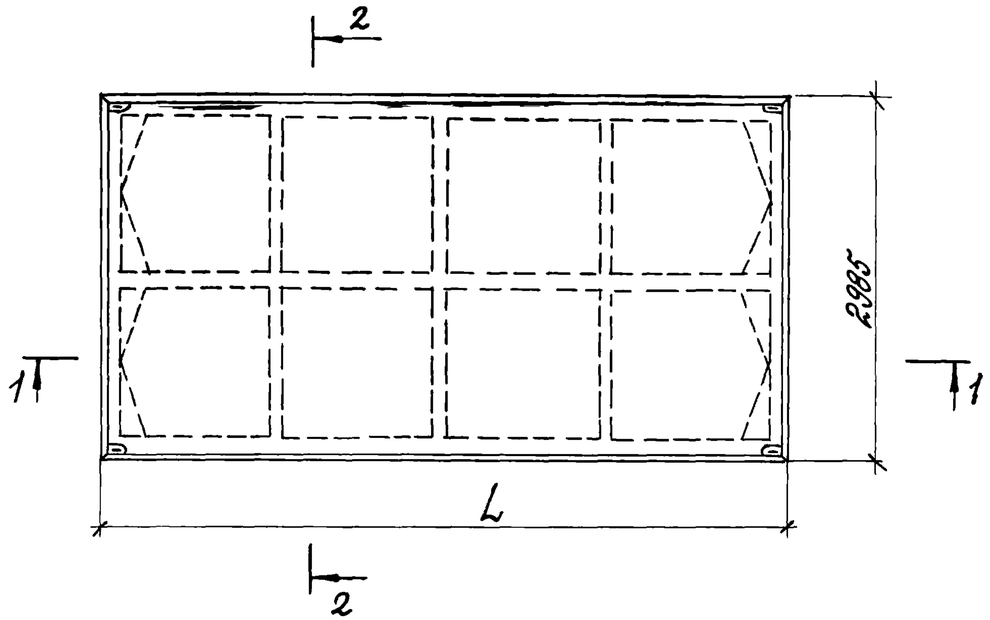

2-2

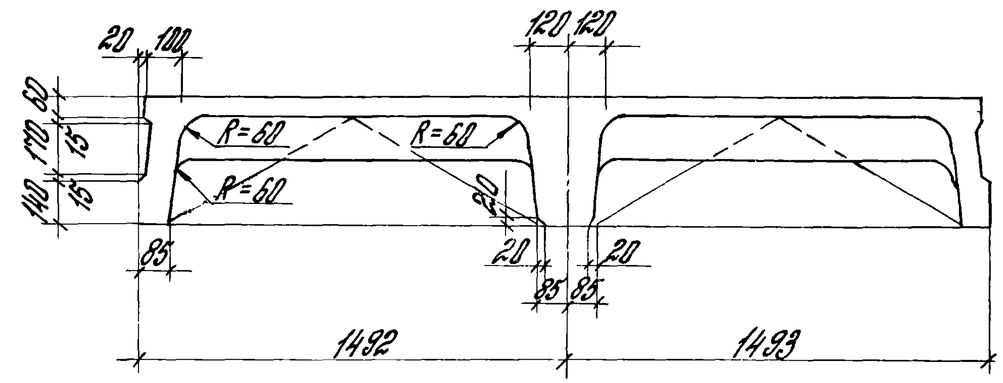

1-1

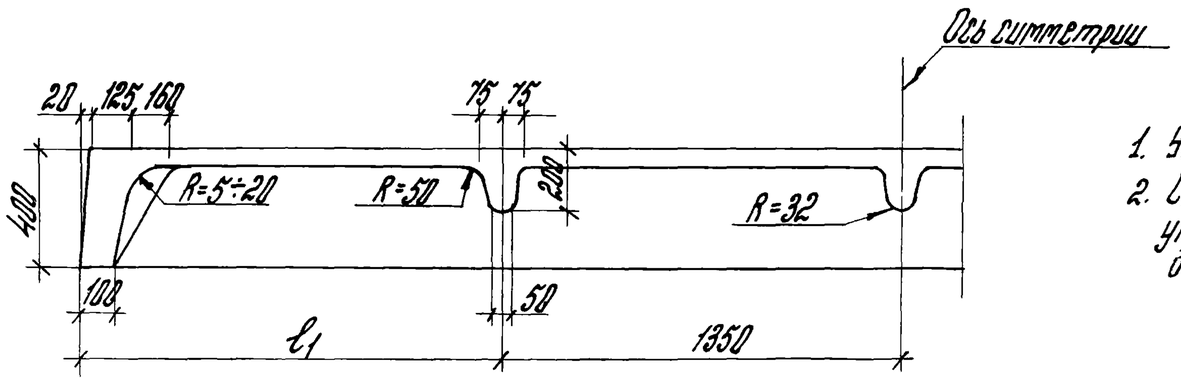

Обозначение	Размеры, мм		Масса, т
	L	ℓ1	
-00...-19	5550	1425	4,85
-20...-39	5850	1175	4,48

1. Узлы принять с учетом изменений по настоящему листу в части вутов
2. Спецификацию принять по док. 1.442.1-1.1.1000 с учетом указаний пояснительной записки настоящего выпуска (п. 1.4) и док. 1.442.1-1.4 0.00.ОН.

Зав. отд.	Выжигин		
Н. контр.	Трахтенберц		
Гл. инж.	Трахтенберц		
Рук. гр.	Суровова		
Инженер	Дорожкина		
Пров.	Суровова		

1.442.1-1.4 1.00.ОСБ

Плита 1П1, 1П2
Сборочный чертеж

Стадия	Масса	Масштаб
Р	см. табл.	
Лист	Листов 1	

ЦНИИПРОМЗДАНИЙ

Инв. № подл. | Подпись и дата | Взам. инв. №

Остальное см.
1.442.1-11.00.0см

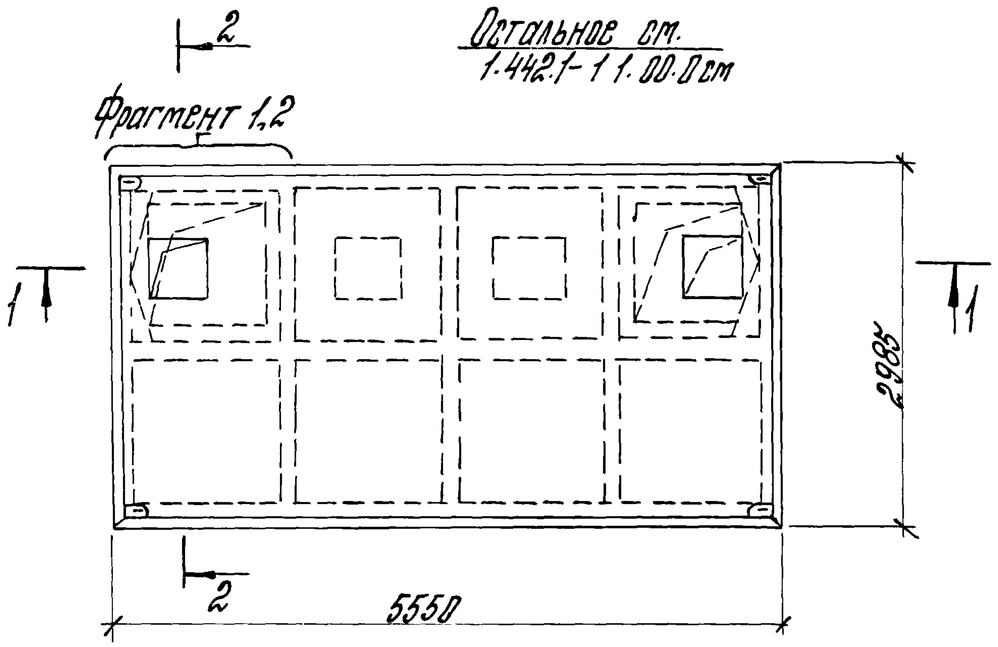

1-1

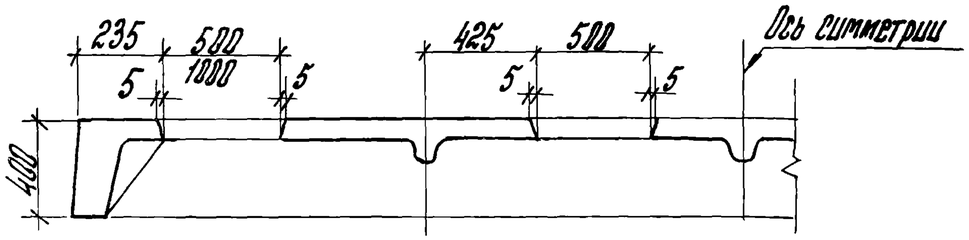

Остальное см.
1.442.1-1.11.00.0см

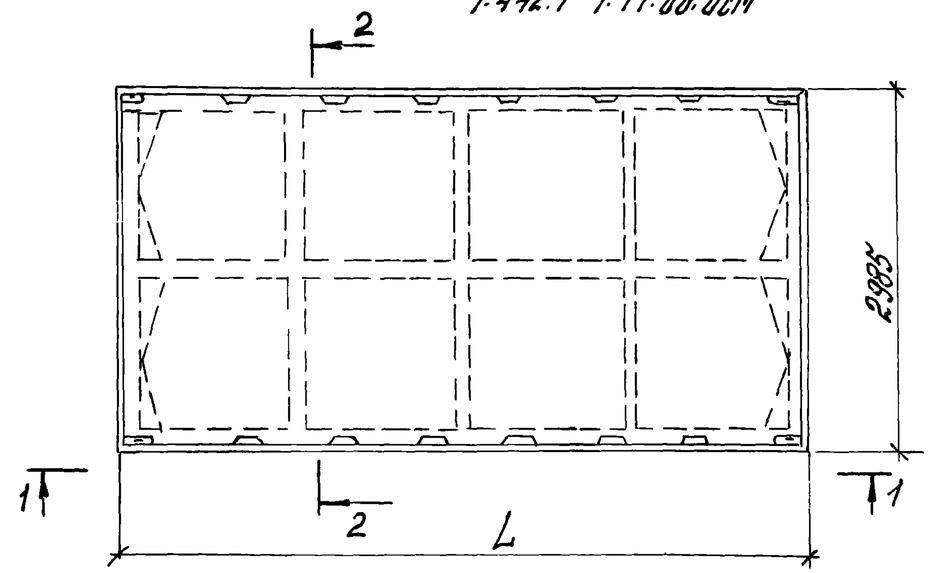

1-1

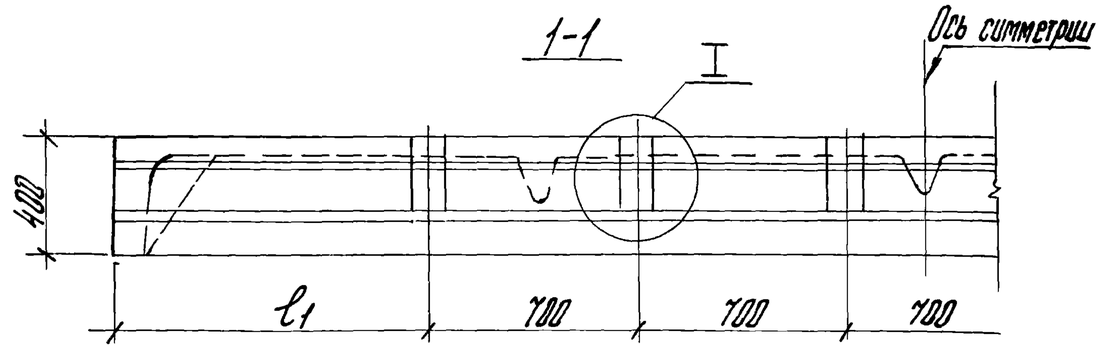

Зав. отд.	Выжигин		
Н. контр.	Трахтенгерц		
Гл. инж.	Трахтенгерц		
Рук. гр.	Суровова		
Инж. ен.	Дорожкина		
Пов. р.	Чурова		

1.442.1-1.4 1.00.0СМ

Плита 1П1
с квадратными отверстиями
(пример)

Стадия	Масса	Масштаб
Р		
Лист	Листов 1	

ЦНИИПРОМЗДАНИЙ

Инв. № подл. | Подпись и дата | Взам. инв. №

Зав. отд.	Выжигин		
Н. контр.	Трахтенгерц		
Гл. инж. пр.	Трахтенгерц		
Рук. гр.	Суровова		
Инж. ен.	Дорожкина		
Пров.	Суровова		

1.442.1-1.4 1.00.0СМ

Плита 1П1, 1П2
со шпонками
(вариант)

Стадия	Масса	Масштаб
Р		
Лист	Листов 1	

ЦНИИПРОМЗДАНИЙ

Инв. № подл. | Подпись и дата | Взам. инв. №

Рис. 1
Остальное см. 1.442.1-1.1 2.00.0СБ

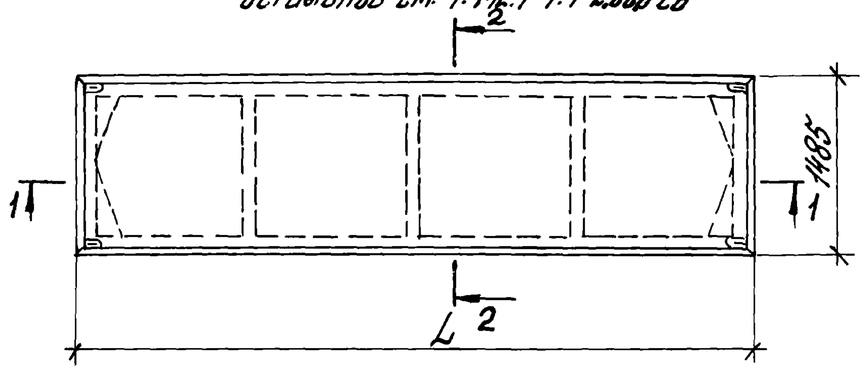

Рис. 2
Остальное см. 1.442.1-1.1 2.00.0СБ

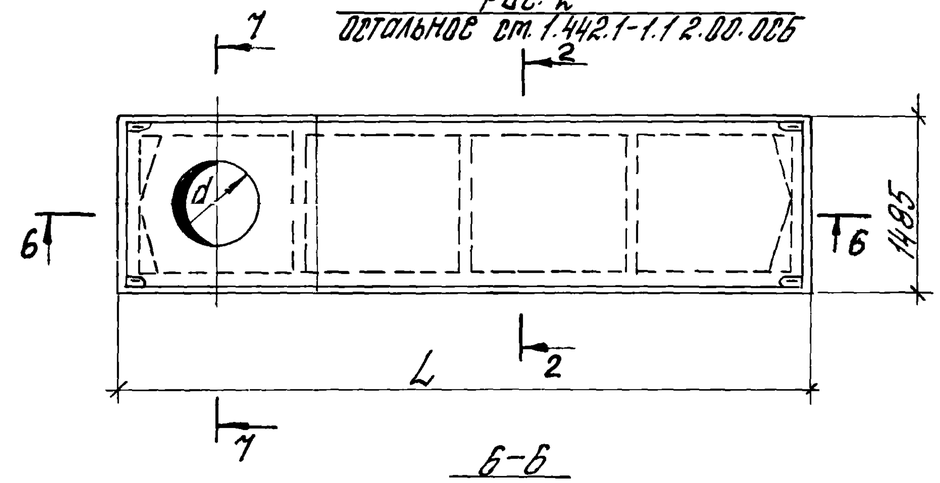

1-1

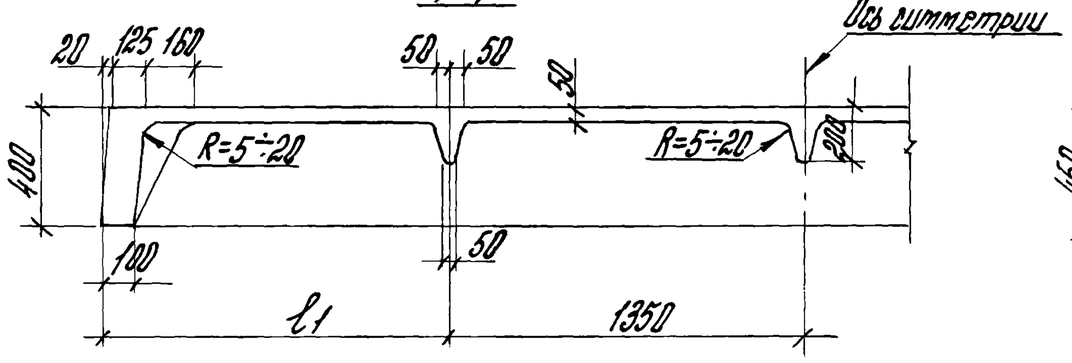

6-6

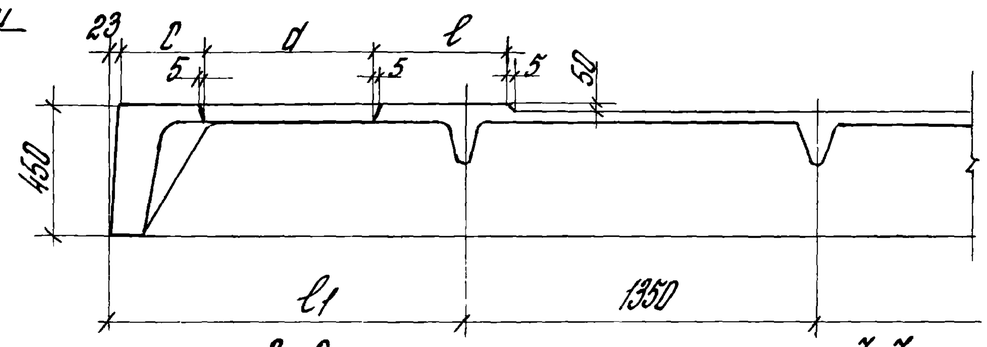

2-2

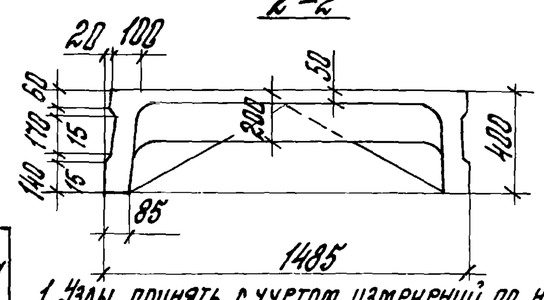

7-7

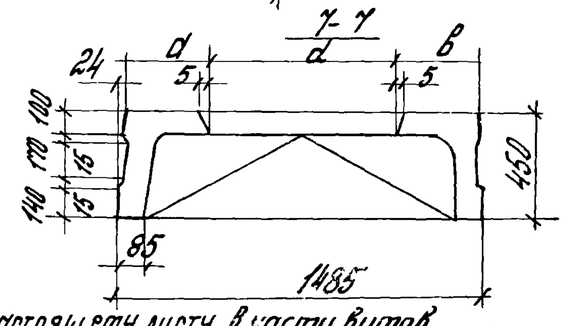

1. Узлы принять с учетом изменений по настоящему листу в части вутов.
2. Спецификацию принять по док. 1.442.1-1.12.00.0 с учетом указаний пояснительной записки настоящего выпуска (п. 1.4) и док. 1.442.1-1.4 0.00.0Н.

Обозначение	Рис.	Размеры, мм							Масса
		L	l_1	d	a	b	c	e	т
-00... -26	1	5550	1425	—	—	—	—	—	2,3
-27... -53		5050	1175	—	—	—	—	—	2,13
-54... -57	2	5550	1425	400	518	519	500	700	2,55
-58... -61				700	368	369	350	558	2,48
-62... -65				1000	218	219	200	400	2,38

Зав. отд.	Выжигин		
Н. контр.	Трахтенгерц		
Гл. инж.	Трахтенгерц		
Рук. гр.	Суровова		
Инженер	Дорожкина		
Пров.	Суровова		

1.442.1-14 2.00.0СБ

Плита 1П3, 1П4
Сборочный чертеж

Стадия	Масса	Масштаб
Р	см таб.	
Лист	Листов 1	

ЦНИИПРОМЗДАНИЙ

Инв. № подл. | Подпись и дата | Взам. инв. №

Остальное см.
1.442.1-1.12.00.0 СМ

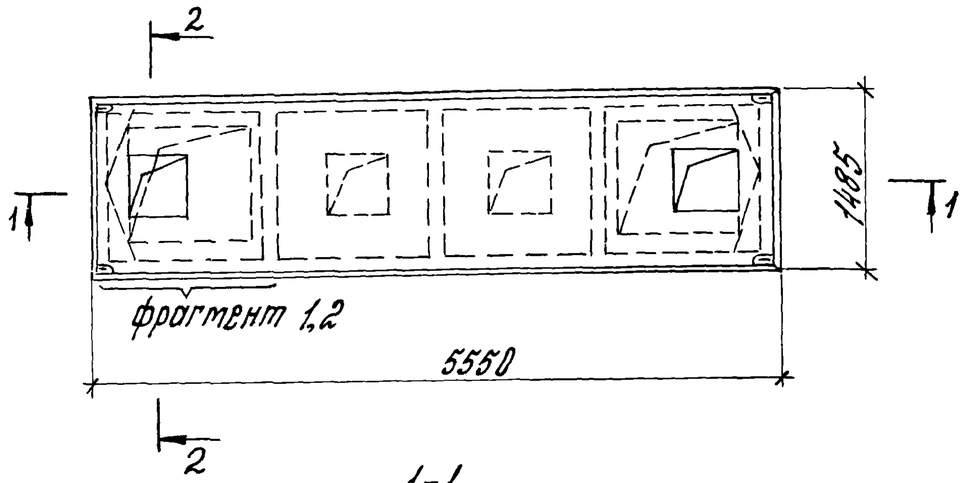

1-1

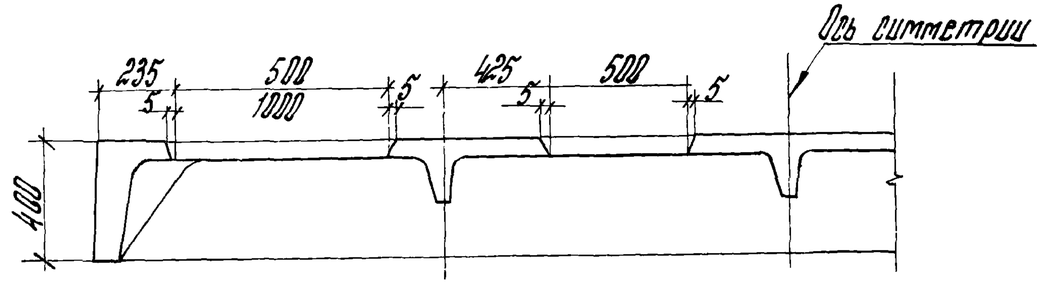

Зав.отд.	Выжигин		
Н.контр.	Трахтенгерц		
Гл.инж.	Трахтенгерц		
Рук.гр.	Суровова		
Инж.	Дорожкина		
Провер.	Суровова		

1.442.1-1.42.00.0 СМ

Плита 1П3 с квадратными отверстиями (пример)

Стадия	Масса	Масштаб
Р		
Лист	Листов 1	

ЦНИИПРОМЗДАНИЙ

Остальное см
1.442.1-1.12.00.0 СМ

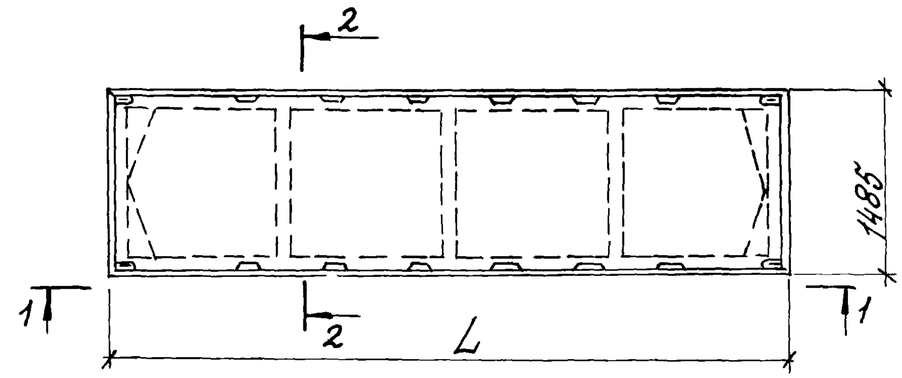

1-1

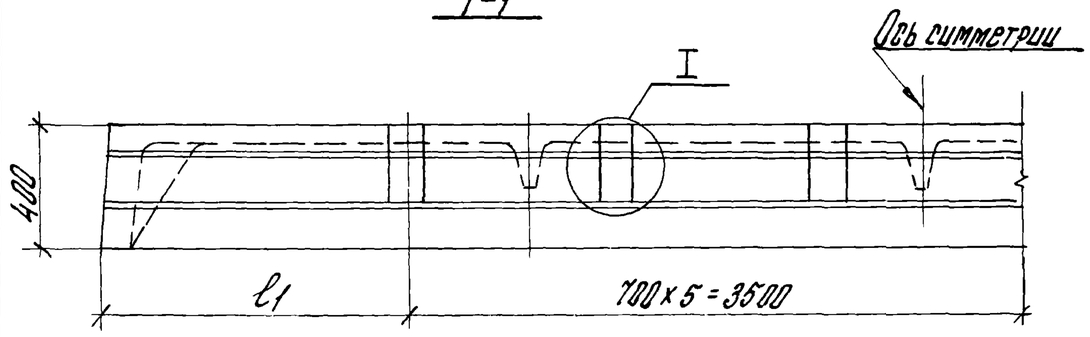

Зав.отд.	Выжигин		
Н.контр.	Трахтенгерц		
Гл.инж.	Трахтенгерц		
Рук.гр.	Суровова		
Инж.	Дорожкина		
Пров.	Суровова		

1.442.1-1.42.00.0 СМ

Плита 1П3, 1П4 со шпонками (вариант)

Стадия	Масса	Масштаб
Р		
Лист	Листов 1	

ЦНИИПРОМЗДАНИЙ

Взам.инв.№ | Подпись и дата | Инв.№ подл.

Остальное см
1.442.1-1.13.00.0 СБ

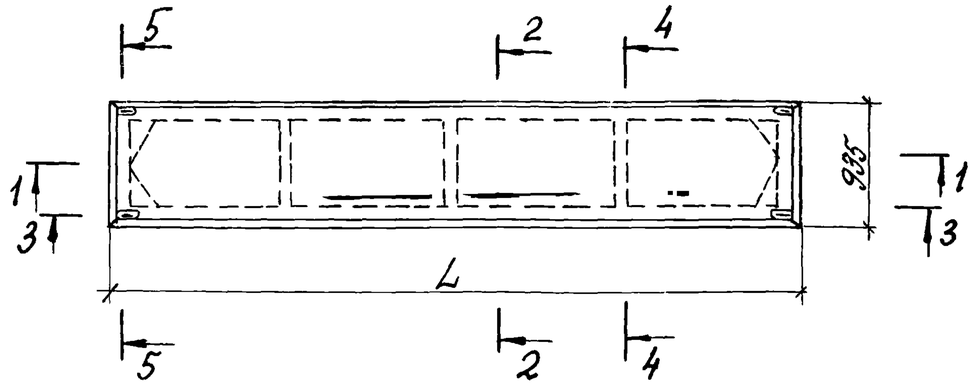

1-1

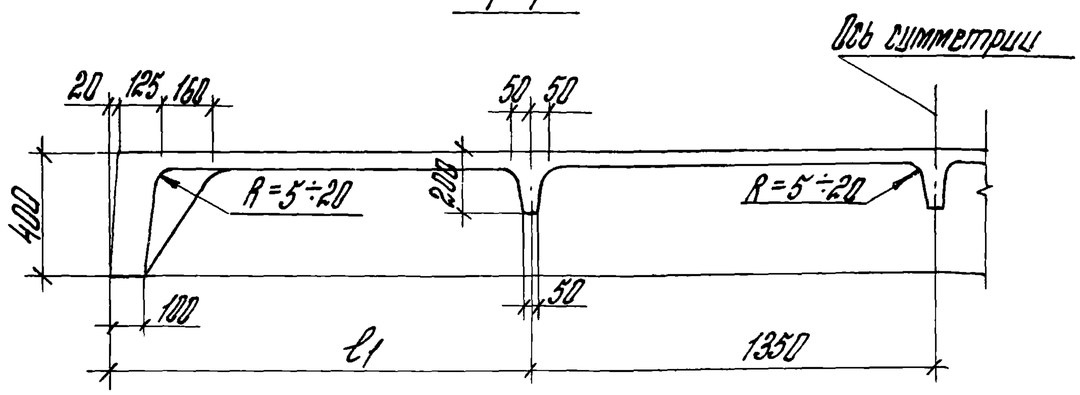

2-2

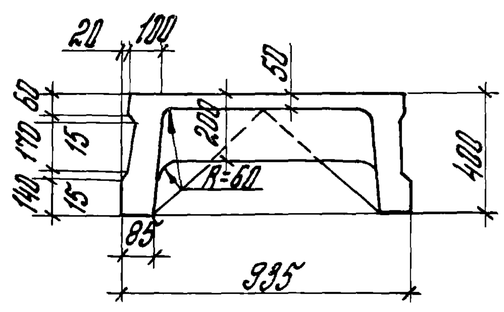

Обозначение	Размеры, мм		Масса т
	L	ℓ1	
-00... -26	5550	1425	1,73
-27... -53	5050	1175	1,6

1. Узлы принять с учетом изменений по настоящему листу в части вутов
2. Спецификацию принять по док. 1.442.1-1.13.00.0 с учетом указаний пояснительной записки настоящего выпуска (п 1.4) и док. 1.442.1-1.4 0.00.0Н.

Зав. отд.	Выжигин		1.442.1-1.4 3.00.0 СБ	
Н. контр.	Трахтенгерц		Плита 1П5, 1П6 Сборочный чертеж	Стадия: Р; Масса: см. табл.; Масштаб:
Гл. инж.	Трахтенгерц			Лист; Листов 61
Рук. гр.	Суровова			ЦНИИПРОМЗДАНИЙ
Инженер.	Дорожкин			
Пров.	Суровова			

Инв. № подл. | Подпись и дата | Взам. инв. №

Остальное см.
1.442.1-1.13.00.ОСМ

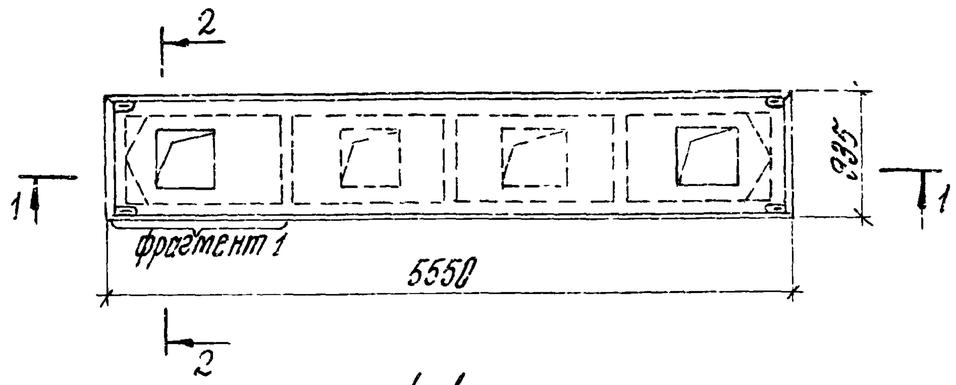

1-1

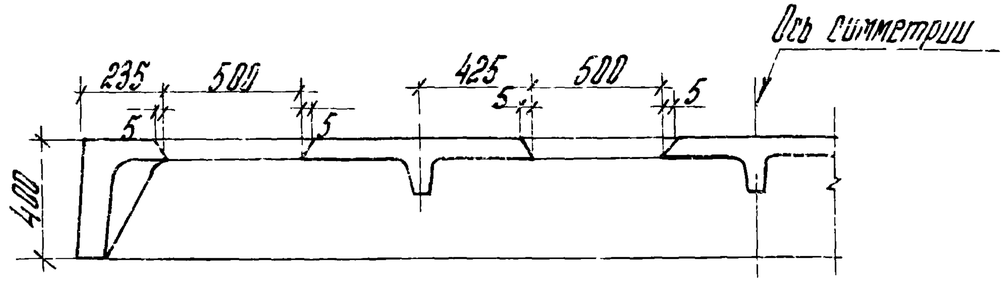

Зав. отд.	Выжигин		1.442.1-1.13.00 ОСМ			
Н. контр.	Трахтенгерц		Плита 1П5 с квадратными отверстиями (пример)	Стадия	Масса	Масштаб
Гл. инж.	Трахтенгерц			Р		
Рук. гр.	Суровова			Лист	Листов 1	
Инж.	Дорожкина			ЦНИИПРОМЗДАНИЙ		
Пров.	Суровова					

Остальное см.
1.442.1-1.13.00.ОСМ

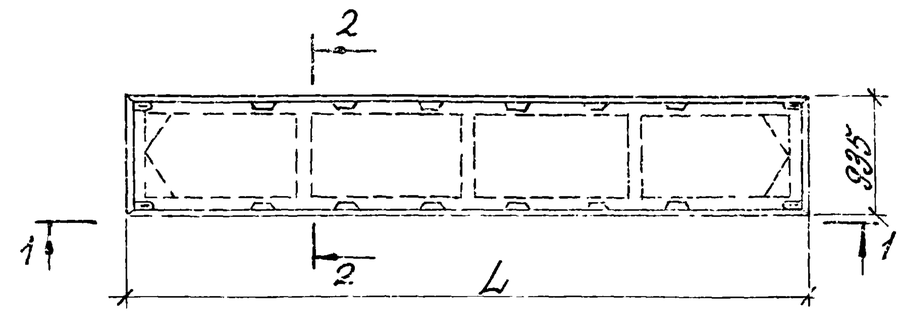

1-1

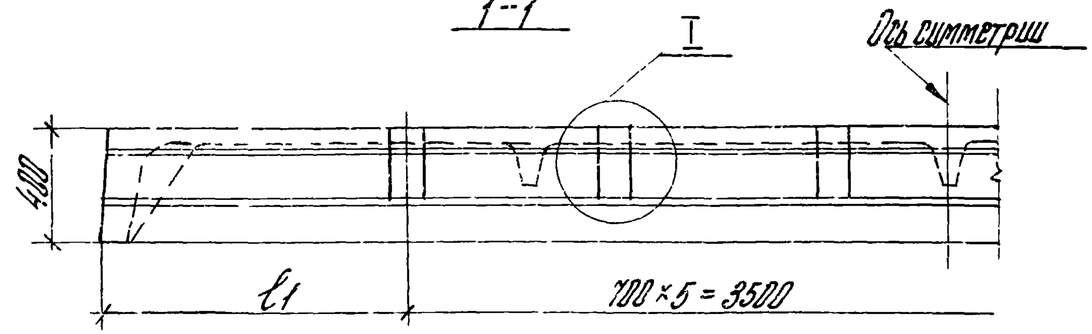

Зав отд.	Выжигин		1.442.1-1.13.00. ОСМ			
Н контр.	Трахтенгерц		Плита 1П5, 1П6 со шпонками (вариант)	Стадия	Масса	Масштаб
Гл инж.	Трахтенгерц			Р		
Рук гр	Суровова			Лист	Листов 1	
Инж	Дорожкина			ЦНИИПРОМЗДАНИЙ		
Пров	Суровова					

Инв. № подл. | Подпись и дата | Взам. инв. №

Формат	Зона	Поз	Обозначение	Наименование	Кол	Примечание
				Документация		
			1.442.1-1.2 0.10.0 СБ	Сборочный чертеж		
			1.442.1-1.2 0.00.0 ПЗ	Пояснительная записка		
			1.442.1-1.4 0.00.0 ПЗ	Пояснительная записка		
			Переменные данные	Для исполнений		
				1.442.1-1.4 0.10.0 (МН5)		
				Детали		
Б4		1	1.442.1-1.4 0.00.8	Полоса $\frac{8\times98\ ГОСТ\ 103-76}{С\ 38/23\ ГОСТ\ 380-71*}$		
				$\ell=180$	1	1.1
Б4		2	1.442.1-1.2 0.00.2 -88	Стержень ГОСТ 5781-81		
				ф12 А III, $\ell=350$	4	1.2
11		3	1.442.1-1.2 0.00.5	Стержень	1	0.4
				1.442.1-1.4 0.10.0-01 (МН6)		
				Детали		
Б4		1	1.442.1-1.4 0.00.8	Полоса $\frac{8\times98\ ГОСТ\ 103-76}{С\ 38/23\ ГОСТ\ 380-71*}$		
				$\ell=180$	1	1.1
Б4		2	1.442.1-1.2 0.00.2 -89	Стержень ГОСТ 5781-81		
				ф14 А III, $\ell=350$	4	1.7
11		3	1.442.1-1.2 0.00.5 -01	Стержень	1	0.4

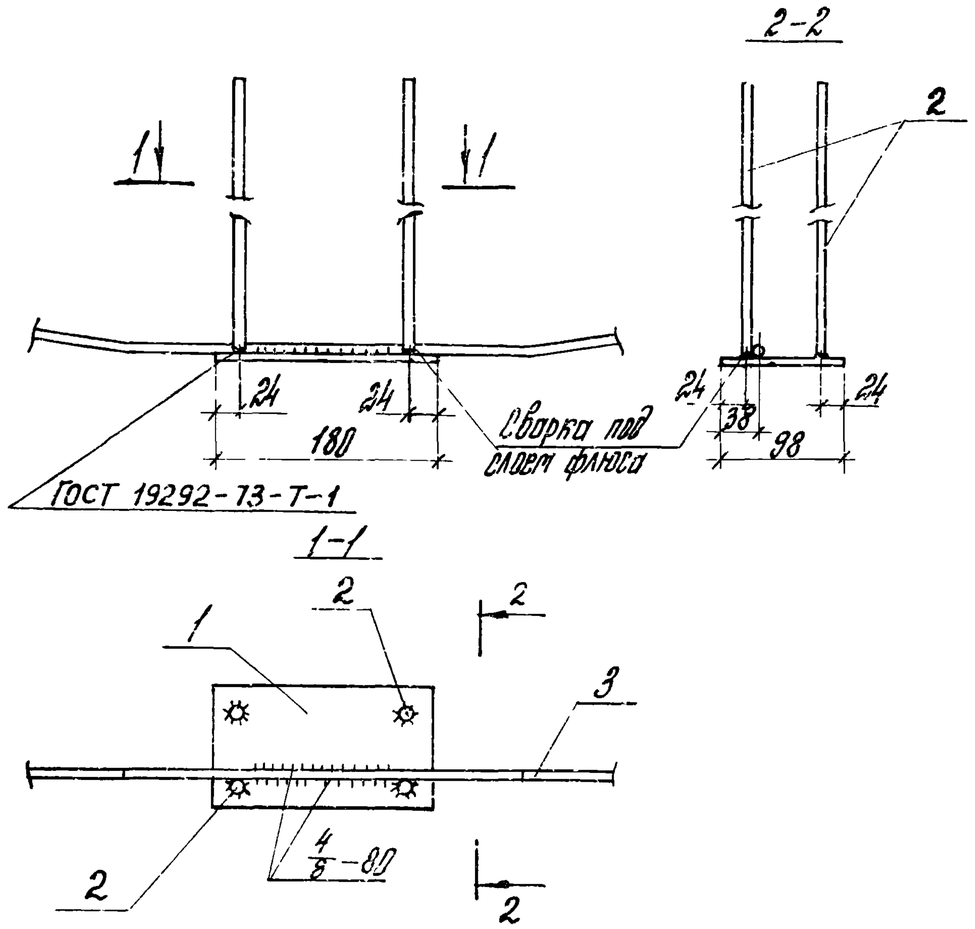

Обозначение	Марка	Масса
1.442.1-1.4 0.10.0	МН5	2,7
-01	МН6	3,2

1442.1-1.4 0.10.0 СБ

Зав. отд.	Выжигин		
Н. контр.	Трахтенгерц		
Гл. инж.	Трахтенгерц		
Рук. гр.	Суровова		
Инж. кат.	Дорожкина		
Пров.	Суровова		

1.442.1-1.4 0.10.0

Изделие закладное

Стадия	Лист	Листов
Р		1

ЦНИИПРОМЗДАНИЙ

Зав. отд.	Выжигин		
Н. контр.	Трахтенгерц		
Гл. инж.	Трахтенгерц		
Рук. гр.	Суровова		
Инж. кат.	Дорожкина		
Пров.	Суровова		

Изделие закладное
Сборочный чертеж

Стадия	Масса	Масштаб
Р	см табл.	—
Лист	Листов 1	

ЦНИИПРОМЗДАНИЙ

Инв. № подл. | Подпись и дата | Взам. инв. №